CMT ORANGE TOOLS®

THE WIDEST TOOLING RANGE

CATALOGO EDIZIONE ITALIANA 2018

Lame Circolari



Lame per Seghetti Alternativi



Lame per Seghe a Gattuccio

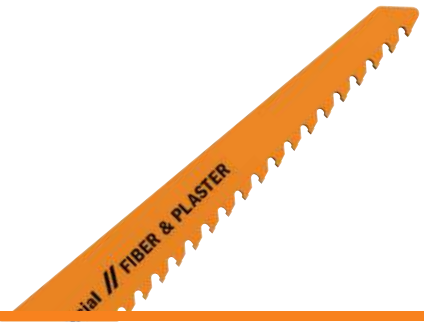

Accessori per Multifunzione



Teste & Coltelli



Frese & Set



Frese & Mandrini per CNC



Punte per Foratrici



Punte per Elettroutensili



Seghe a Tazza



Strumenti e Elettroutensili



Banchi e Accessori



WOOD Magazine Best Overall

CMT Overall Rating 10!
Top Performing Router Bits

Benvenuti nel catalogo 2018

Gentile Cliente,

La ringraziamo per l'interesse nei prodotti CMT.
La invitiamo a sfogliare il nostro nuovo catalogo e a scegliere tra la nostra ampia gamma di prodotti innovativi e utensileria d'eccellenza come frese, lame circolari, seghetti alternativi e a gattuccio, oscillatori, seghe a tazza, frese CNC, teste, mandrini, punte, elettroutensili e molto altro ancora.

In ogni categoria di prodotto è inoltre presente un elenco dettagliato di ricambi, per poterLa guidare al meglio durante i Suoi acquisti.

Nonostante il nostro obiettivo sia di sviluppare continuamente know-how tecnico ed investire in ricerca e sviluppo, la nostra priorità principale rimane quella di soddisfare pienamente la nostra Clientela.

Un Cliente soddisfatto vale più di qualsiasi risultato, ecco perché ogni singola pagina di questo catalogo incarna la più ampia dedizione di CMT nei confronti di artigiani e falegnami professionisti.

In caso non trovasse nel catalogo un prodotto che risponda alle Sue esigenze, La preghiamo cortesemente di volerci contattare.

I nostri Ingegneri altamente qualificati e il nostro Team saranno lieti di progettarlo per Lei e di assisterLa durante le operazioni di lavorazione.

Rinnoviamo i nostri ringraziamenti per la Sua fiducia in CMT Orange Tools.

Il Suo Team CMT

CMT ORANGE TOOLS®

www.cmtutensili.com

Iscriviti al canale YouTube

Youtube: CMT Orange Tools

Seguici su

Facebook: CMT Orange Tools

Abbreviazioni

A = Inclinazione dei taglienti
α = Angolo di taglio
ATB = Dente alternato
B = Diametro foro
β = Tipo/angolo di affilatura
COMBI3 = Fori di trascinamento 2/7/42 + 2/9/46,4 + 2/10/60
COMBI5 = Fori di trascinamento 2/7/110 + 2/8,4/130 + 2/14/110 + 4/9/100 + 4/19/120
COMBI7 = Fori di trascinamento 2/10/80 + 1/11/85 + 2/11/115 + 2/11/148 + 2/14/100 + 2/14/125 + 2/19/120
d = Diametro minore
D = Diametro
D_2 = Diametro max
D_3 = Per attacco diametro
Ø = Diametro
FFT = Dente piano-trapezoidale
FTG = Dente piano
FWF = Dente piano con smusso
H = Profondità di taglio
HDF = Dente concavo
I = Lunghezza di taglio
I_1 = Lunghezza di taglio
K = Spessore dei denti
L = Lunghezza totale
L_1 = Lunghezza albero
LB = Lunghezza battuta
LH = Rotazione sinistra
MATB = Dente alternato con smusso
MTCG = Dente trapezoidale con smusso
mm = Millimetri
P = Spessore del corpo
PTFE = Rivestimento in resina fluorocarbonica PTFE di colore arancio e nero
R, R_1 = Raggio
RH = Rotazione destra
RPM = Numero di giri al minuto
S, S_1 = Diametro d'attacco
T_1 = Massimo spessore di legno lavorabile
TCG = Dente trapezoidale
TS = Spaziatura denti
TPI = Denti per pollice
V = Numero di incisori
W = Larghezza di taglio
Z = Numero dei taglienti o denti
☐ = A richiesta
● = Metallo duro integrale

L'UTENSILE GIUSTO PER IL MIGLIOR RISULTATO!

Tabelle di riferimento rapido con pittogrammi per scegliere l'utensile più adatto a seconda dell'applicazione desiderata.

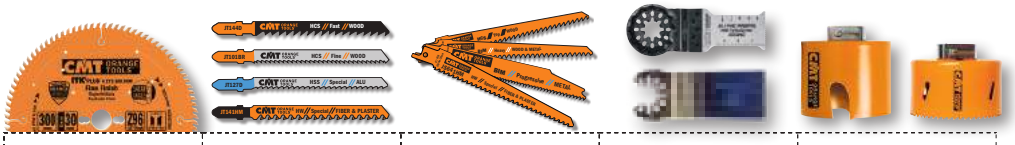

	LAME CIRCOLARI	LAME PER SEGHETTI ALTERNATIVI	LAME PER SEGHE A GATTUCCIO	ACCESSORI PER MULTIFUNZIONE	SEGHE A TAZZA
LEGNO					METALLO DURO
LEGNO E METALLO		✓	✓	✓	
METALLO					BI-METALLO
ALLUMINIO					
MULTI-MATERIALI					
PLASTICA					
MURATURA					DIAMANTE
SPECIAL					

CMT ORANGE TOOLS®



LAME CIRCOLARI 5~50



LAME PER SEGHETTI ALTERNATIVI 51~57



LAME PER SEGHE A GATTUCCIO 59~68



ACCESSORI PER UTENSILE MULTIFUNZIONE 69~91



TESTE & COLTELLI 93~136



FRESE & SET 137~234



FRESE & MANDRINI PER CNC 235~274



PUNTE FORATRICI 275~300



PUNTE PER ELETTROUTENSILI 301~319



SEGHE A TAZZA 320~332



STRUMENTI & ACCESSORI 333~365



ESPOSITORI 366~375



RICAMBI 376~380

DAL 1962 MADE IN ITALY ALLORA, MADE IN ITALY OGGI

Oltre 50 anni di successo e di qualità in ambito di produzione di utensili per la lavorazione del legno - gli utensili arancio per la precisione - che abbiamo studiato e perfezionato con attenzione nel corso del tempo.
Siamo cresciuti e siamo cambiati, ma l'obiettivo principale di CMT rimane invariato: il nostro impegno nel produrre solo utensili di altissima qualità.



Pesaro, Italia



Greensboro, Stati Uniti



Valencia, Spagna

I NOSTRI CANALI

www.cmtutensili.com

Iscriviti al canale YouTube

Youtube: **CMT Orange Tools**

Seguici su

Facebook: **CMT Orange Tools**

I NOSTRI UTENSILI Che cosa serve per produrre un utensile CMT? Come tutte le cose di qualità, non è importante solamente che cosa si produce, ma come si produce. Tutti quelli che lavorano nel settore del legno sanno che ciò che si ottiene da un materiale dipende da ciò che è stato investito in quest'ultimo, e la cosa non cambia quando si tratta di utensili. La scelta del progetto e dei materiali è seguita con attenzione per poi produrre il meglio, utilizzando tutta l'esperienza e la miglior tecnologia disponibile sul mercato. I nostri clienti saranno contenti di sapere che CMT fabbrica i propri utensili esattamente in questo modo.

DESIGN

Tutto sta nell'avere un'idea chiara e riuscire ad esprimerla. Noi abbiamo entrambe le cose.
Alla CMT, il dipartimento tecnico unisce tecnologia ed esperienza per progettare e realizzare ogni utensile, per ottenere prestazioni impeccabili ed una durata estrema.

MATERIALI

Trasformare un progetto in prodotto finito significa trovare il materiale giusto per poterlo realizzare.
La qualità delle prestazioni ottenute dipende anche da questo, pertanto siamo molto attenti alla scelta delle materie prime. Sappiamo, infatti, che utensili di alta qualità vengono realizzati con i migliori materiali, quindi usiamo solamente solide barre d'acciaio e carburo di tungsteno in "micrograna" con particolare composizione chimica per produrre i nostri utensili.

PRODUZIONE

Non è solo una questione di cosa si produce, ma come si produce.
Nel corso degli anni abbiamo continuamente investito nelle macchine CNC di ultima generazione e in software all'avanguardia.
Il risultato è che l'intero processo produttivo, dalla lavorazione degli attacchi in acciaio, alla brasatura e l'affilatura del metallo duro, è stato completamente automatizzato.
Inoltre, per utilizzare al meglio le macchine, gli operatori hanno seguito dei corsi specifici mirati ad un utilizzo efficiente ed efficace.

IL TOCCO FINALE

Gli utensili CMT si riconoscono per l'unicità del loro rivestimento in PTFE arancio a marchio registrato.






Progettato per resistere a lavorazioni industriali stressanti, questo rivestimento antiaderente protegge completamente la fresa garantendone una lunga durata nel tempo. Acquista l'arancio, acquista CMT!

CONTROLLO QUALITÀ

La qualità è il nostro forte.
Ci avvaliamo di rigorosi programmi di controllo qualità per assicurarci che ogni singola fresa venga prodotta con la massima cura e precisione, per una maggiore durata e qualità. CMT si sta inoltre adeguando alle direttive europee ISO 9001. Anche gli stessi macchinari per la produzione acquistati dopo il 1995 sono in regola con le normative europee.

PROTEZIONE DELL'AMBIENTE

Durante il processo di produzione utilizziamo solo acqua pura e libera da contaminazioni o da materiali duri come ferro e calcio, che potrebbero arrecare danni ai macchinari.
CMT è in prima linea negli sforzi verso il rispetto ambientale, grazie soprattutto ad un attento riciclaggio delle materie utilizzate durante le varie fasi della produzione. I lubrificanti e le acque impiegati nel raffreddamento dei macchinari e delle parti lavorate vengono recuperati e riutilizzati per un nuovo ciclo produttivo.
Tutti gli scarti metallici vengono raccolti e riciclati. Infine, tutte le confezioni in plastica sono state concepite per essere adoperate più volte prima di essere riciclate.

IL NOSTRO MARCHIO: IL COLORE ARANCIO

Siamo nati come una piccola realtà e abbiamo sempre applicato ai nostri utensili un rivestimento di color arancio prima di lanciarli sul mercato. Abbiamo potuto constatare che i nostri utensili hanno fatto il giro del mondo.
Ogni artigiano, ovunque si trovi, potrà affermare che gli utensili di color arancio sono prodotti da CMT e che CMT è sinonimo di qualità.
Noi sappiamo di produrre qualità, e lo sapete anche voi. Questo è il motivo per il quale abbiamo fatto del color arancio il nostro marchio come sinonimo di garanzia, a testimonianza del fatto che il cliente acquisterà un prodotto unico e di alta qualità.



Affilatura multiasse a CNC robotizzata.



Assemblaggio e marcatura automatizzati.


CMT
ORA
TOO



Lame Circolari

PRODOTTI	PAGINA
Multilama con rasanti	9~10
Lame con limitatore per l'edilizia	11
Lame per taglio lungo vena	11
Lame per taglio traverso vena	12~14
Lame per melaminici e laminati	15~19
Lame per multi materiali	20-21
Lame in diamante	22
Lame incisore	23-24
Lame per macchine sezionatrici	25
Lame per materiali non ferrosi e plastici	26-27
Lame per materiali ferrosi e materiali abrasivi	28-29
Lame ITK-Plus®	30~32
Lame per materiali duri e abrasivi in diamante	33
Lame per macchine portatili	33~35
Lame Contractor	36
Set di lame per incastri	37~39
Accessori lame	40
Indice lame	41~48
Lame per macchine portatili	49-50

COME PRODUCIAMO LE NOSTRE LAME CIRCOLARI DI ALTA QUALITÀ

CMT rappresenta la qualità, ovvero tutto quello che realizziamo lo facciamo con qualità. Solo così ha senso. Qui in CMT immaginiamo le nostre frese come quelle di miglior qualità, ad alta precisione e di color arancio. Lo stesso deve valere per le lame circolari. Per questo seguiamo le stesse linee guida in produzione: si incomincia da un progetto solido, si utilizzano solamente i materiali migliori e le tecnologie più avanzate.







DESIGN

La semplicità di una lama circolare è in realtà il risultato di una serie di operazioni tecniche complesse. Ogni lama deve realizzare un certo tipo di taglio, e questo richiede, ad esempio, un'analisi attenta degli angoli di affilatura, di taglio, lo spessore della lama, tagli antirumore ecc. Per ottenere il miglior design e darti le migliori performance utilizziamo gli stessi metodi delle frese: uniamo la competenza e l'esperienza del dipartimento tecnico alla tecnologia computerizzata. Come risultato si ottiene una lama superiore che presenta queste due caratteristiche:

Intagli di espansione. Piccole aperture a forma di gancio per ridurre il rumore durante le fasi di espansione e contrazione della lama, poiché genera calore durante le operazioni di taglio.

Design antivibrazione. tagli all'interno della lama che fa esattamente quello che il nome suggerisce: antivibrazione. Questo si traduce in maggiore stabilità durante il taglio e in una maggior durata dell'utensile. Antivibrazione significa anche ottenere tagli perfetti, così che gli stabilizzatori e gli incisori non sono più necessari.



MATERIALI

In fin dei conti le lame circolari sono un po' come le frese, si compongono cioè di due componenti principali: acciaio e metallo duro.
Ecco perché in fase di selezione dei materiali siamo così scrupolosi sia per lame che per frese. Inoltre, cosa c'è di meglio della formula vincente del binomio di questi due materiali?

Acciaio. È il cuore della lama e CMT usa il migliore disponibile: realizzato con acciao temperato per raggiungere una durezza di 42-44 Rockwell.

Metallo Duro. CMT utilizza formule speciali di metallo duro per ogni tipo di applicazione concernente le lame.

PRODUZIONE

Le lame CMT sono prodotte con macchine CNC in ogni loro fase. La tecnologia avanzata e la precisione di queste macchine assicurano qualità uniforme su ogni lama, dando la possibilità di eseguire controlli di qualità più efficienti.

Taglio Laser. Il corpo delle lame CMT viene tagliato con macchinari al laser anziché con consueta tranciatura. Ciò permette di utilizzare un acciaio più resistente rispetto a quello tradizionale che tende a deformarsi nel tempo.
Questo tipo di taglio infatti non impone alcuno sforzo al corpo della lama così da garantirne perfetta planarità e precisione, requisiti necessari per un uso prolungato nel tempo.

Rettifica e Tensionatura. Il primo obiettivo che viene garantito dalla rettifica è quello della perfetta planarità del corpo lama, mentre il successivo, è quello della rettifica della sede del dente finalizzato ad ottenere una perfetta aderenza tra il dente in metallo duro e l'acciaio aumentando così il grado di sicurezza della lama.




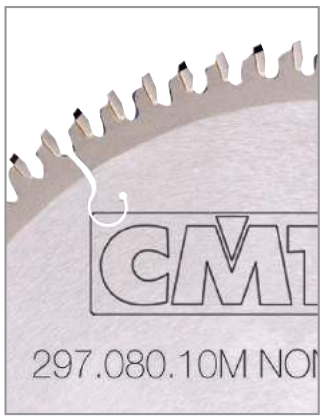

Questa fase, interamente svolta su macchine speciali da personale altamente qualificato, è finalizzata a garantire la massima stabilità della lama durante l'utilizzo.

Brasatura e Sabbiatura. I denti di metallo duro in micrograno vengono applicati mediante saldobrasatura ed utilizzando una lega di argento-rame-argento (detta trimetallica) che, agendo come ammortizzatore, impedisce al metallo duro di spezzarsi durante la fase di raffreddamento. Senza la presenza di questo strato di rame la brasatura dovrebbe avvenire ad una temperatura inferiore con l'inconveniente di eventuali pericolosi errori di saldatura.
Successivamente le lame vengono sabbiate allo scopo di poterne verificare la corretta saldatura.

Speiale Formula di Metallo Duro. Ciò che è vero per le frese in metallo duro lo è per le lame, ma ciò che può andar bene per una lama potrebbe non andare bene per un'altra.
Qui in CMT abbiamo studiato varie formule di metallo duro e la loro resa sulle performance della lama, per questo abbiamo sviluppato una speciale formula di metallo duro per ogni tipo di lama.
Le lame più grandi richiedono un metallo duro con elevati gradi di durezza per garantire maggiori performance di durata, mentre le lame minori necessitano di carburo di tungsteno speciale che possa sostenere in modo efficace l'impatto con chiodi o imperfezioni che si creano durante le fasi di lavorazione. Per ogni lama e ogni utilizzo c'è un tipo di metallo duro adatto.

Affilatura & Marcatura Laser. Dopo aver precedentemente studiato ed individuato il giusto angolo di taglio di ogni lama in rapporto al suo impiego futuro, si procede ad un'accurata affilatura dei denti utilizzando macchine a controllo numerico multi-assiali capaci di garantire elevatissime prestazioni di taglio.
La marcatura al laser, indelebile, fornisce tutti i dettagli sul tipo di lama e sul suo utilizzo.

Controllo Qualità. Controlliamo sempre manualmente la qualità delle nostre lame ad ogni passo del processo di produzione. Inoltre ci avvaliamo di strumenti di misura ottici completamente automatizzati.



Il sistema di controllo CMT completamente automatizzato.

Imballaggio & Istruzioni.
Le lame CMT vengono imballate in una confezione di cartone o plastica rigida brevettata HDPE. All'interno della confezione vi sono anche le istruzioni di riaffilatura, per avere sempre a portata di mano tutti i dettagli e consigli per aumentare la durata del vostro utensile.







LINEA DI LAME	ORANGE CHROME	INDUSTRIAL / XTREME	ITK PLUS	CONTRACTOR
PRESTAZIONI	SUPERIORE ★★★★★	ECCELLENTE ★★★★	OTTIMO ★★★	BUONA ★★
DESCRIZIONE	Progettate per falegnami e grandi industrie che necessitano alta precisione e una maggiore durata di taglio. Il metallo duro al cromo riduce l'abrasione del dente, mentre il corpo della lama in acciaio cromato la protegge dalla ruggine e dalla corrosione, garantendone prestazioni durevoli. 	La linea industriale XTreme è stata ideata per falegnami e utilizzatori industriali che lavorano con le lame circolari tutto il giorno e richiedono alta precisione di taglio e una maggiore durata per le applicazioni più difficili. 	Progettate per piccoli artigiani, carpentieri e hobbisti, le lame ITK PLUS a spessore sottile tagliano in maniera rapida e precisa su legno e derivati. Grazie alle loro caratteristiche e all'eccellente rapporto qualità/prezzo, queste lame rappresentano una scelta di qualità. 	Ideale per professionisti e ristrutturatori, queste lame di spessore sottile permettono di ottenere elevate prestazioni ad un prezzo competitivo. Ideale per taglio di legno e derivati. 
UTILIZZATORE	FALEGNAME E GRANDE INDUSTRIA	FALEGNAME E UTILIZZATORE INDUSTRIALE	ARTIGIANO, CARPENTIERE E HOBBISTA	PROFESSIONISTI E RISTRUTTURATORI
USO	QUOTIDIANO COSTANTE	QUOTIDIANO COSTANTE	QUOTIDIANO	UTILIZZO CONTINUATIVO
FASCIA DI PREZZO	ALTA	ALTA	MEDIA	BASSA
MATERIALE	Legno, compensato, OSB, laminati, melaminici, modanature, MDF.	Legno, tavole in legno con chiodi, compensato, OSB, laminati, melaminici, MDF, Materialei non ferrosi, acciaio inossidabile, plastica, fibra di vetro, materiale compositi.	Legno, legno da costruzione, compensato, OSB, laminati, melaminici, MDF, fibrocemento.	Legno, pavimenti di materiale composito, compensato, pannelli a lamelle orientate, laminato, melaminico, modanature, MDF.
CORPO IN ACCIAIO	CORPO RESISTENTE TAGLIATO AL LASER Realizzato con acciaio di alta qualità e temprato per raggiungere una durezza di 46-48 Rockwell.	CORPO RESISTENTE TAGLIATO AL LASER Realizzato con acciaio di alta qualità e temprato per raggiungere una durezza di 46-48 Rockwell.	CORPO RESISTENTE TAGLIATO AL LASER Realizzato con acciaio di alta qualità e temprato per raggiungere una durezza di 44 Rockwell.	DISCO LAMA ROBUSTO E CON INTAGLI Realizzato con il miglior acciaio per ottenere una durezza di 44 HRC per garantire una maggior durata ad un minor prezzo.
DENTI IN METALLO DURO	MICROGRANA DI CARBURO INDUSTRIALE AL CROMO I denti della lama sono realizzati in una speciale formula di metallo duro al cromo che rimane affilato più a lungo, riduce l'abrasione dei denti e migliora sia la qualità di taglio, che la durata dell'utensile.	MICROGRANA DI CARBURO INDUSTRIALE AL CROMO I denti della lama sono realizzati in una speciale formula di metallo duro al cromo che rimane affilato più a lungo, riduce l'abrasione dei denti e migliora sia la qualità di taglio, che la durata dell'utensile.	MICROGRANA DI CARBURO INDUSTRIALE AD ALTA DENSITÀ SINTERHIP Metallo duro ricavato mediante un processo denominato SINTERHIP (compattazione isostatica a caldo), tramite il quale viene lavorato ad altissime temperature (fino a 1925°C) e ad alte pressioni (fino a 105 bar). Questo tipo di metallo duro riduce notevolmente il rischio di rotture e garantisce una maggior durata di taglio.	METALLO DURO LARGA DURATA PER EDILIZIA Una speciale formulatura di metallo duro in micrograna garantisce una migliore affilatura e una maggior resistenza durante l'impatto.
LAMA	SPESSA	SPESSA	SOTTILE	SOTTILE
SALDOBRASATURA	SALDOBRASATURA TRIMETALLICA I denti in metallo duro vengono applicati mediante saldobrasatura con una lega di argento-rame-argento che impedisce al metallo duro di spezzarsi durante la fase di raffreddamento. Particolarmente indicata per il taglio di legni duri e materiale compositi.	SALDOBRASATURA TRIMETALLICA I denti in metallo duro vengono applicati mediante saldobrasatura con una lega di argento-rame-argento che impedisce al metallo duro di spezzarsi durante la fase di raffreddamento. Particolarmente indicata per il taglio di legni duri e materiale compositi.	SALDOBRASATURA CON LEGA DI ARGENTO I denti in metallo duro vengono applicati mediante saldobrasatura con una lega di argento che impedisce al metallo duro di spezzarsi durante la fase di raffreddamento. Particolarmente indicata per il taglio di legni teneri e materiale compositi.	BRASATURA TRIMETALLICA Brasatura in argento per conferire ai denti una maggior resistenza durante il taglio di legno tenero e materiale composito.
RIVESTIMENTO	RIVESTIMENTO IN CROMO Evita il surriscaldamento, protegge dalla corrosione e ruggine, riduce l'accumulo della resina, favorisce lo scarico del truciolo e migliora le prestazioni e la durata di taglio.	RIVESTIMENTO IN LACCA DURA Protegge dalla corrosione e dalla ruggine.	RIVESTIMENTO PROTETTIVO ANTIADERENTE Evita che la lama si surriscaldi, riduce l'accumularsi di resina e protegge dalla corrosione. Ideale per tutti i tipi di legni, compreso legno umido.	RIVESTIMENTO IN RESINA Protegge l'utensile da ruggine e corrosione
FESSURE D'ESPANSIONE	FESSURE D'ESPANSIONE PER IL CALORE TAGLIATE AL LASER Progettate per permettere alla lama di espandersi quando sottoposta a calore e carico di lavoro eccessivo, impedendo allo stesso tempo che si deformi.	FESSURE D'ESPANSIONE PER IL CALORE TAGLIATE AL LASER Progettate per permettere alla lama di espandersi quando sottoposta a calore e carico di lavoro eccessivo, impedendo allo stesso tempo che si deformi.	FESSURE D'ESPANSIONE PER IL CALORE TAGLIATE AL LASER Progettate per permettere alla lama di espandersi quando sottoposta a calore e carico di lavoro eccessivo, impedendo allo stesso tempo che si deformi.	TAGLIO AL LASER SLOT DI ESPANSIONE CALORE Slot progettati per permettere di ridurre il surriscaldamento durante l'utilizzo, evitando alla lama di deformarsi.
FESSURE PER IL RUMORE	FESSURE RIEMPITE CON MATERIALE FONOASSORBENTE Fessure riempite con poliuretano per ridurre le vibrazioni e il rumore (10% in meno rispetto alle lame tradizionali), migliorandone la qualità di taglio e la durata.	FESSURE PER LA RIDUZIONE DEL RUMORE TAGLIATE AL LASER Per permettere la riduzione del rumore durante le operazioni di taglio ed evitare potenziali deformazioni dovute alle vibrazioni.	FESSURE PER LA RIDUZIONE DEL RUMORE TAGLIATE AL LASER Per permettere la riduzione del rumore durante le operazioni di taglio ed evitare potenziali deformazioni dovute alle vibrazioni.	×
ANELLO DI TENSIONATURA	ANELLO DI TENSIONATURA Un anello visibile sul corpo della lama assicura una maggior stabilità durante il taglio e una miglior concentricità durante la rotazione.	ANELLO DI TENSIONATURA Un anello visibile sul corpo della lama assicura una maggior stabilità durante il taglio e una miglior concentricità durante la rotazione.	×	×
AFFILATURA	AFFILATURA DI PRECISIONE CON FINITURA A SPECCHIO Ogni dente viene affilato con estrema precisione su macchine multiasse a CNC che creano l'angolo di taglio perfetto e garantiscono tagli lisci e una maggiore durata dei taglienti. Meno di 0.25 µm di rugosità.	AFFILATURA DI PRECISIONE CON FINITURA A SPECCHIO Ogni dente viene affilato con estrema precisione su macchine multiasse a CNC che creano l'angolo di taglio perfetto e garantiscono tagli lisci e una maggiore durata dei taglienti. Meno di 0.25 µm di rugosità.	AFFILATURA CON ANGOLO ASSIALE Riduce lo sforzo di taglio e migliora la velocità di lavorazione, garantendo alte prestazioni.	AFFILATURA STANDARD Ogni dente viene controllato e affilato con precisione per garantire tagli impeccabili e una maggior durata dell'utensile.

Multilama con rasanti *serie industriale*



279

IMPIEGO: per tagli lungo vena. I rasanti evitano il contatto tra il corpo della lama ed il materiale.

MACCHINE: multilame ad albero singolo e multialbero.

MATERIALE: legni teneri e duri, essiccati e umidi.

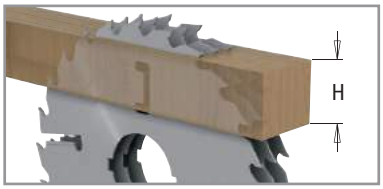

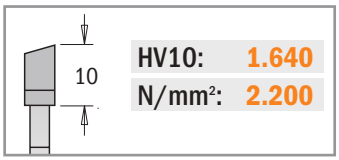

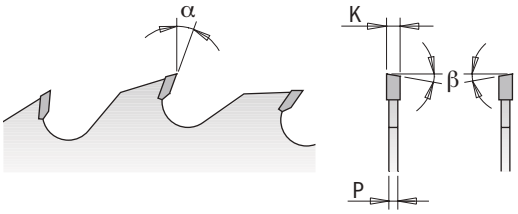



D mm	B mm	CHIAVETTA	Z	K mm	P mm	H mm	α	β	CONFEZIONE DA	CODICE
250	30		20+4	3,2	2,2	65	18°	10° ATB	1	**279.020.10M**
250	70	21 x 5	20+4	3,2	2,2	65	18°	10° ATB	1	**279.020.10V**
250	80	13 x 5	20+4	3,2	2,2	65	18°	10° ATB	1	**279.020.10W**
300	30		24+4	3,2	2,2	80	18°	10° ATB	1	**279.024.12M**
300	60	21 x 5	24+4	3,2	2,2	80	18°	10° ATB	1	**279.024.12U**
300	70	21 x 5	24+4	3,2	2,2	80	18°	10° ATB	1	**279.024.12V**
300	80	13 x 5	24+4	3,2	2,2	80	18°	10° ATB	1	**279.024.12W**
350	30		28+4	3,5	2,5	105	18°	10° ATB	1	**279.028.14M**
350	60	21 x 5	28+4	3,5	2,5	105	18°	10° ATB	1	**279.028.14U**
350	70	21 x 5	28+4	3,5	2,5	105	18°	10° ATB	1	**279.028.14V**
350	80	14 x 5	28+4	3,5	2,5	105	18°	10° ATB	1	**279.028.14W**
400	30		28+6	4,0	2,8	120	18°	10° ATB	1	**279.028.16M**
400	70	21 x 5	28+6	4,0	2,8	120	18°	10° ATB	1	**279.028.16V**

Multilama con limitatore *serie industriale*



278

IMPIEGO: per tagli lungo vena. Il corpo della lama in acciaio speciale previene le vibrazioni durante la fase di lavorazione.

MACCHINE: multilame ad albero singolo e multialbero.

MATERIALE: legni teneri e duri essiccati.

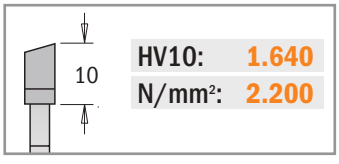

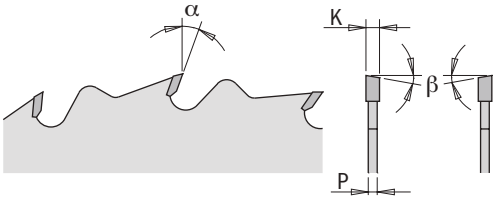



D mm	B mm	FORI TRASCINAMENTO	CHIAVETTA	Z	K mm	P mm	α	β	CONFEZIONE DA	CODICE
300	30	COMBI3		28	3,2	2,2	18°	10° ATB	1	**278.028.12M**
300	70		21 x 5	28	3,2	2,2	18°	10° ATB	1	**278.028.12V**
350	30	COMBI3		36	3,5	2,5	18°	10° ATB	1	**278.036.14M**
350	70		21 x 5	36	3,5	2,5	18°	10° ATB	1	**278.036.14V**

Multilama con rasanti a spessore sottile *serie industriale*



280

Impiego: per tagli lungo vena. Grazie allo spessore sottile, la lama riduce al minimo gli scarti di materiale.

Macchine: multilame ad albero singolo, multi albero e scorniciatrici.

Materiale: legni duri essiccati e umidi.

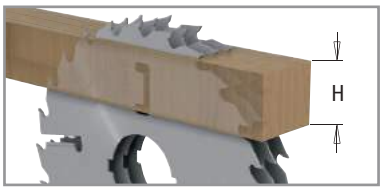

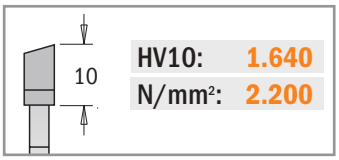

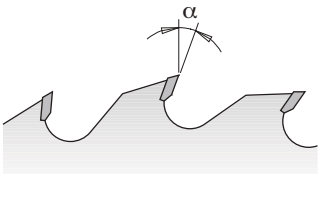



D mm	B mm	Chiavetta	Z	K mm	P mm	H mm	α	β	Confezione da	Codice
180	40		21+3	2,5	1,8	30	18°	PIANO	1	**280.021.07S**
200	40		21+3	2,5	1,8	35	18°	PIANO	1	**280.021.08S**
250	70	21 x 5	20+4	2,7	1,8	50	18°	10° ATB	1	**280.020.10V**
250	80	13 x 5	20+4	2,7	1,8	50	18°	10° ATB	1	**280.020.10W**
300	70	21 x 5	24+4	2,7	1,8	60	18°	10° ATB	1	**280.024.12V**
300	80	13 x 5	24+4	2,7	1,8	60	18°	10° ATB	1	**280.024.12W**

Multilama con rasanti a spessore maggiorato *serie industriale*



277

Impiego: per tagli lungo vena. Grazie allo spessore maggiorato, la lama garantisce una equilibrata distribuzione delle forze laterali (lame di spalla).

Macchine: multilame ad albero singolo e multialbero.

Materiale: legni duri essiccati e umidi con grado di umidità superiore al 10%.

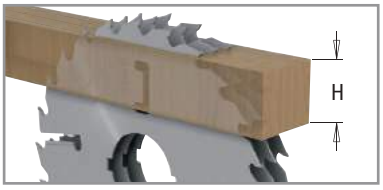

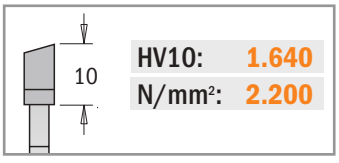

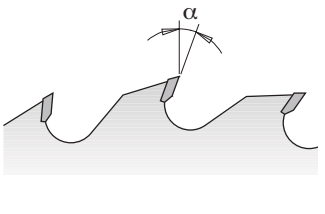



D mm	B mm	Chiavetta	Z	K mm	P mm	H mm	α	β	Confezione da	Codice
300	30		24+4	4,0	2,8	80	18°	10° ATB	1	**277.024.12M**
300	70	21 x 5	24+4	4,0	2,8	80	18°	10° ATB	1	**277.024.12V**
300	80	13 x 5	24+4	4,0	2,8	80	18°	10° ATB	1	**277.024.12W**
350	30		24+6	4,2	2,8	105	18°	10° ATB	1	**277.024.14M**
350	70	21 x 5	24+6	4,2	2,8	105	18°	10° ATB	1	**277.024.14V**

Lame con limitatore per l'edilizia



286

IMPIEGO: per tagli lungo e traverso vena. Particolarmente indicate nel settore dell'edilizia.

MACCHINE: seghe a banco, troncatrici e macchine portatili ad avanzamento manuale.

MATERIALE: legni teneri e duri, pannelli con chiodi, graffe metalliche, cemento.



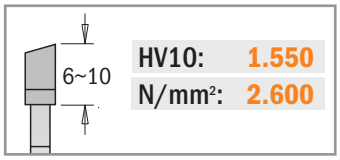

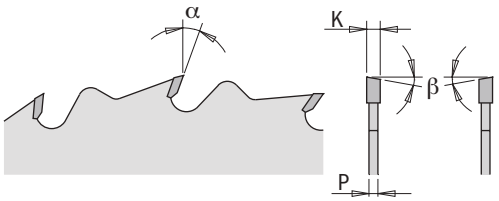



D mm	B mm	FORI TRASCINAMENTO	Z	K mm	P mm	α	β	CONFEZIONE DA	CODICE
250	30	COMBI3	16	2,8	1,8	15°	5° ATB	1	**286.016.10M**
300	30	COMBI3	20	2,8	1,8	15°	5° ATB	1	**286.020.12M**
300*	30	COMBI3	48	3,2	2,2	15°	10° ATB	1	**286.048.12M**
315	30	COMBI3	24	3,2	2,2	15°	5° ATB	1	**286.024.13M**
350	30	COMBI3	24	3,2	2,2	15°	5° ATB	1	**286.024.14M**
400	30	COMBI3	28	3,2	2,2	15°	5° ATB	1	**286.028.16M**
450	30	2/10/60	32	3,8	2,8	15°	5° ATB	1	**286.032.18M**
500	30	2/10/60	36	3,8	2,8	15°	5° ATB	1	**286.036.20M**
550	30	2/10/60	40	4,2	3,2	15°	5° ATB	1	**286.040.22M**
600	30	2/10/60	40	4,2	3,2	15°	5° ATB	1	**286.040.24M**
700	30	2/10/60	46	4,4	3,2	15°	5° ATB	1	**286.046.28M**

SUGGERIMENTI: Si consiglia l'acquisto della riduzione da 30 a 25mm codice 299.225.00 (per lame Ø250-300-315)
Si consiglia l'acquisto della riduzione da 30 a 25mm codice 299.228.00 (per lame Ø350 e superiori)

**senza limitatore*

Lame con limitatore per taglio lungo vena *serie industriale*



285-290-293

IMPIEGO: per tagli lungo vena. Ottima finitura.

MACCHINE: multilame, seghe a banco, troncatrici, macchine portatili con avanzamento manuale e automatico.

MATERIALE: legni teneri e duri.





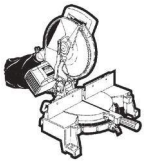

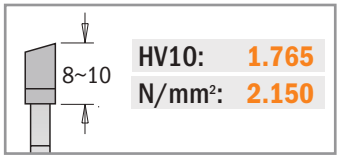

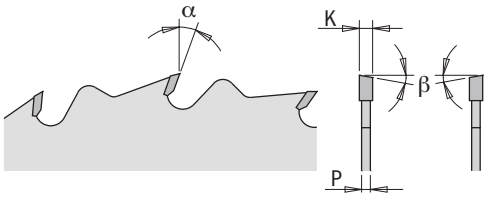



D mm	B mm	FORI TRASCINAMENTO	Z	K mm	P mm	α	β	CONFEZIONE DA	CODICE
250	30	COMBI3	24	2,8	1,8	20°	10° ATB	1	**290.250.24M**
260	30	COMBI3	28	2,8	1,8	20°	10° ATB	1	**290.260.28M**
270	30	2/7/42	28	2,8	1,8	20°	10° ATB	1	**290.270.28M**
300	30	COMBI3	24	3,2	2,2	20°	10° ATB	1	**293.024.12M**
300	35		24	3,2	2,2	20°	10° ATB	1	**293.024.12R**
305	30	2/10/60	28	2,8	1,8	20°	10° ATB	1	**293.028.22M**
315	30	COMBI3	28	3,2	2,2	20°	10° ATB	1	**293.028.12M**
315	30	COMBI3	36	3,2	2,2	15°	5° ATB	1	**285.036.13M**
350	30	COMBI3	28	3,5	2,5	20°	10° ATB	1	**293.028.14M**
350	35		28	3,5	2,5	20°	10° ATB	1	**293.028.14R**
400	30	COMBI3	36	3,5	2,5	20°	10° ATB	1	**285.036.16M**
450	30	2/10/60	36	3,8	2,8	20°	10° ATB	1	**285.036.18M**
500	30	COMBI3	44	4,0	2,8	20°	10° ATB	1	**285.044.20M**



285-291-294-295

IMPIEGO: per tagli traverso vena.
MACCHINE: seghe a banco, seghe circolari e macchine portatili.
MATERIALE: legni teneri e duri, pannelli stratificati e truciolari grezzi.

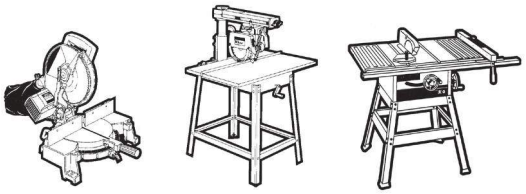

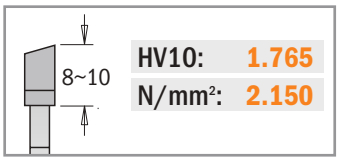

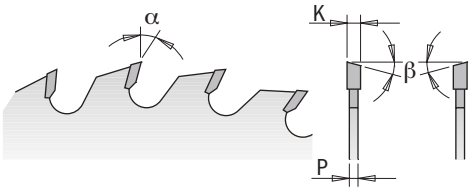



D mm	B mm	FORI TRASCINAMENTO	Z	K mm	P mm	α	β	CONFEZIONE DA	CODICE
200	30	2/10/60 + 2/7/42	36	3,2	2,2	15°	10° ATB	1	**285.036.08M**
200	30	2/10/60 + 2/7/42	48	3,2	2,2	15°	15° ATB	1	**285.048.08M**
250*	20	COMBI3	40	3,2	2,2	15°	10° ATB	1	**285.040.10H**
250	30	COMBI3	40	3,2	2,2	15°	10° ATB	1	**285.040.10M**
250	30	COMBI3	48	3,2	2,2	15°	10° ATB	1	**285.048.10M**
250	30	COMBI3	60	3,2	2,2	10°	15° ATB	1	**285.060.10M**
250	35		40	3,2	2,2	15°	10° ATB	1	**285.040.10R**
250	35		60	3,2	2,2	10°	15° ATB	1	**285.060.10R**
254	30	COMBI3	48	2,4	1,8	- 5° Neg.	15° ATB	1	**294.048.10M**
254	30	COMBI3	60	2,4	1,8	- 5° Neg.	15° ATB	1	**294.060.10M**
260	30	2/10/60 + 2/7/42	48	2,8	1,8	15°	10° ATB	1	**285.048.11M**
260	30	2/10/60 + 2/7/42	60	2,8	1,8	10°	15° ATB	5	**285.060.11M**
260	30	COMBI3	60	2,5	1,8	- 5° Neg.	15° ATB	1	**294.060.11M**
270*	30	2/7/42	42	2,8	1,8	15°	15° ATB	1	**291.270.42M**
275	20		42	3,2	2,2	15°	10° ATB	1	**285.042.11H**
280*	30	2/10/60 + 2/7/42	64	2,8	1,8	10°	15° ATB	1	**295.064.11M**
300*	20	COMBI3	48	3,2	2,2	15°	10° ATB	1	**285.048.12H**
300	30	COMBI3	36	3,2	2,2	15°	10° ATB	1	**285.036.12M**
300	30	COMBI3	48	3,2	2,2	15°	10° ATB	1	**285.048.12M**
300	30	COMBI3	60	3,2	2,2	15°	10° ATB	1	**285.060.12M**
300	30	COMBI3	72	3,2	2,2	10°	15° ATB	1	**285.072.12M**
300	35		48	3,2	2,2	15°	10° ATB	1	**285.048.12R**
300	35		72	3,2	2,2	10°	15° ATB	1	**285.072.12R**
305*	30	2/10/60 + 2/7/42	54	2,8	1,8	-5° Neg.	15° ATB	1	**294.054.22M**
315*	30	COMBI3	54	3,2	2,2	15°	10° ATB	1	**294.054.12M**
350	30	COMBI3	54	3,5	2,5	15°	10° ATB	1	**285.054.14M**
350	30	COMBI3	72	3,5	2,5	15°	10° ATB	1	**285.072.14M**
350	30	COMBI3	84	3,5	2,5	10°	15° ATB	1	**285.084.14M**
350	35		54	3,5	2,5	15°	10° ATB	1	**285.054.14R**
350	35		84	3,5	2,5	10°	15° ATB	1	**285.084.14R**
400	30	COMBI3	48	3,5	2,5	20°	10° ATB	1	**285.048.16M**
400	30	COMBI3	60	3,5	2,5	10°	15° ATB	1	**285.060.16M**
450	30	2/10/60	54	3,8	2,8	15°	15° ATB	1	**285.054.18M**
450	30	2/10/60	66	3,8	2,8	10°	15° ATB	1	**285.066.18M**
500	30	2/10/60	60	3,8	2,8	15°	15° ATB	1	**285.060.20M**
500	30	2/10/60	72	3,8	2,8	10°	15° ATB	1	**285.072.20M**
550	30	2/10/60	60	4,2	3,2	10°	15° ATB	1	**285.060.22M**
550	30	2/10/60	96	4,2	3,2	10°	15° ATB	1	**285.096.22M**
600	30	2/10/60	66	4,2	3,2	10°	15° ATB	1	**285.066.24M**
700	30	2/10/60	72	4,4	3,2	10°	15° ATB	1	**285.072.28M**

*Lame non silenziate

Lame per taglio di precisione *serie industriale*



285-294

IMPIEGO: per tagli traverso vena di ottima qualità.

MACCHINE: seghe a banco, seghe circolari, macchine sezionatrici e portatili.

MATERIALE: legni teneri e duri, legni esotici, MDF, truciolari, laminati, termoplastici.

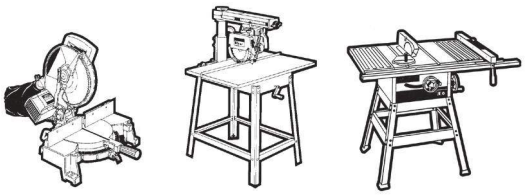

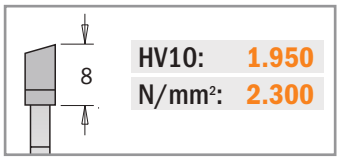

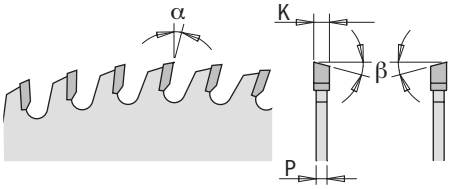

ECCELLENTE

Taglio su laminati e truciolare



Taglio traverso e lungo vena su multistrato



BUONO

Taglio lungo vena su legno



Taglio traverso vena su legno



D mm	B mm	Fori Trascinamento	Z	K mm	P mm	α	β	Confezione da	CODICE
150	30	2/7/42	48	3,2	2,2	5°	15° ATB	5	**285.048.06M**
160	20	2/6/32	48	2,2	1,6	5°	15° ATB	5	**285.160.48H**
180	30	2/7/42	56	3,2	2,2	5°	15° ATB	5	**285.056.07M**
200	30	2/10/60 + 2/7/42	64	3,2	2,2	5°	15° ATB	1	**285.064.08M**
250	30	COMBI3	80	3,2	2,2	5°	15° ATB	1	**285.080.10M**
250	35		80	3,2	2,2	5°	15° ATB	1	**285.080.10R**
300	30	COMBI3	96	3,2	2,2	5°	15° ATB	1	**285.096.12M**
300	35		96	3,2	2,2	5°	15° ATB	1	**285.096.12R**
305	30	COMBI3	72	3,2	2,2	10°	15° ATB	1	**285.072.22M**
305	30	COMBI3	72	3,2	2,2	-5° Neg.	15° ATB	1	**294.072.22M**
315	30	COMBI3	72	3,2	2,2	15°	10° ATB	1	**285.072.13M**
350	30	COMBI3	108	3,5	2,5	5°	15° ATB	1	**285.108.14M**
350	35		108	3,5	2,5	5°	15° ATB	1	**285.108.14R**
400	30	COMBI3	96	3,5	2,5	10°	15° ATB	1	**285.096.16M**
400	30	COMBI3	120	3,5	2,5	10°	15° ATB	1	**285.120.16M**

Lame per taglio di cornici *serie* ***XTreme***



285.5 XTREME

IMPIEGO: per tagli traverso vena di ottima qualità. Tagli perfetti di cornici e profilati anche con taglio di testa in vista.

MACCHINE: per seghe a banco, seghe circolari, macchine sezionatrici, troncatrici a singola o doppia testa.

MATERIALE: legno teneri e duri, MDF.

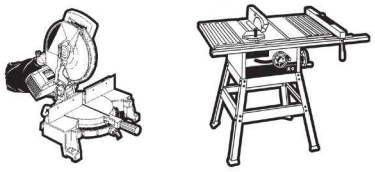

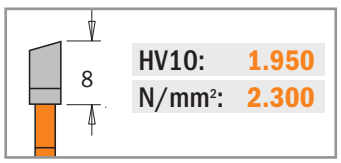

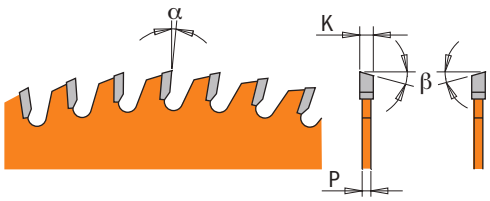

Doppia affilatura laterale



ECCELLENTE

Taglio di cornici e materie plastiche



D mm	B mm	Fori Trascinamento	Z	K mm	P mm	α	β	Confezione da	CODICE
250	30	COMBI3	80	3,0	2,5	10°	20° ATB	1	**285.580.10M**
300	30	COMBI3	96	3,0	2,5	10°	20° ATB	1	**285.596.12M**

■ Lame ad alta qualità con esclusivo rivestimento PTFE colore arancio, applicato sul corpo della lama in due strati fissati a caldo, con proprietà di anti-attrito, anti-aderenza e anti-corrosione.



285 ORANGE CHROME™

HW

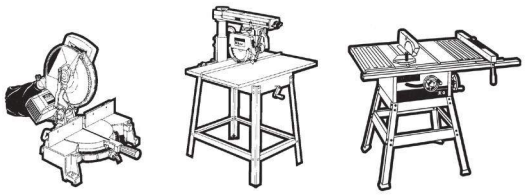

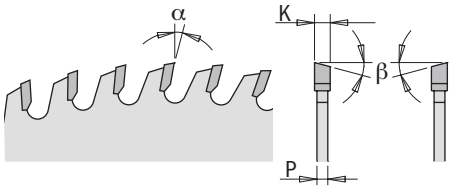



IMPIEGO: per tagli traverso vena.
MACCHINE: seghe a banco, seghe circolari e macchine portatili.
MATERIALE: legni teneri e duri, pannelli stratificati e truciolari grezzi.

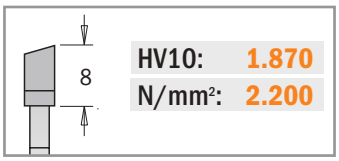



D mm	B mm	Fori Trascinamento	Z	K mm	P mm	α	β	Confezione da	Codice
250	30	COMBI3	40	3,2	2,2	15°	10° ATB	5	**285.640.10M**
300	30	COMBI3	48	3,2	2,2	15°	10° ATB	5	**285.648.12M**
350	30	COMBI3	54	3,5	2,5	15°	10° ATB	5	**285.654.14M**
400	30	COMBI3	60	3,5	2,5	10°	15° ATB	1	**285.660.16M**

IMPIEGO: per tagli traverso vena di ottima qualità.
MACCHINE: seghe a banco, seghe circolari, macchine sezionatrici e portatili.
MATERIALE: legni teneri e duri, legni esotici, MDF, truciolari, laminati, termoplastici.

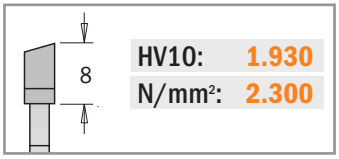



D mm	B mm	Fori Trascinamento	Z	K mm	P mm	α	β	Confezione da	Codice
250	30	COMBI3	60	3,2	2,2	10°	15° ATB	5	**285.660.10M**
300	30	COMBI3	72	3,2	2,2	10°	15° ATB	5	**285.672.12M**
350	30	COMBI3	84	3,5	2,5	10°	15° ATB	5	**285.684.14M**
400	30	COMBI3	96	3,5	2,5	10°	15° ATB	5	**285.696.16M**

IMPIEGO: per tagli traverso vena di precisione.
MACCHINE: seghe a banco, seghe circolari, macchine sezionatrici e portatili.
MATERIALE: legni teneri e duri, legni esotici, MDF, truciolari, laminati, termoplastici.

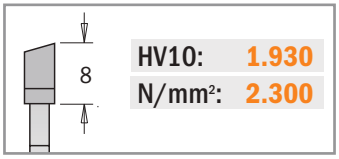



D mm	B mm	Fori Trascinamento	Z	K mm	P mm	α	β	Confezione da	Codice
250	30	COMBI3	80	3,2	2,2	5°	15° ATB	5	**285.680.10M**
300	30	COMBI3	96	3,2	2,2	5°	15° ATB	5	**285.696.12M**
350	30	COMBI3	108	3,5	2,5	5°	15° ATB	5	**285.708.14M**

Lame cromate e silenziate per melaminici e laminati *serie industriale*



283 ORANGE CHROME™

IMPIEGO: per sezionare singoli pannelli bilaminati.
Finiture perfette su entrambi i lati del pannello senza l'uso della lame incisore.

MACCHINE: seghe a banco e verticali, macchine sezionatrici e portatili.

MATERIALE: pannelli bilaminati con rivestimento, piallacciati.



INTAGLI RIEMPITI





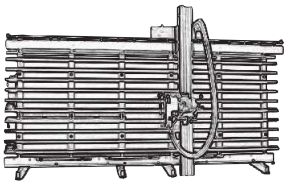

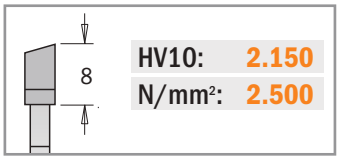



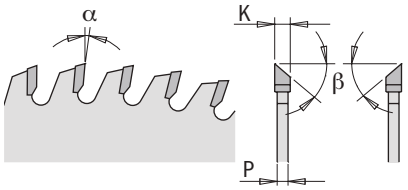



D mm	B mm	FORI TRASCINAMENTO	Z	K mm	P mm	α	β	CONFEZIONE DA	CODICE
250	30	COMBI3	80	3,2	2,2	-2° Neg.	38° ATB	5	**283.680.10M**
300	30	COMBI3	96	3,2	2,2	2°	38° ATB	5	**283.696.12M**

Lame per melaminici e laminati *serie industriale*



283

IMPIEGO: per sezionare singoli pannelli bilaminati.
Finiture perfette su entrambi i lati del pannello senza l'uso della lame incisore.

MACCHINE: seghe a banco e verticali, macchine sezionatrici e portatili.

MATERIALE: pannelli bilaminati con rivestimento, piallacciati.





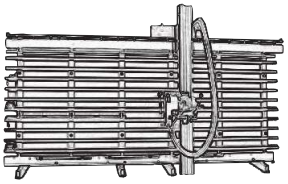

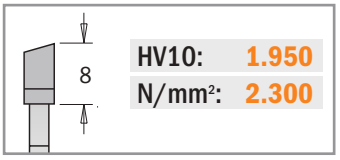

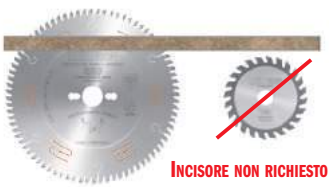

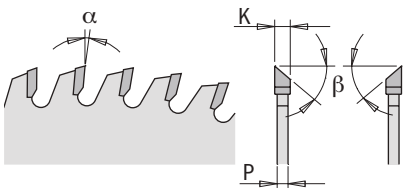



D mm	B mm	FORI TRASCINAMENTO	Z	K mm	P mm	α	β	CONFEZIONE DA	CODICE
220*	30	2/7/42	64	3,2	2,2	-5° Neg.	40° ATB	1	**283.064.09M**
250	30	COMBI3	80	3,2	2,2	-2° Neg.	40° ATB	1	**283.080.10M**
300	30	COMBI3	96	3,2	2,2	2°	40° ATB	1	**283.096.12M**
350	30	COMBI3	108	3,5	2,5	5°	40° ATB	1	**283.108.14M**

*Lame non silenziate

Lame per taglio di super precisione *serie* ***XTreme***



274 XTREME

HW

IMPIEGO: per tagli traverso vena di ottima qualità.
MACCHINE: seghe a banco, seghe circolari, macchine sezionatrici e portatili.
MATERIALE: legni teneri e duri, legni esotici, MDF, truciolari, laminati, termoplastici.

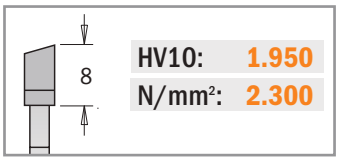

Massima tolleranza 0,05mm.

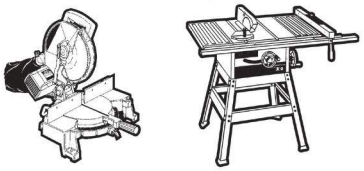

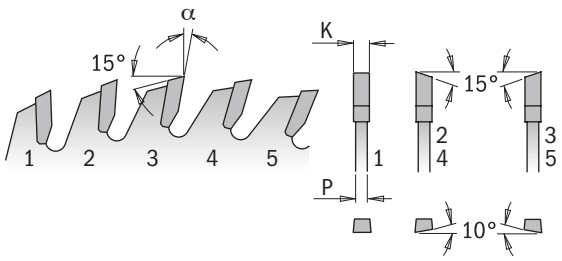

ECCELLENTE

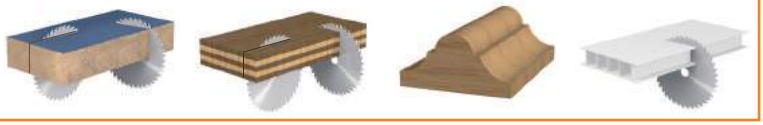

D mm	B mm	Fori Trascinamento	Z	K mm	P mm	α	β	Confezione da	CODICE
250	30	COMBI3	80	3,2	2,2	15°	1FTG+4ATB	1	**274.080.10M**
300	30	COMBI3	100	3,2	2,2	15°	1FTG+4ATB	1	**274.100.12M**

Lame per bilaminati e rivestimenti plastici *serie industriale*



287

HW

IMPIEGO: per sezionare singoli pannelli bilaminati. Lunga durata di taglio e finiture perfette su entrambi i lati del pannello senza l'uso della lame incisore.
MACCHINE: seghe a banco, macchine sezionatrici orizzontali.
MATERIALE: pannelli bilaminati con rivestimento, impiallacciati, termoplastici.

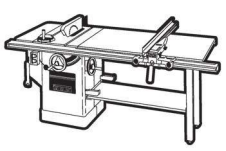





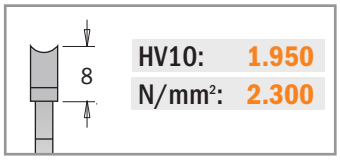

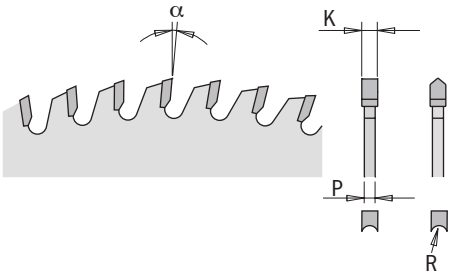

ECCELLENTE



D mm	B mm	Fori Trascinamento	Z	K mm	P mm	α	β	Confezione da	CODICE
Angolo di taglio negativo									
220	30	2/7/42	42	3,2	2,2	-6° Neg.	HDF	1	**287.043.09M**
250	30	COMBI3	48	3,2	2,2	-6° Neg.	HDF	1	**287.049.10M**
303	30	COMBI3	60	3,2	2,2	-6° Neg.	HDF	1	**287.061.12M**

Lame cromate e silenziate per bilaminati *serie industriale*



287 ORANGE CHROME™

HW LONG LIFE

IMPIEGO: per sezionare pannelli bilaminati.
Lunga durata di taglio e alta velocità di avanzamento senza l'uso di lame incisore.

MACCHINE: seghe a banco, macchine sezionatrici verticali.

MATERIALE: pannelli bilaminati con rivestimento, impiallacciati, termoplastici.



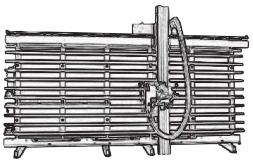



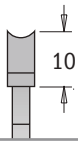

HV10: 2.150
N/mm²: 2.500



INCISORE NON RICHIESTO

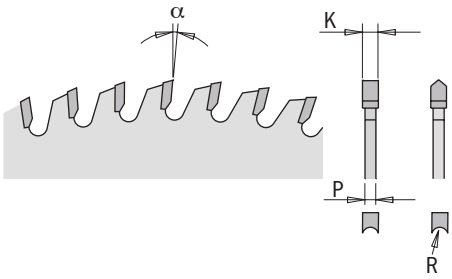

ECCELLENTE

Taglio traverso vena su multistrato



Taglio su laminati e truciolare



D mm	B mm	FORI TRASCINAMENTO	Z	K mm	P mm	α	β	CONFEZIONE DA	CODICE
Angolo di taglio positivo									
250	30	COMBI3	48	3,2	2,2	10°	HDF	5	**287.648.10M**
303	30	COMBI3	60	3,2	2,2	10°	HDF	5	**287.660.12M**

Lame per bilaminati e rivestimenti plastici *serie industriale*



287

HW

IMPIEGO: per sezionare singoli pannelli bilaminati. Lunga durata di taglio e finiture perfette su entrambi i lati del pannello senza l'uso della lame incisore.

MACCHINE: seghe a banco, macchine sezionatrici verticali.

MATERIALE: pannelli bilaminati con rivestimento, impiallacciati, termoplastici.

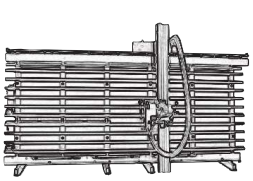





INCISORE NON RICHIESTO

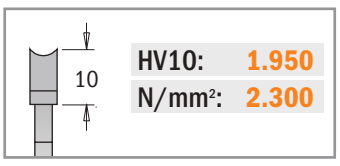

HV10: 1.950
N/mm²: 2.300

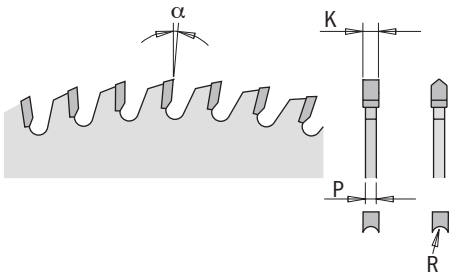

ECCELLENTE

Taglio traverso vena su multistrato



Taglio su laminati e truciolare



D mm	B mm	FORI TRASCINAMENTO	Z	K mm	P mm	α	β	CONFEZIONE DA	CODICE
Angolo di taglio positivo									
160	20	2/6/32	34	2,6	1,8	10°	HDF	5	**287.034.06H**
220	30	2/7/42	42	3,2	2,2	10°	HDF	1	**287.042.09M**
250	30	COMBI3	48	3,2	2,2	10°	HDF	1	**287.048.10M**
303	30	COMBI3	60	3,2	2,2	10°	HDF	1	**287.060.12M**

Lame a dente trapezoidale positivo cromate e silenziate



281 ORANGE CHROME™

HW LONG LIFE

Impiego: per sezionare. Finiture perfette.
Macchine: seghe a banco, macchine sezionatrici orizzontali.
Materiale: pannelli bilaminati, melaminici e melaminici plastici.

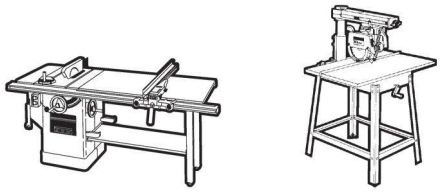



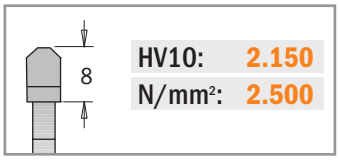

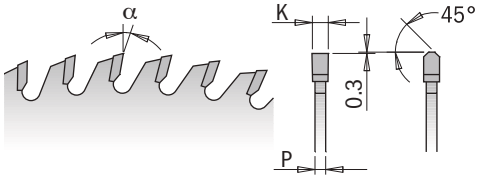



D mm	B mm	Fori Trascinamento	Z	K mm	P mm	α	β	Confezione da	Codice
250	30	COMBI3	80	3,2	2,2	5°	TCG	5	**281.680.10M**
300	30	COMBI3	72	3,2	2,2	10°	TCG	5	**281.672.12M**
300	30	COMBI3	96	3,2	2,2	5°	TCG	5	**281.696.12M**
350	30	COMBI3	84	3,5	2,5	10°	TCG	5	**281.684.14M**
350	30	COMBI3	108	3,5	2,5	5°	TCG	5	**281.708.14M**

Lame per melaminici e laminati, lunga durata *serie* ***XTreme***



295 XTREME

HW LONG LIFE

Impiego: per sezionare. Finiture perfette.
Macchine: seghe a banco, macchine sezionatrici orizzontali.
Materiale: pannelli bilaminati, melaminici e rivestimenti plastici.

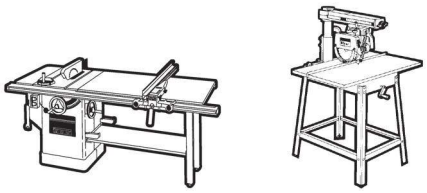



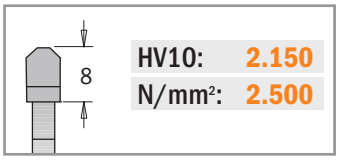

Massima tolleranza 0,05mm.

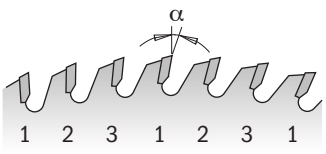

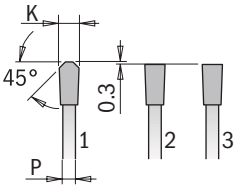



D mm	B mm	Fori Trascinamento	Z	K mm	P mm	α	β	Confezione da	Codice
250	30	COMBI3	78	3,2	2,2	10°	FFT	1	**295.078.10M**
300	30	COMBI3	96	3,2	2,2	10°	FFT	1	**295.096.12M**
350	30	COMBI3	108	3,5	2,5	10°	FFT	1	**295.108.14M**

Lame a dente trapezoidale positivo per laminati e truciolari *serie industriale*



281

IMPIEGO: per sezionare. Finiture perfette.
MACCHINE: seghe a banco, macchine sezionatrici orizzontali.
MATERIALE: pannelli bilaminati, melaminici e rivestimenti plastici.

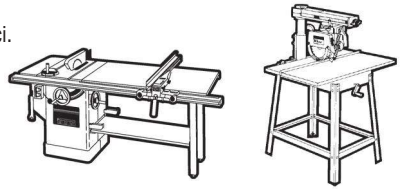

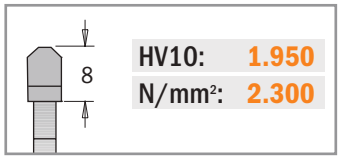

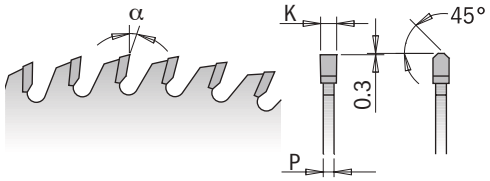

ECCELLENTE

Taglio su laminati e truciolare



Taglio traverso vena su multistrato



D mm	B mm	Fori Trascinamento	Z	K mm	P mm	α	β	Confezione da	Codice
160	20 (Virutex)	4/7/32 45°	40	2,2	1,6	10°	TCG	5	**281.160.40H**
160*	20	2/6/32	40	2,2	1,6	10°	TCG	5	**281.160.40H2**
200*	30	2/7/42	64	3,2	2,2	10°	TCG	1	**281.064.08M**
220*	30	2/7/42	64	3,2	2,2	10°	TCG	1	**281.064.09M**
250	30	COMBI3	60	3,2	2,2	10°	TCG	1	**281.060.10M**
250	30	COMBI3	80	3,2	2,2	10°	TCG	1	**281.080.10M**
300	30	COMBI3	72	3,2	2,2	10°	TCG	1	**281.072.12M**
300	30	COMBI3	96	3,2	2,2	10°	TCG	1	**281.096.12M**
350	30	COMBI3	84	3,5	2,5	10°	TCG	1	**281.084.14M**
350	30	COMBI3	108	3,5	2,5	10°	TCG	1	**281.108.14M**

*Lame non silenziate

Lame a dente trapezoidale negativo per laminati e truciolari *serie* ***XTreme***



281 XTREME — ORANGE CHROME™

IMPIEGO: per sezionare. Finiture perfette.
MACCHINE: seghe a banco, macchine sezionatrici orizzontali.
MATERIALE: pannelli bilaminati, melaminici e rivestimenti plastici.

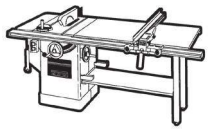

ECCELLENTE

Taglio su laminati e truciolare



Taglio traverso e lungo vena su multistrato





INCISORE NON RICHIESTO

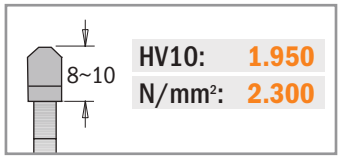

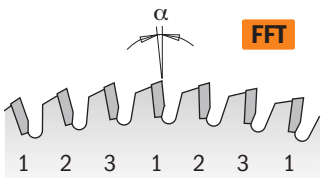

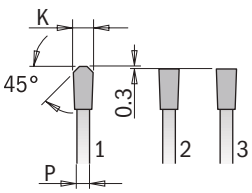

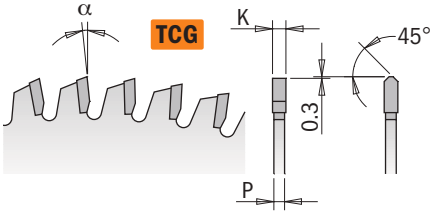

D mm	B mm	Fori Trascinamento	Z	K mm	P mm	α	β	Confezione da	Codice
new 160	20	2/6/32	56	2,2	1,6	-3° Neg.	TCG	5	**281.161.56H**
new 165	20	2/6/32	56	2,2	1,6	-3° Neg.	TCG	5	**281.166.56H**
220	30	COMBI3	63	3,2	2,2	-3° Neg.	FFT	1	**281.063.09M**
250	30	COMBI3	60	3,2	2,2	-3° Neg.	FFT	1	**281.061.10M**
250	30	COMBI3	81	3,2	2,2	-3° Neg.	FFT	1	**281.081.10M**
300	30	COMBI3	72	3,2	2,2	-3° Neg.	FFT	1	**281.073.12M**
300	30	COMBI3	96	3,2	2,2	-3° Neg.	FFT	1	**281.097.12M**
ORANGE CHROME									
new 250	30	COMBI3	80	3,2	2,2	-3° Neg.	TCG	5	**281.681.10M**
new 300	30	COMBI3	96	3,2	2,2	-3° Neg.	TCG	5	**281.697.12M**

XTREME NOISELESS ALL-AROUND LA RIVOLUZIONE DELLE LAME!

Caratterizzate da una geometria del dente in attesa di brevetto Leuco e un corpo utensile progettato per garantire una vasta gamma di applicazioni durante la lavorazione dei tradizionali legni solidi e legnami. Le lame “Xtreme All-around” garantiscono un risultato eccellente e di qualità, assicurano una durata 20 volte maggiore e una riduzione di rumore del 20% rispetto ad alle lame convenzionali in metallo duro.

TAGLI SENZA LIMITI: TANTI MATERIALI CON UNA SOLA LAMA!

ECCELLENTE

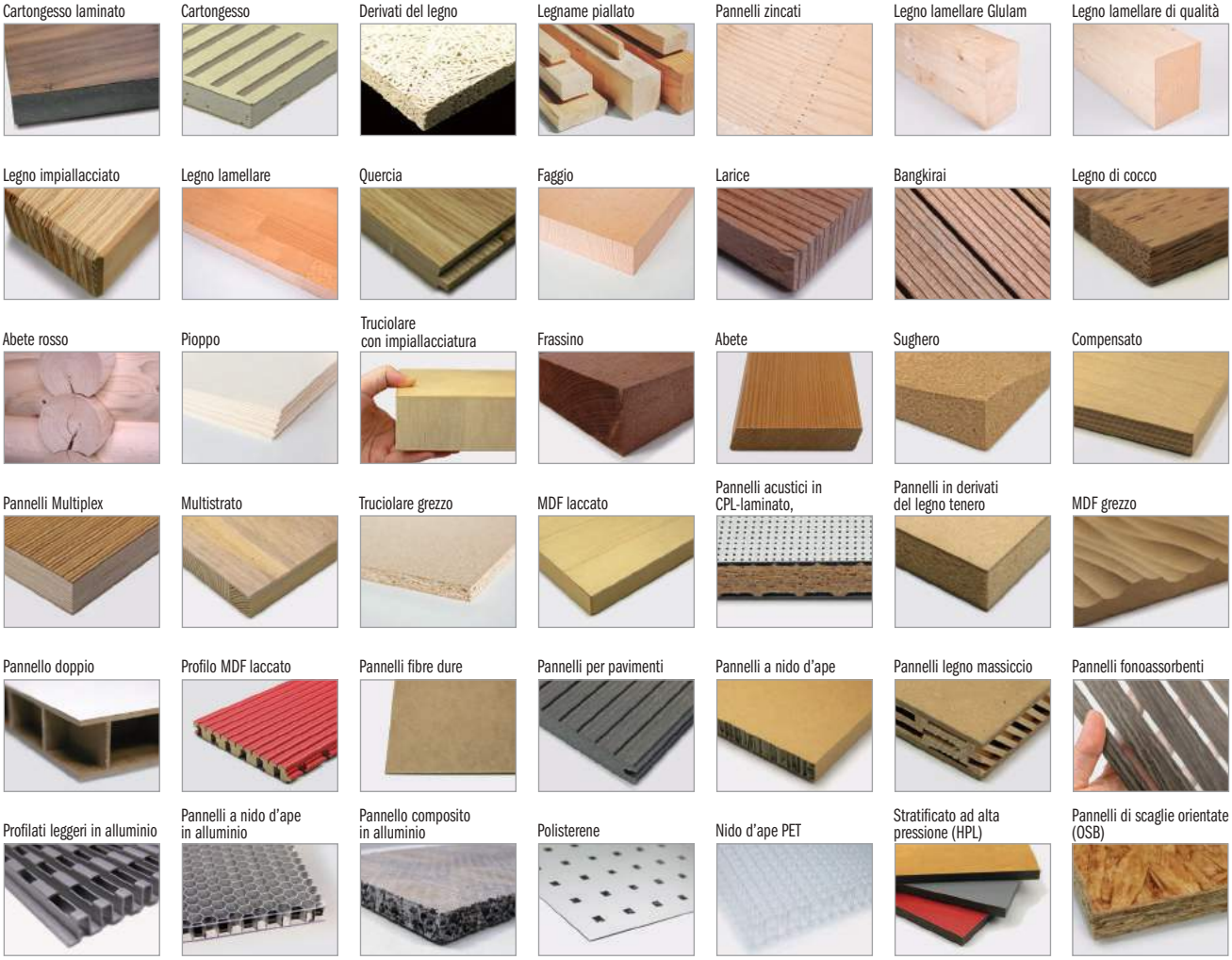

BUONO

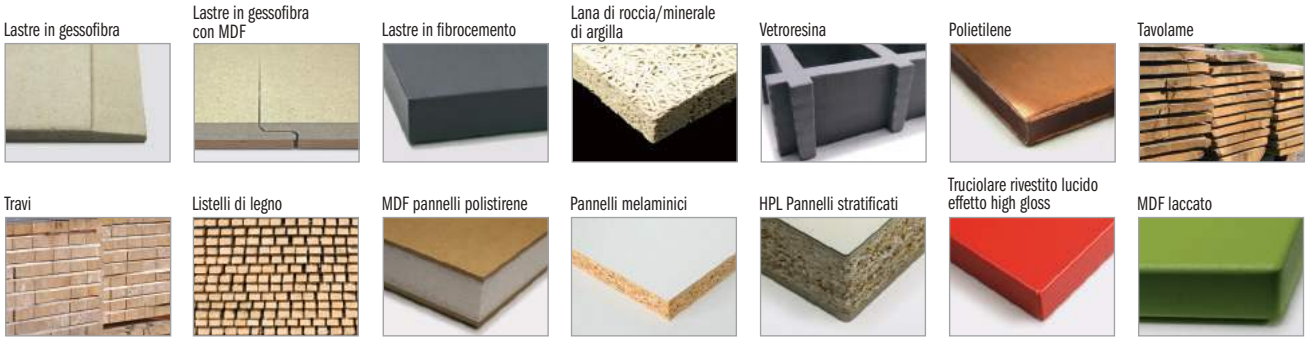

- Non è raccomandato l’utilizzo delle lame per tagli longitudinali su legni teneri e materiali con spessore maggiore di 40mm.
- Non tagliare materiale con chiodi, pietra e parti di metallo.
- Per garantire un taglio perfetto si consiglia l’utilizzo di una lama incisore.

new

CMT ORANGE TOOLS®



235 XTREME NOISELESS ALL-AROUND

DP LONG LIFE

Impiego: per sezionatura, finiture perfette grazie ad un'alta velocità di avanzamento. Lunga durata.

Macchine: per troncatrice e macchine portatili, seghe a banco, macchine sezionatrici orizzontali, CNC e sistemi di linea automatizzati.

Materiale: vedi pagina a fianco.

20X LONGER LIFE THAN CARBIDE

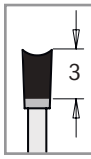

HV10: 10.000
Riaffilabile: 2x

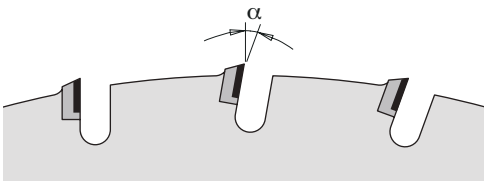

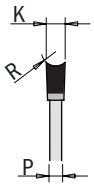

LEUCO
Patent Pending



XTREME NOISELESS

Grazie alla minimizzazione della profondità delle gole, questa lama è riuscita con successo a ridurre il rumore di rotazione a vuoto fino a 15 dB(A) rispetto ad una lama tradizionale. Con un livello di rumore di circa 70dB(A), indossare dispositivi di protezione acustica non è più necessario.

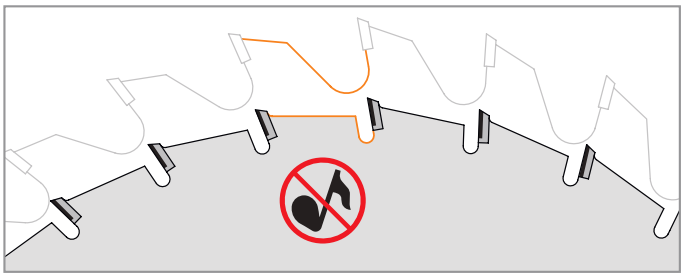

XTREME ALL-AROUND

Adatta per tutti i tipi di troncatrici e macchine portatili, seghe a banco, macchine sezionatrici verticali, CNC e sistemi di linea automatizzati.

XTREME QUALITY

La speciale lama a dente concavo garantisce UN'ECCELLENTE qualità di taglio.

XTREME FAST

I denti sono incredibilmente sottili! Lo spessore è di appena 2,5mm e ciò garantisce una minor pressione di taglio, richiedendo meno potenza durante l'utilizzo.
I denti possono essere riaffilati fino a 2 volte.

XTREME LIFETIME

Durata 20 volte maggiore grazie ai denti in diamante.

Utilizzo Consigliato

- Si raccomanda l'utilizzo del **coltello divisore** con spessore tra **2,0** e **2,4**

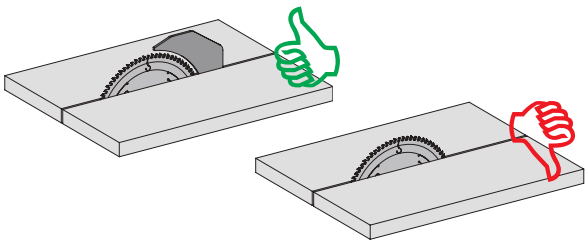

Maggiore durata grazie al rivestimento diamantato

Pulisci regolarmente la tua lama.
Questo ti garantirà una maggiore precisione di taglio e una durata imbattibile.



D mm	B mm	Fori Trascinamento	Z	K mm	P mm	α	β	Confezione da	Codice
160	20	2/6/32	20	2,2	1,6	10°	HR	1	**235.160.20H**
190	30	2/7/42	24	2,5	2,0	10°	HR	1	**235.190.24M**
216	30	2/7/42	30	2,5	2,0	10°	HR	1	**235.216.30M**
250	30	COMBI3	36	2,5	2,0	10°	HR	1	**235.250.36M**
300	30	COMBI3	44	2,5	2,0	10°	HR	1	**235.300.44M**

Lame trapezoidali in diamante policristallino *serie* ***XTreme***



237 XTREME

DP LONG LIFE

IMPIEGO: per sezionare. Finiture perfette con l'uso di lame incisore. Prestazioni 50 volte superiori rispetto alle lame in metallo duro grazie alla speciale formula in diamante: il miglior rapporto qualità prezzo!

MACCHINE: seghe a banco, macchine sezionatrici orizzontali e verticali.

MATERIALE: pannelli bilaminati, MDF e HDF.

50X LONGER LIFE THAN CARBIDE

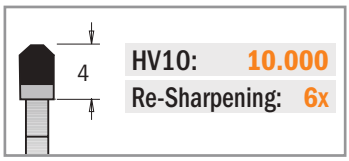

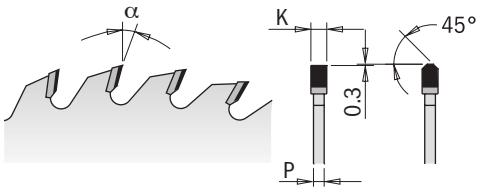



D mm	B mm	FORI TRASCINAMENTO	Z	K mm	P mm	α	β	CONFEZIONE DA	CODICE
250	30	COMBI3	48	3,2	2,2	10°	45° TCG	1	**237.048.10M**
300	30	COMBI3	60	3,2	2,2	10°	45° TCG	1	**237.060.12M**
300	30	COMBI3	96	3,2	2,2	15°	45° TCG	1	**237.096.12M**
350	30	COMBI3	72	3,5	2,4	15°	45° TCG	1	**237.072.14M**

Lame ad alta qualità con esclusivo rivestimento di nichelatura, applicato sul corpo della lama con proprietà di anti-attrito, anti-aderenza e anti-corrosione.

Lame incisore a denti conici in diamante policristallino *serie* ***XTreme***



238 XTREME

DP LONG LIFE

IMPIEGO: per la sezionatura del rivestimento di pannelli bilaminati. Queste lame incisore garantiscono prestazioni 50 volte superiori alle classiche lame in metallo duro, grazie alla speciale formula in diamante policristallino: il miglior rapporto qualità prezzo!

MACCHINE: macchine sezionatrici equipaggiate con l'unità per lama incisore.

MATERIALE: pannelli bilaminati, MDF e HDF.

50X LONGER LIFE THAN CARBIDE

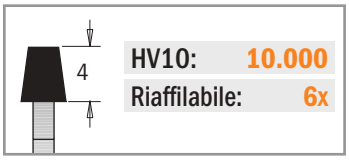

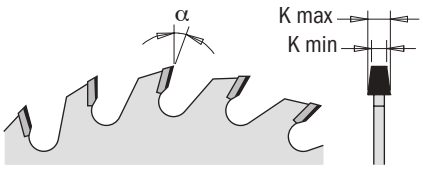



D mm	B mm		Z	K mm		α	β	CONFEZIONE DA	CODICE
120	20		20	3,1-3,7		5°	CONICO	1	**238.120.20H**
125	20		20	3,1-3,7		5°	CONICO	1	**238.125.20H**

Lame ad alta qualità con esclusivo rivestimento di nichelatura, applicato sul corpo della lama con proprietà di anti-attrito, anti-aderenza e anti-corrosione.

Lame incisore regolabili cromate



289 ORANGE CHROME™

HW LONG LIFE

IMPIEGO: per la sezionatura del rivestimento di pannelli bilaminati.

MACCHINE: macchine sezionatrici equipaggiate con l'unità per lama incisore che non permette la regolazione della profondità.

MATERIALE: pannelli bilaminati, MDF.

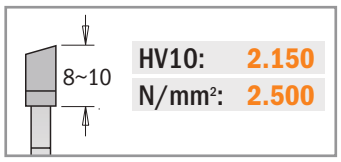

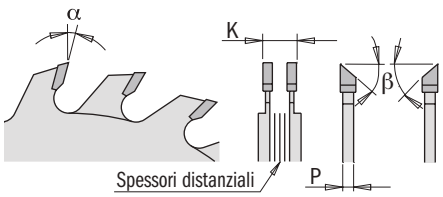



D mm	B mm	FORI TRASCINAMENTO	Z	K mm		α	β	CONFEZIONE DA	CODICE
new 100	20	2/4,2/42	10+10	2,8-3,6		11°	5° ATB	5	**289.700.20H**
120	20	2/4,2/42	12+12	2,8-3,6		11°	5° ATB	5	**289.720.24H**
120	22	2/4,2/42	12+12	2,8-3,6		11°	5° ATB	5	**289.720.24K**
125	20	2/4,2/42	12+12	2,8-3,6		11°	5° ATB	5	**289.725.24H**

Lame incisore regolabili *serie industriale*



289

HW LONG LIFE

IMPIEGO: per la sezionatura del rivestimento di pannelli bilaminati.

MACCHINE: macchine sezionatrici equipaggiate con l'unità per lama incisore che non permette la regolazione della profondità.

MATERIALE: pannelli bilaminati, MDF.

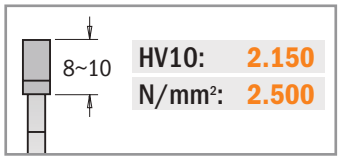

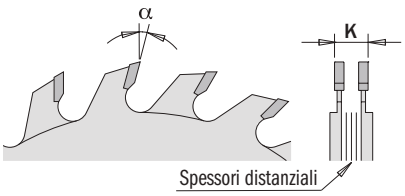



D mm	B mm	FORI TRASCINAMENTO	Z	K mm	α	β	CONFEZIONE DA	CODICE	Ricambi PVC DISTANZIALI
70	20	2/3,1 - 3,8/32	8+8	2,8-3,6	12°	PIANO	1	**289.070.16H**	299.000.05H
80	20	2/3,1 - 3,8/42	10+10	2,8-3,6	12°	PIANO	1	**289.080.20H**	299.000.06H
100	20	2/3,1 - 3,8/42	10+10	2,8-3,6	12°	PIANO	1	**289.100.20H**	299.000.02K
100	22	2/3,1 - 3,8/42	10+10	2,8-3,6	12°	PIANO	1	**289.100.20K**	299.000.02K
120	20	2/3,1 - 3,8/42	12+12	2,8-3,6	12°	PIANO	1	**289.120.24H**	299.000.02K
120	22	2/3,1 - 3,8/42	12+12	2,8-3,6	12°	PIANO	1	**289.120.24K**	299.000.02K
120	50	4/6,2 - 10/62	12+12	2,8-3,6	12°	PIANO	1	**289.120.24T**	
125	20	2/3,1 - 3,8/42	12+12	2,8-3,6	12°	PIANO	1	**289.125.24H**	299.000.02K
125	22	2/3,1 - 3,8/42	12+12	2,8-3,6	12°	PIANO	1	**289.125.24K**	299.000.02K

Lame incisore a denti conici cromate



288 ORANGE CHROME™

HW LONG LIFE

IMPIEGO: per sezionare il rivestimento di pannelli bilaminati.
MACCHINE: macchine sezionatrici con l'unità per lama incisore.
MATERIALE: pannelli bilaminati, MDF.

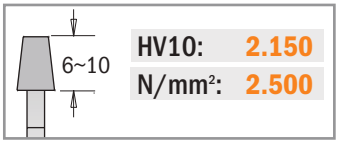

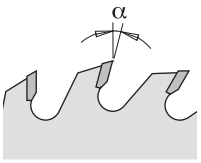

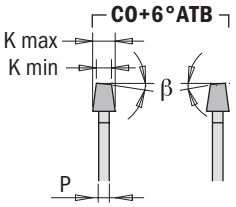

D mm	B mm		Z	K mm	P mm	α	β	CONFEZIONE DA	CODICE
120	20		24	3,1-4,3	2,2	0°	CO+6° ATB	5	**288.720.24H**
120	22		24	3,1-4,3	2,2	0°	CO+6° ATB	5	**288.720.24K**
125	20		24	3,1-4,3	2,2	0°	CO+6° ATB	5	**288.725.24H**

Lame incisore a denti conici *serie industriale*



288

HW LONG LIFE

IMPIEGO: per sezionare il rivestimento di pannelli bilaminati.
MACCHINE: macchine sezionatrici con l'unità per lama incisore.
MATERIALE: pannelli bilaminati, MDF.



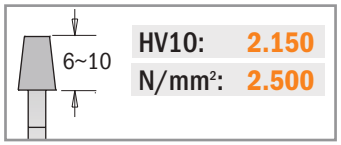

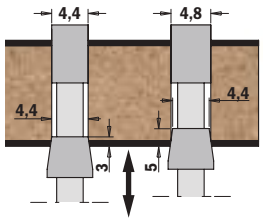



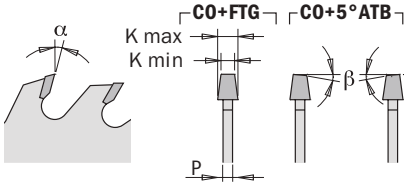

D mm	B mm	FORI TRASCINAMENTO	Z	K mm	P mm	α	β	CONFEZIONE DA	CODICE	CODICE XTREME
80	20		12	3,1-4,0	2,2	10°	CO+FTG	1	**S288.080.12H**	
100	20		20	3,1-4,0	2,5	5°	CO+5° ATB	1	**288.100.20H**	
100	22		20	3,1-4,0	2,5	5°	CO+5° ATB	1	**288.100.20K**	
120	20		24	3,1-4,0	2,5	5°	CO+5° ATB	1	**288.120.24H**	
120	20		24	3,4-4,2	2,5	5°	CO+5° ATB	1	**288.120.24H1**	
120	22		24	3,1-4,0	2,5	5°	CO+5° ATB	1	**288.120.24K**	
125	20		24	3,1-4,0	2,5	5°	CO+5° ATB	1	**288.125.24H**	
125	20		24	3,4-4,2	2,5	5°	CO+5° ATB	1	**288.125.24H1**	
125	20		24	4,3-5,5	3,2	10°	CO+FTG	1	**288.125.24H2**	
125	22		24	3,1-4,0	2,5	5°	CO+5° ATB	1	**288.125.24K**	
125	45		24	4,3-5,5	3,2	10°	CO+FTG	1	**288.125.24Q**	
140	16	1/6/33	24	3,1-4,0	2,2	10°	CO+FTG	1	**Y288.140.24E**	
150	45	3/11/70	36	4,3-5,5	3,2	10°	CO+FTG	1	**288.150.36Q**	
160	45	3/11/70	36	4,3-5,5	3,2	10°	CO+FTG	1	**288.160.36Q**	
160	55	3/7/66 + 3/6/84	36	4,3-5,5	3,2	10°	CO+FTG	1	**288.160.360**	
160	55	3/7/66 + 3/6/84	36	4,7-6,0	3,5	10°	CO+FTG	1	**Y288.160.3602**	
180	20		36	4,3-5,5	3,2	10°	CO+FTG	1	**Y288.180.36H**	
180	30		36	4,4-5,3	3,2	10°	CO+FTG	1		**288.180.36M**
180	45		36	4,8-5,6	3,5	10°	CO+FTG	1		**288.180.36Q**
180	55		36	5,0-6,2	3,5	10°	CO+FTG	1	**288.180.360**	
180	50	3/12,5/80	44	4,3-5,5	3,2	10°	CO+FTG	1	**288.180.44T**	
200	20		36	4,4-5,3	3,2	10°	CO+FTG	1		**288.200.36H**
200	45		36	4,7-6,0	3,5	10°	CO+FTG	1	**288.200.36Q**	
200	45		36	4,3-5,5	3,2	10°	CO+FTG	1	**Y288.200.36Q2**	
200	65	2/9/100 + 2/9/110	36	4,4-5,3	3,2	10°	CO+FTG	1		**288.200.36J**
215	50	3/15/80	42	4,3-5,5	3,2	10°	CO+FTG	1	**288.215.42T**	
300	50	3/15/80	48	4,3-5,5	3,2	10°	CO+FTG	1	**288.300.48T**	
300	65	2/9/100 + 2/9/110	72	4,3-5,5	3,2	10°	CO+FTG	1	**288.300.72J**	



281-282

IMPIEGO: per sezionare pannelli singoli e in pacco.
MACCHINE: sezionatrici orizzontali.
MATERIALE: pannelli bilaminati, melaminici, MDF.



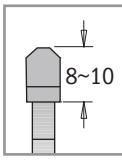

HV10: 2.150
N/mm²: 2.500

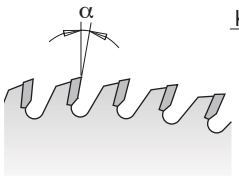

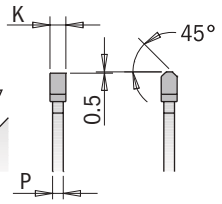

ECCELLENTE Taglio su laminati e truciolare



D mm	B mm	FORI TRASCINAMENTO	Z	K mm	P mm	α	β	SILENZIATURA	CONFEZIONE DA	CODICE	CODICE XTREME
250	30	COMBI3	60	3,2	2,2	10°	TCG		1	**281.060.10M**	
250	30	COMBI3	80	3,2	2,2	10°	TCG		1	**281.080.10M**	
300	30	COMBI3	60	4,4	3,2	16°	TCG		1	**282.060.12M**	
300	30	COMBI3	72	3,2	2,2	10°	TCG		5	**281.072.12M**	
300	30	COMBI3	96	3,2	2,2	10°	TCG		1	**281.096.12M**	
300	75		60	4,4	3,2	16°	TCG		1	**282.060.12X**	
300	80	COMBI5	60	4,4	3,2	16°	TCG		1	**282.060.12W**	
320	65	2/9/100 + 2/9/110	60	4,4	3,2	16°	TCG		1		**Y282.060.13J**
320	65	2/9/100 + 2/9/110	72	4,4	3,2	16°	TCG		1	**282.072.13J**	
350	30	COMBI3	54	4,4	3,2	16°	TCG		1	**282.054.14M**	
350	30	COMBI3	72	4,4	3,2	16°	TCG		1		**282.072.14M**
350	30	COMBI3	108	3,5	2,5	10°	TCG		1	**281.108.14M**	
350	50	3/12,5/80	72	4,4	3,2	16°	TCG		1	**282.072.14T**	
350	60	2/14/100	72	4,4	3,2	16°	TCG		1	**Y282.072.14U**	
350	75	4/15/105 + 3/7/100	54	4,4	3,2	16°	TCG		1	**282.054.14X**	
350	75	4/15/105 + 3/7/100	72	4,4	3,2	16°	TCG		1		**282.072.14X**
350	80	COMBI5	54	4,4	3,2	16°	TCG		1	**282.054.14W**	
350	80	COMBI5	72	4,4	3,2	16°	TCG		1	**282.072.14W**	
355	30	2/7/42 + 2/10/60	72	4,4	3,2	16°	TCG		1	**S282.03556**	
355	65	2/9/100 + 2/9/110	72	4,4	3,2	16°	TCG		1	**282.072.14J2**	
380	60	COMBI7	72	4,8	3,5	16°	TCG		1		**282.072.15U**
380	80	COMBI5	72	4,4	3,2	16°	TCG		1	**282.072.15W**	
400	30	2/10/60	60	4,4	3,2	16°	TCG		1	**282.060.16M**	
400	30	2/10/60	72	4,4	3,2	16°	TCG		1	**282.072.16M**	
400	60	COMBI7	72	4,4	3,2	16°	TCG		1	**282.072.16U**	
400	75	4/15/105	60	4,4	3,2	16°	TCG		1	**282.060.16X**	
400	75	4/15/105	72	4,4	3,2	16°	TCG		1		**282.072.16X**
400	80	COMBI5	60	4,4	3,2	16°	TCG		1	**282.060.16W**	
400	80	COMBI5	72	4,4	3,2	16°	TCG		1		**282.072.16W**
430	75	4 /15/105	72	4,4	3,2	16°	TCG		1	**282.072.17X**	
430	80	COMBI5	72	4,4	3,2	16°	TCG		1	**282.072.17W2**	
450	60	COMBI7	72	4,8	3,5	16°	TCG		1		**282.072.18U**
450	80	COMBI5	72	4,8	3,5	16°	TCG		1	**282.072.18W2**	
500	60	2/11/115	72	4,8	3,5	16°	TCG		1	**282.072.20U**	
500	80	COMBI5	72	4,8	3,5	16°	TCG		1	**Y282.072.20W**	
550	100		72	5,2	3,5	16°	TCG		1	**282.072.22A**	

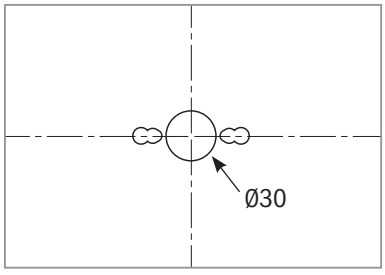

COMBI3
2/7/42mm
2/9/46,4mm
2/10/60mm

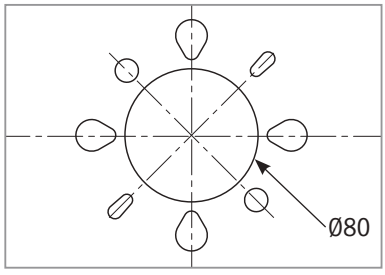

COMBI5
2/7/110mm
2/8,4/130mm
2/14/110mm
4/9/100mm
4/19/120mm

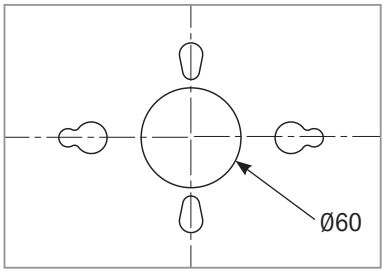

COMBI7
2/10/80mm
1/11/85mm
2/11/115mm
2/11/148mm
2/14/100mm
2/14/125mm
2/19/120mm



284

Impiego: per tagliare tubi, trafilati e pannelli polimerici.

Macchine: seghe a banco, troncatrici singole e doppie con bloccaggio del pezzo.

Materiali: alluminio, ottone, rame, plastica, materiali non ferrosi.

Avvertenze: **si raccomanda di bloccare meccanicamente il pezzo da lavorare durante le operazioni di taglio. Si raccomanda l'uso di liquido lubrificante. EVITARE l'uso di cera in stick per la lubrificazione.**

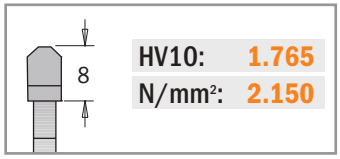

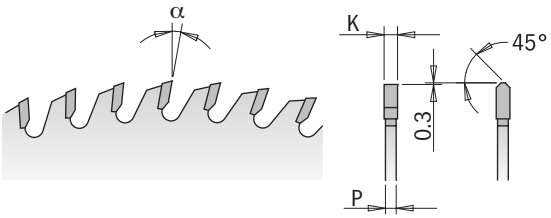



Lame circolari industriali per materiali non ferrosi e plastica - Angolo di taglio positivo

D mm	B mm	Fori Trascinamento	Z	K mm	P mm	α	β	Confezione da	Codice
160	20	-	24	2,2	1,6	5°	TCG	5	**284.160.24H**
190	30	-	30	2,6	2,2	5°	TCG	5	**284.190.30M**
216	30	2/7/42	40	2,6	2,2	5°	TCG	5	**284.216.40M**

Note: le lame sono imballate in confezione di plastica.

Lame circolari industriali - Angolo di taglio positivo

D mm	B mm	Fori Trascinamento	Z	K mm	P mm	α	β	Confezione da	Codice
250	32	2/12/64	80	3,2	2,5	5°	TCG	1	**284.080.10P**
300	32	2/12/64	96	3,2	2,5	5°	TCG	1	**284.096.12P**
350	32	2/12/64	92	3,2	2,5	5°	TCG	1	**284.092.14P**
350	32	2/12/64	108	3,2	2,5	5°	TCG	1	**284.108.14P**
400	32	2/12/64	96	3,8	3,2	5°	TCG	1	**284.096.16P**
420	32	2/12/64	96	3,8	3,2	5°	TCG	1	**284.096.17P**
new 450	30	2/10/60	108	3,8	3,2	5°	TCG	1	**284.108.18M**
450	32	2/12/64	108	3,8	3,2	5°	TCG	1	**284.108.18P**
new 500	30	2/10/60	120	4,0	3,2	5°	TCG	1	**284.120.20M**
500	32	2/12/64	120	4,0	3,2	5°	TCG	1	**284.120.20P**

Note: le lame sono imballate in confezione di cartone.

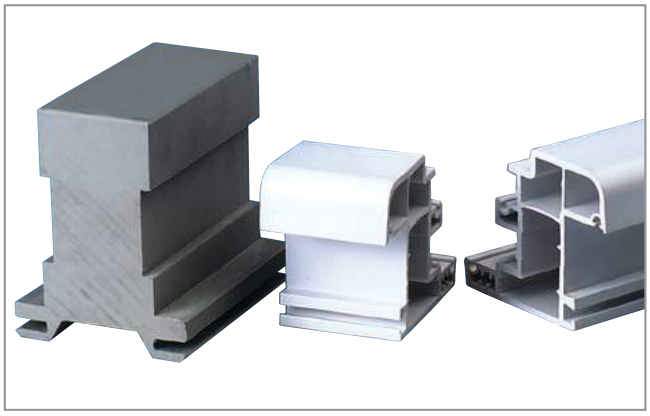

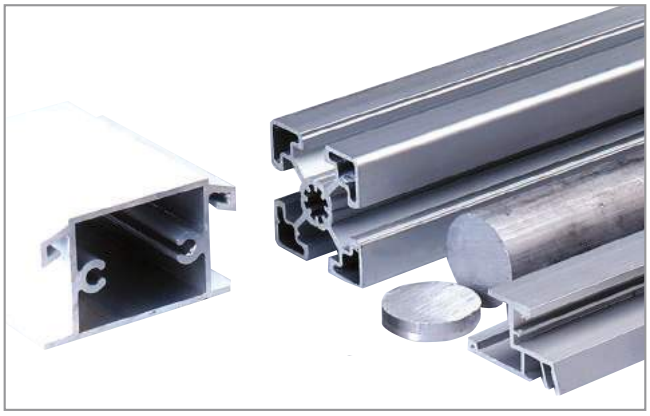



296-297

IMPIEGO: per tagliare tubi, trafilati, pannelli polimerici e laminati.

MACCHINE: troncatrici singole e doppie, radiali e seghe a banco. Utilizzate la serie 296 per le macchine portatili.

MATERIALI: alluminio, ottone, rame, plastica, materiali non ferrosi. Idonea anche per melaminici e pannelli laminati ma durata di taglio inferiore.

AVVERTENZE: **si raccomanda l'uso di liquido lubrificante. EVITARE l'uso di cera in stick per la lubrificazione.**

ECCELLENTE Per materiali non ferrosi e plastica



BUONO Taglio su laminati e truciolare



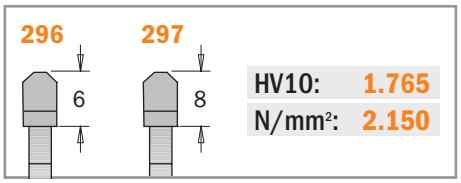

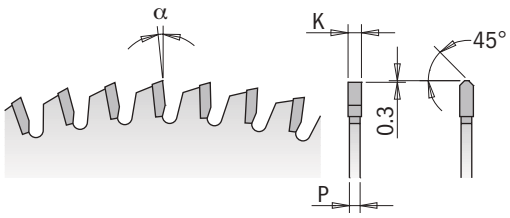

Lame circolari per portatili per materiali non ferrosi, plastici e truciolari - Angolo di taglio negativo

D mm	B mm	Fori Trascinamento	Z	K mm	P mm	α	β	Confezione da	CODICE
120*	20	2/5,5/30	36	1,8	1,2	-6° Neg.	TCG	5	**296.120.36H**
160*	20	2/6/32	40	2,2	1,6	-6° Neg.	TCG	5	**296.160.40H**
160*	20	2/6/32	56	2,2	1,6	-6° Neg.	TCG	5	**296.160.56H**
165*	20	2/6/32	40	2,2	1,6	-6° Neg.	TCG	5	**296.165.40H**
165*	20	2/6/32	56	2,2	1,6	-6° Neg.	TCG	5	**296.165.56H**
180*	20	2/6/32	40	2,8	2,2	-6° Neg.	TCG	5	**296.180.40H**
190*	30	2/7/42	40	2,8	2,2	-6° Neg.	TCG	5	**296.190.40M**
190*	30	2/7/42	64	2,8	2,2	-6° Neg.	TCG	5	**296.190.64M**
190*	20 (Festool® FF)	Chiave 5/7/2,5	64	2,8	2,2	-6° Neg.	TCG	5	**296.190.64FF**
200*	30	COMBI3	48	2,8	2,2	-6° Neg.	TCG	5	**296.200.48M**
210*	30	2/7/42	48	2,8	2,2	-6° Neg.	TCG	5	**296.210.48M**
210*	30	2/7/42	64	2,8	2,2	-6° Neg.	TCG	5	**296.210.64M**
216*	30	2/7/42	64	2,8	2,2	-6° Neg.	TCG	5	**297.064.09M**
216*	30	2/7/42	80	2,8	2,2	-6° Neg.	TCG	5	**297.080.09M**
225*	30	2/7/42	64	2,8	2,2	-6° Neg.	TCG	5	**296.225.64M**
230*	30	2/7/42	48	2,8	2,2	-6° Neg.	TCG	5	**296.230.48M**
235*	30	2/7/42	48	2,8	2,2	-6° Neg.	TCG	5	**296.235.48M**

*Lame non silenziate

NOTE: le lame sono imballate in confezione di plastica.

Lame circolari per troncatrici, radiali e seghe a banco per materiali non ferrosi e plastica - Angolo di taglio negativo

D mm	B mm	Fori Trascinamento	Z	K mm	P mm	α	β	Confezione da	CODICE
250	30	COMBI3	80	3,2	2,5	-6° Neg.	TCG	1	**297.080.10M**
250	32	2/12/64	80	3,2	2,5	-6° Neg.	TCG	1	**297.080.10P**
254	30	COMBI3	80	3,2	2,5	-5° Neg.	TCG	1	**297.081.10M**
260	30	2/10/60 + 2/7/42	80	2,8	2,2	-6° Neg.	TCG	1	**297.080.11M**
280*	30	2/10/60 + 2/7/42	64	3,2	2,5	-6° Neg.	TCG	1	**297.064.11M**
300	30	COMBI3	96	3,2	2,5	-6° Neg.	TCG	1	**297.096.12M**
300	32	2/12/64	96	3,2	2,5	-6° Neg.	TCG	1	**297.096.12P**
305*	30	2/10/60 + 2/7/42	96	3,2	2,5	-6° Neg.	TCG	1	**297.096.13M**
315	30	2/10/60 + 2/7/42	96	3,2	2,5	-6° Neg.	TCG	1	**297.096.23M**
330	30	COMBI3	96	3,2	2,5	-6° Neg.	TCG	1	**297.096.33M**
330	32	COMBI3	96	3,2	2,5	-6° Neg.	TCG	1	**297.096.33P**
350	30	COMBI3	108	3,2	2,5	-6° Neg.	TCG	1	**297.108.14M**
350	32	4/12/64	108	3,2	2,5	-6° Neg.	TCG	1	**297.108.14P**
400	30	2/10/60	120	3,8	3,2	-6° Neg.	TCG	1	**297.120.16M**
400	32	4/12/64	108	3,8	3,2	-6° Neg.	TCG	1	**297.108.16P**
450	30	2/10/60	140	3,8	3,2	-6° Neg.	TCG	1	**Y297.140.18M**
new 450	30	2/10/60	108	3,8	3,2	-6° Neg.	TCG	1	**297.108.18M**
450	32	2/12/64	108	3,8	3,2	-6° Neg.	TCG	1	**297.108.18P**
new 500	30	2/10/60	120	4,0	3,2	-6° Neg.	TCG	1	**297.120.20M**
500	32	2/12/64	120	4,0	3,2	-6° Neg.	TCG	1	**297.120.20P**

*Lame non silenziate

NOTE: le lame sono imballate in confezione di cartone.

Lame per taglio di materiali ferrosi *serie industriale*



226

IMPIEGO: per tagli a "secco" su diversi tipi di materiale.

MACCHINE: troncatrici senza lubrificazione, macchine Jepson.

MATERIALI: materiali ferrosi, e acciaio utilizzato in edilizia quali tubolari e tondini.

AVVERTENZE: **non utilizzare per metalli non ferrosi, legno, vetro, cemento e plastica.**

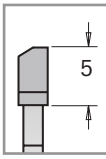

HV10: 1.520
N/mm²: 2.300

RISPETTARE LE VELOCITÀ DI ROTAZIONE (RPM) SUGGERITE PER OTENERE I MIGLIORI RISULTATI.

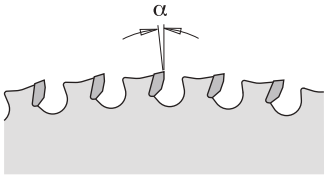

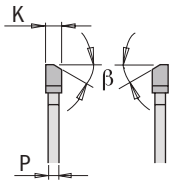

ECCELLENTE

Per materiali ferrosi e inossidabili, PVC e materiali composti



D mm	B mm	Fori Trascinamento	RPM suggeriti	Z	K mm	P mm	α	β	Confezione da	CODICE
136,5*	10		4800	30	1,5	1,2	0°	8° FWF	5	**226.030.05**
136,5*	20		4800	30	1,5	1,2	0°	8° FWF	5	**226.030.05H**
150	20		4400	32	1,6	1,2	0°	8° FWF	5	**226.032.06H**
160	20	2/6/32	4100	30	2,0	1,6	0°	8° FWF	5	**226.030.06H**
165	15,87<>		4000	36	1,6	1,2	0°	8° FWF	5	**226.036.06**
165	20	2/6/32	4000	36	1,6	1,2	0°	8° FWF	5	**226.036.06H**
165	30	2/7/42	4000	36	1,6	1,2	0°	8° FWF	5	**226.036.06M**
184	15,87<>		3600	48	2,0	1,6	0°	8° FWF	5	**226.048.07**
190	30	2/7/42	3500	40	2,0	1,6	0°	8° FWF	5	**226.040.07M**
210	15,87<>		3100	48	2,2	1,8	0°	8° FWF	5	**226.048.08**
210	30	2/7/42	3100	48	2,2	1,8	0°	8° FWF	5	**226.048.08M**
216	30	2/7/42	3000	48	2,2	1,8	0°	8° FWF	5	**226.047.09M**
235	30	2/7/42	2800	48	2,2	1,8	0°	8° FWF	5	**226.048.09M**
254	15,87		2600	48	2,2	1,8	0°	8° FWF	5	**226.048.10**
254	15,87		2600	60	2,2	1,8	0°	8° FWF	1	**226.060.10**
254**	30	COMBI3	2600	60	2,2	1,8	0°	8° FWF	1	**226.060.10M**
305	25,4		2100	60	2,2	1,8	0°	8° FWF	5	**226.060.12**
305	25,4		2100	80	2,2	1,8	0°	8° FWF	5	**226.080.12**
305**	30	COMBI3	2100	80	2,2	1,8	0°	8° FWF	1	**226.080.12M**
355	25,4		1800	72	2,2	1,8	0°	8° FWF	5	**226.072.14**
355	25,4		1800	90	2,2	1,8	0°	8° FWF	5	**226.090.14**
355**	30	COMBI3	1800	90	2,2	1,8	0°	8° FWF	1	**226.090.14M**

*Lame non silenziate

**NOTE: le lame sono imballate in confezione di cartone.

Lame industriali per acciaio inossidabile

XTREME

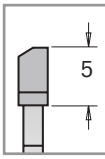

HV10: 1.600
N/mm²: 2.000

SPECIAL CARBIDE
CERMET

CERMET CARBIDE LONG LIFE

D mm	B mm	Fori Trascinamento	RPM suggeriti	Z	K mm	P mm	α	β	Confezione da	CODICE
160	20	2/6/32	4100	40	1,8	1,4	10°	8° FWF	1	**226.540.06H**
184	15,87<>		3600	48	2,0	1,6	10°	8° FWF	1	**226.548.07**
190	30	2/7/42	3500	48	1,8	1,4	10°	8° FWF	1	**226.548.07M**
216	30	2/7/42	3000	56	1,8	1,4	10°	8° FWF	1	**226.556.09M**
250**	30	COMBI3	2600	72	2,2	1,8	10°	8° FWF	1	**226.572.10M**
254	15,87		2600	72	2,2	1,8	10°	8° FWF	1	**226.572.10**
300**	30	COMBI3	2200	80	2,2	1,8	10°	8° FWF	1	**226.580.12M**
305	25,4		2100	80	2,2	1,8	10°	8° FWF	1	**226.580.12**
355	25,4		1800	90	2,2	1,8	10°	8° FWF	1	**226.590.14**
355**	30	COMBI3	1800	90	2,2	1,8	10°	8° FWF	1	**226.590.14M**

**NOTE: le lame sono imballate in confezione di cartone.

Lame per materiali abrasivi e compositi *serie industriale*



223

IMPIEGO: per tagli perfettamente levigati, senza rigatura del materiale.
MACCHINE: seghe a banco e macchine sezionatrici.
MATERIALI: materiali compositi (Dupont Corian®, Wilsonart Gibralter®, SSV Fountainhead®, Varicor®, ecc.) e plastica ad alto spessore.
AVVERTENZE: evitare l'uso su troncatrici.

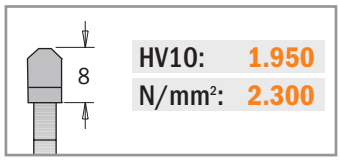

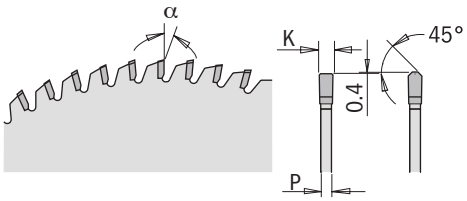



D mm	B mm	FORI TRASCINAMENTO	Z	K mm	P mm	α	β	CONFEZIONE DA	CODICE
250	30	COMBI3	72	3,2	2,5	0°	MTCG	1	**223.072.10M**
300	30	COMBI3	84	3,2	2,5	0°	MTCG	1	**223.084.12M**

Lame per plexiglass e plastica *serie industriale*



222

IMPIEGO: per tagli perfetti senza fusioni e rigature.
MACCHINE: seghe a banco, macchine sezionatrici e troncatrici.
MATERIALI: plastica sottile, plexiglass, vinile, legno multistrato e laminato.



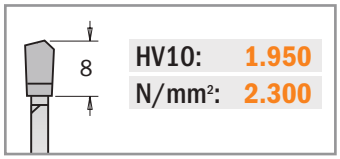

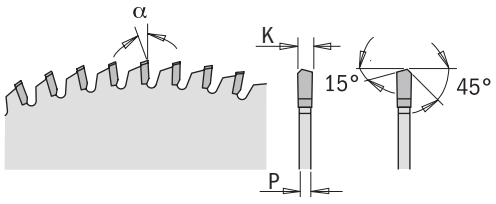

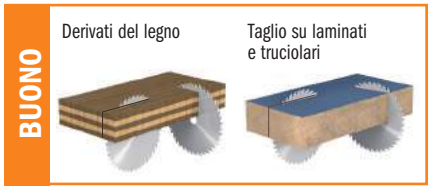

D mm	B mm	FORI TRASCINAMENTO	Z	K mm	P mm	α	β	CONFEZIONE DA	CODICE
250	30	COMBI3	80	2,8	2,2	-3° Neg.	MATB	1	**222.080.10M**
300	30	COMBI3	96	2,8	2,2	-3° Neg.	MATB	1	**222.096.12M**

Lame ITK-Plus® a spessore sottile per taglio lungo vena



271

IMPIEGO: per tagli lungo vena ad altissime velocità di taglio. Grazie allo spessore sottile, la lama riduce al minimo gli scarti di materiale. Particolarmente adatta per legni pregiati.

MACCHINE: seghe a banco, troncatrici, macchine portatili e a batteria.

MATERIALI: legni teneri e duri.

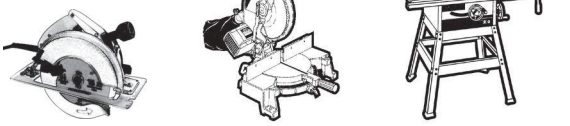

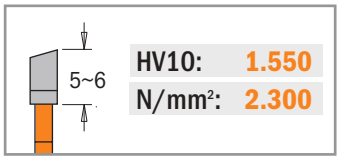

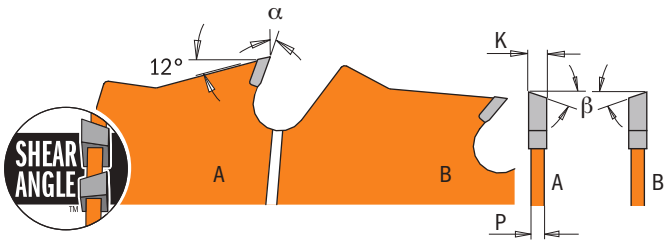



D mm	B mm	FORI TRASCINAMENTO	Z	K mm	P mm	α	β	CONFEZIONE DA	CODICE
250	30	COMBI3	24	2,4	1,6	20°	10° ATB + 8° Shear	10	**271.250.24M**
300	30	COMBI3	24	2,6	1,8	22°	10° ATB + 8° Shear	5	**271.300.24M**

Lame ITK-Plus® a spessore sottile per taglio lungo e traverso vena



271

IMPIEGO: per tagli lungo e traverso vena ad altissime velocità di taglio. Grazie allo spessore sottile, la lama riduce al minimo gli scarti di materiale, particolarmente adatta per legni pregiati.

MACCHINE: seghe a banco, troncatrici, macchine portatili e a batteria.

MATERIALI: legni teneri e duri, legno multistrato.

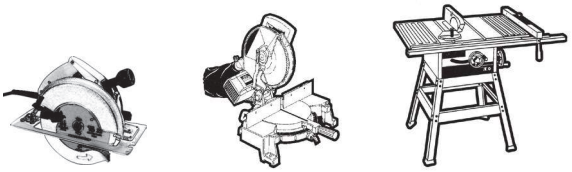

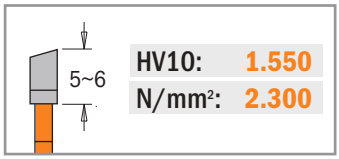

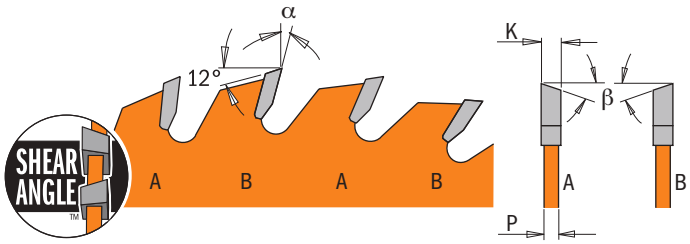





D mm	B mm	FORI TRASCINAMENTO	Z	K mm	P mm	α	β	CONFEZIONE DA	CODICE
136	20 (+10)		18	1,5	1,0	20°	10° ATB + 8° Shear	10	**271.136.18H**
150	20 (+16)		24	1,5	1,0	18°	10° ATB + 8° Shear	10	**271.150.24H**
160	20 (+16)	2/6/32	24	1,7	1,1	18°	10° ATB + 8° Shear	10	**271.160.24H**
165	20 (+15,87)	2/6/32	24	1,7	1,1	18°	10° ATB + 8° Shear	10	**271.165.24H**
165	30	2/7/42	24	1,7	1,1	18°	10° ATB + 8° Shear	10	**271.165.24M**
184	20 (+16+15,87)	2/7/42	24	1,7	1,1	20°	10° ATB + 8° Shear	10	**271.184.24H**
184	30	2/7/42	24	1,7	1,1	20°	10° ATB + 8° Shear	10	**271.184.24M**
190	30 (+20+16)	2/7/42	24	1,7	1,1	20°	10° ATB + 8° Shear	10	**271.190.24M**
200	30	2/7/42	36	1,8	1,2	15°	10° ATB + 8° Shear	10	**271.200.36M**
210	30 (+25)	2/7/42	36	1,8	1,2	15°	10° ATB + 8° Shear	10	**271.210.36M**
216	30	2/7/42	36	1,8	1,2	-5° Neg.	10° ATB + 8° Shear	10	**271.216.36M**
235	30 (+25)	2/7/42	36	2,4	1,6	18°	10° ATB + 8° Shear	10	**271.235.36M**
250	30	COMBI3	42	2,4	1,6	18°	10° ATB + 8° Shear	10	**271.250.42M**
300	30	COMBI3	48	2,6	1,8	18°	10° ATB + 8° Shear	5	**271.300.48M**

Lame ITK-Plus® a spessore sottile per taglio traverso vena



272

Impiego: per tagli traverso vena ad altissime velocità di taglio. Grazie allo spessore sottile, la lama riduce al minimo gli scarti di materiale, particolarmente adatta per legni pregiati.

Macchine: seghe a banco, troncatrici, macchine portatili e a batteria.

Materiali: legni teneri e duri, legno multistrato.

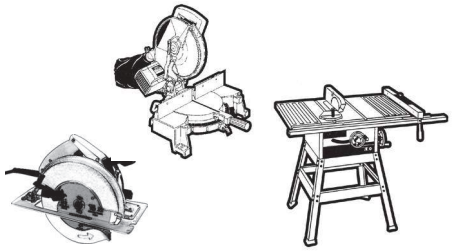

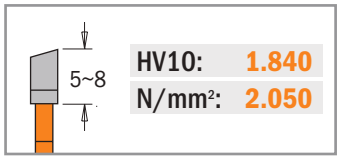

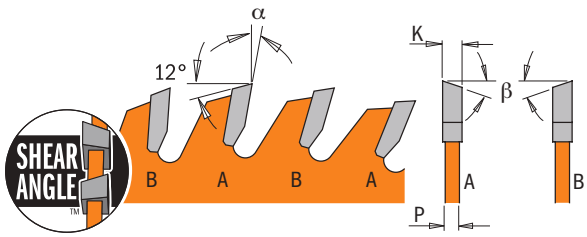



D mm	B mm	Fori Trascinamento	Z	K mm	P mm	α	β	Confezione da	Codice
136	20 (+10)		36	1,5	1,0	18°	10° ATB + 8° Shear	10	**272.136.36H**
150	20 (+16)		40	1,5	1,0	16°	10° ATB + 8° Shear	10	**272.150.40H**
160	20 (+16)	2/6/32	40	1,7	1,1	16°	10° ATB + 8° Shear	10	**272.160.40H**
165	20 (+15,87)	2/6/32	36	1,7	1,1	20°	10° ATB + 8° Shear	10	**272.165.36H**
184	20 (+16+15,87)	2/7/42	40	1,7	1,1	18°	10° ATB + 8° Shear	10	**272.184.40H**
184	30	2/7/42	40	1,7	1,1	18°	10° ATB + 8° Shear	10	**272.184.40M**
190	30 (+20+16)	2/7/42	42	1,7	1,1	18°	10° ATB + 8° Shear	10	**272.190.42M**
200	30	2/7/42	48	1,8	1,2	15°	10° ATB + 8° Shear	10	**272.200.48M**
210	30 (+25)	2/7/42	48	1,8	1,2	15°	10° ATB + 8° Shear	10	**272.210.48M**
216	30	2/7/42	48	1,8	1,2	-5° Neg.	10° ATB + 8° Shear	10	**272.216.48M**
235	30 (+25)	2/7/42	48	2,4	1,6	18°	10° ATB + 8° Shear	10	**272.235.48M**
250	30	COMBI3	60	2,4	1,6	15°	10° ATB + 8° Shear	10	**272.250.60M**
300	30	COMBI3	72	2,6	1,8	15°	10° ATB + 8° Shear	5	**272.300.72M**

Lame ITK-Plus® a spessore sottile per taglio di precisione



273

Impiego: per tagli traverso vena e finiture perfette. Grazie allo spessore sottile, la lama riduce al minimo gli scarti di materiale, particolarmente adatta per legni pregiati.

Macchine: seghe a banco, troncatrici, macchine portatili e a batteria.

Materiali: legni teneri e duri, legni esotici, legno multistrato e laminati.

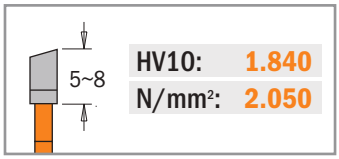

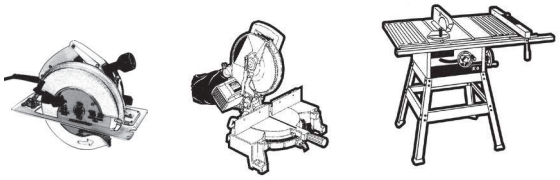

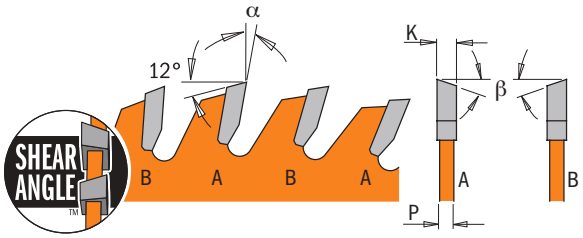



D mm	B mm	Fori Trascinamento	Z	K mm	P mm	α	β	Confezione da	Codice
160	20 (+16)	2/6/32	56	1,7	1,1	12°	10° ATB + 8° Shear	10	**273.160.56H**
190	30 (+20+16)	2/7/42	64	1,7	1,1	15°	10° ATB + 8° Shear	10	**273.190.64M**
216	30	2/7/42	64	1,8	1,2	-5° Neg.	10° ATB + 8° Shear	10	**273.216.64M**
250	30	COMBI3	80	2,4	1,6	12°	10° ATB + 8° Shear	10	**273.250.80M**
300	30	COMBI3	96	2,6	1,8	12°	10° ATB + 8° Shear	5	**273.300.96M**

Lame ITK-Plus® per macchine portatili a batteria



271-272-226

Impiego: (serie 271-272) legni teneri e duri, legni pregiati, legno multistrato.
Macchine: (serie 271-272) portatili e a batteria.
Materiali: (serie 271-272) legni teneri e duri, legno multistrato.

ECCELLENTE — Taglio lungo vena su legno (serie 271)



ECCELLENTE — Taglio traverso vena su legno (serie 272)



ECCELLENTE — Per materiali non ferrosi e plastica (serie 226)



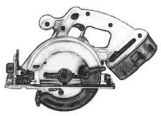

Impiego: (serie 226)
per tagli a "secco" su diversi tipi di materiale.

Macchine: (serie 226)
portatili e a batteria.

Materiali: (serie 226)
materiali ferrosi, e acciaio utilizzato in edilizia quali tubolari e tondini.

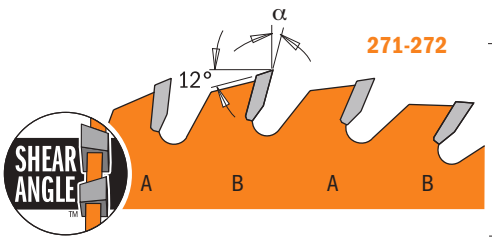

271-272

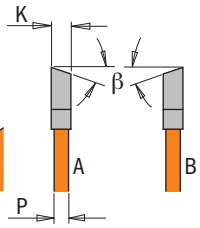

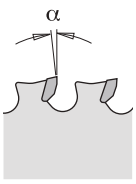

226

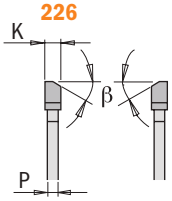

D mm	B mm	Fori Trascinamento	Z	K mm	P mm	α	β	Confezione da	CODICE
Lame per taglio lungo vena per macchine a batteria *(serie 271)*									
136	20 (+10)		18	1,5	1,0	20°	10° ATB + 8° Shear	10	**271.136.18H**
165	20 (+15,87)	2/6/32	24	1,7	1,1	18°	10° ATB + 8° Shear	10	**271.165.24H**
165	30	2/7/42	24	1,7	1,1	18°	10° ATB + 8° Shear	10	**271.165.24M**
184	20 (+16+15,87)	2/7/42	24	1,7	1,1	20°	10° ATB + 8° Shear	10	**271.184.24H**
Lame per taglio traverso vena per macchine a batteria *(serie 272)*									
136	20 (+10)		36	1,5	1,0	18°	10° ATB + 8° Shear	10	**272.136.36H**
165	20 (+15,87)	2/6/32	36	1,7	1,1	20°	10° ATB + 8° Shear	10	**272.165.36H**
184	20 (+16+15,87)	2/7/42	40	1,7	1,1	18°	10° ATB + 8° Shear	10	**272.184.40H**
Lame per taglio di materiali ferrosi e plastici per macchine a batteria *(serie 226)*									
136,5	10		30	1,5	1,2	0°	8° FWF	10	**226.030.05**
136,5	20		30	1,5	1,2	0°	8° FWF	10	**226.030.05H**
165	15,87<>		36	1,5	1,2	0°	8° FWF	5	**226.036.06**

Lame per decespugliatori



298

Impiego: per tagli di erba, cespugli e alberi di piccole dimensioni.
Macchine: decespugliatori.
Materiali: erba, cespugli e alberi e alberi di piccole dimensioni.
Avvertenze: si prega di indossare occhiali e cuffie protettive.
Attenersi alle raccomandazioni di sicurezza incluse nella confezione.

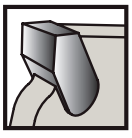

SECURED TOOTH

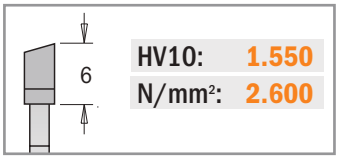

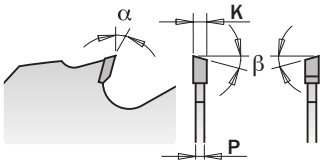

ECCELLENTE



D mm	B mm	RPM max	Z	K mm	P mm	α	β	Confezione da	CODICE
250	20	12.000	20	2,2	1,4	15°	10° ATB	10	**298.250.20H**
250	25,4	12.000	20	2,2	1,4	15°	10° ATB	10	**298.250.20**

Lame per materiali duri e abrasivi in diamante



236

IMPIEGO: per tagli su materiali abrasivi.
MACCHINE: portatili e a batteria.
MATERIALI: Eternit®, Swisspearl®, Fermacell®, Ivarplank®, HardiePlank®, HardiePanel®, Corian®, Duroplast®, Formica® e materiali abrasivi quali fibrocemento, cartongesso, termoplastici.

DP



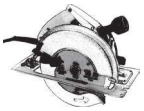

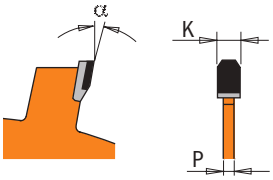

BUONO

Eternit®, Swisspearl®, Fermacell®, Ivarplank®, HardiePlank®, HardiePanel®, Corian®, Duroplast®, Formica® e materiali abrasivi quali fibrocemento, cartongesso, termoplastici.

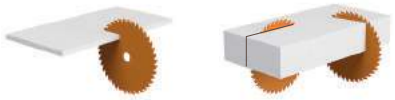

60X LONGER LIFE THAN CARBIDE

D mm	B mm	FORI TRASCINAMENTO	Z	K mm	P mm	α	β	CONFEZIONE DA	CODICE
85	15		6	1,8	1,4	12°	TCG	10	**236.085.06G**
new 125	22,23		7	2,0	1,4	5°	TCG	10	**236.125.07**
160	20	2/6/32	4	2,4	1,8	12°	TCG	10	**236.160.04H**
160	20	2/6/32	10	2,4	1,8	5°	TCG	10	**236.160.10H**
180	20	2/6/32	4	2,4	1,8	12°	TCG	10	**236.180.04H**
190	30	2/7/42	4	2,4	1,8	12°	TCG	10	**236.190.04M**
190	30	2/7/42	12	2,4	1,8	12°	TCG	10	**236.190.12M**
210	30	2/7/42	12	2,4	1,8	12°	TCG	10	**236.210.12M**
216	30	2/7/42	14	2,4	1,8	12°	TCG	10	**236.216.14M**
230	30	2/7/42	4	2,4	1,8	12°	TCG	10	**236.230.04M**
250	30	COMBI3	16	2,4	1,8	12°	TCG	10	**236.250.16M**
300	30	COMBI3	20	2,4	1,8	12°	TCG	5	**236.300.20M**

Lame per taglio lungo vena per macchine portatili



290

IMPIEGO: per tagli lungo vena.
MACCHINE: troncatrici e portatili.
MATERIALI: legni teneri e duri.

HW



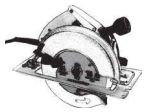

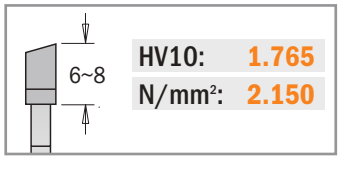

ECCELLENTE

Taglio lungo vena su legno



D mm	B mm	FORI TRASCINAMENTO	Z	K mm	P mm	α	β	CONFEZIONE DA	CODICE
150	20		12	2,4	1,4	20°	10° ATB	5	**290.150.12H**
160	16		12	2,2	1,6	20°	10° ATB	5	**290.160.12E**
160	20	2/6/32	12	2,2	1,6	20°	10° ATB	5	**290.160.12H**
180	30	2/7/42	12	2,6	1,6	20°	10° ATB	5	**290.180.12M**
190	16	2/6/32	12	2,6	1,6	20°	10° ATB	5	**290.190.12E**
190	20	2/6/32	12	2,6	1,6	20°	10° ATB	5	**290.190.12H**
190	30	2/7/42	12	2,6	1,6	20°	10° ATB	5	**290.190.12M**
200	30	2/7/42	24	2,8	1,8	20°	10° ATB	5	**290.200.24M**
210	25		24	2,8	1,8	20°	10° ATB	5	**290.210.24L**
210	30	2/7/42	24	2,8	1,8	20°	10° ATB	5	**290.210.24M**
216	30	2/7/42	24	2,8	1,8	-5° Neg.	15° ATB	5	**290.216.24M**
220	30	2/7/42	24	2,8	1,8	20°	10° ATB	5	**290.220.24M**
230	30	2/7/42	24	2,8	1,8	20°	10° ATB	5	**290.230.24M**
235	25		24	2,8	1,8	20°	10° ATB	5	**290.235.24L**
235	30	2/7/42	24	2,8	1,8	20°	10° ATB	5	**290.235.24M**
240	30	2/7/42	24	2,8	1,8	20°	10° ATB	5	**290.240.24M**
250	30	COMBI3	24	2,8	1,8	20°	10° ATB	5	**290.250.24M***
260	30	COMBI3	28	2,8	1,8	20°	10° ATB	1	**290.260.28M***
270	30	2/7/42	28	2,8	1,8	20°	10° ATB	5	**290.270.28M***

∗ *Qualità industriale*



285-291

Impiego: per tagli lungo e traverso vena.
Macchine: seghe a banco, troncatrici e macchine portatili.
Materiali: legni teneri e duri, multistrato.

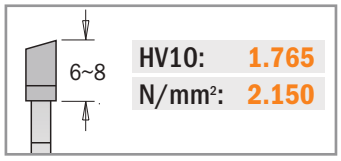



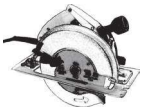

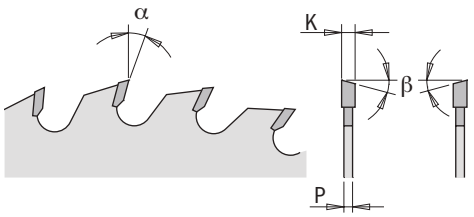

ECCELLENTE

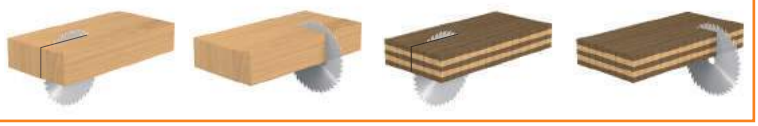

D mm	B mm	Fori Trascinamento	Z	K mm	P mm	α	β	Confezione da	Codice
120	20	2/5,5/30	18	1,8	1,2	15°	15° ATB	5	**291.120.18H***
125	20		20	2,4	1,4	15°	15° ATB	5	**291.125.20H**
130	20		20	2,4	1,4	15°	15° ATB	5	**291.130.20H**
140	20		20	2,4	1,4	15°	15° ATB	5	**291.140.20H**
150	16		24	2,4	1,4	15°	15° ATB	5	**291.150.24E**
150	20		24	2,4	1,4	15°	15° ATB	5	**291.150.24H**
160	16		24	2,2	1,6	15°	15° ATB	5	**291.160.24E**
160	20	2/6/32	24	2,2	1,6	15°	15° ATB	5	**291.160.24H**
160	30	2/7/42	24	2,2	1,6	15°	15° ATB	5	**291.160.24M**
165	20	2/6/32	24	2,2	1,6	15°	15° ATB	5	**291.165.24H**
165	30	2/7/42	24	2,6	1,6	15°	15° ATB	5	**291.165.24M**
170	30	2/7/42	24	2,6	1,6	20°	10° ATB	5	**291.170.24M**
180	20	2/6/32	24	2,6	1,6	20°	10° ATB	5	**291.180.24H**
180	30	2/7/42	24	2,6	1,6	20°	10° ATB	5	**291.180.24M**
184	16		24	2,6	1,6	20°	10° ATB	5	**291.184.24E**
184	30		24	2,6	1,6	20°	10° ATB	5	**291.184.24M**
190	16	2/6/32	24	2,6	1,6	20°	10° ATB	5	**291.190.24E**
190	20	2/6/32	24	2,6	1,6	20°	10° ATB	5	**291.190.24H**
190	30	2/7/42	24	2,6	1,6	20°	10° ATB	5	**291.190.24M**
190	20 (Festool® FF)	Chiave 5/7/2,5	32	2,6	1,6	10°	10° ATB	5	**291.190.32FF**
200	30	2/7/42	36	2,8	1,8	15°	15° ATB	5	**291.200.36M**
210	25		36	2,8	1,8	15°	15° ATB	5	**291.210.36L**
210	30	2/7/42	36	2,8	1,8	15°	15° ATB	5	**291.210.36M**
216	30	2/7/42	48	2,8	1,8	-5° Neg.	15° ATB	5	**291.216.48M**
220	30	2/7/42	36	2,8	1,8	15°	15° ATB	5	**291.220.36M**
225	30	2/7/42	36	2,8	1,8	20°	15° ATB	5	**291.225.36M**
230	30	2/7/42	36	2,8	1,8	15°	15° ATB	5	**291.230.36M**
235	25		36	2,8	1,8	15°	15° ATB	5	**291.235.36L**
235	30	2/7/42	36	2,8	1,8	15°	15° ATB	5	**291.235.36M**
240	30	2/7/42	36	2,8	1,8	15°	15° ATB	5	**291.240.36M**
250	20	COMBI3	40	3,2	2,2	15°	10° ATB	1	**285.040.10H***
250	30	COMBI3	40	3,2	2,2	15°	10° ATB	1	**285.040.10M***
260	30	2/10/60 + 2/7/42	48	2,8	1,8	15°	10° ATB	1	**285.048.11M***
270	30	2/7/42	42	2,8	1,8	20°	10° ATB	5	**291.270.42M***

* *Qualità industriale*



281-285-292

HW

Impiego: per tagli traverso vena, finiture perfette.
Macchine: seghe a banco, troncatrici e macchine portatili.
Materiali: legno teneri e duri, legni esotici, pannelli truciolari, melaminici e multistrato.



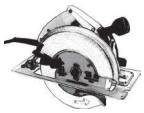

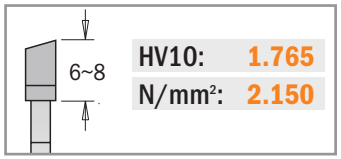

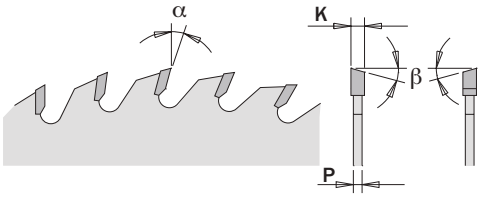



D mm	B mm	Fori Trascinamento	Z	K mm	P mm	α	β	Confezione da	CODICE
120	20	2/5,5/30	36	1,8	1,2	10°	15° ATB	5	**292.120.36H***
120	20	2/5,5/30	40	1,8	1,2	10°	15° ATB	5	**292.120.40H**
125	20	-	36	2,4	1,4	15°	15° ATB	5	**292.125.36H**
130	20	-	36	2,4	1,4	15°	15° ATB	5	**292.130.36H**
140	20	-	36	2,4	1,4	15°	15° ATB	5	**292.140.36H**
150	20	-	40	2,4	1,4	15°	15° ATB	5	**292.150.40H**
150	30	2/7/42	48	3,2	2,2	5°	15° ATB	5	**285.048.06M***
160	16	-	40	2,2	1,6	10°	15° ATB	5	**292.160.40E**
160	20	2/6/32	40	2,2	1,6	10°	15° ATB	5	**292.160.40H**
160	20 (Virutex)	4/7/32 (45°)	40	2,2	1,6	10°	TCG	5	**281.160.40H***
160	20	2/6/32	40	2,2	1,6	10°	TCG	5	**281.160.40H2***
160	30	2/7/42	40	2,2	1,6	10°	15° ATB	5	**292.160.40M**
160	20	2/6/32	48	2,2	1,6	5°	15° ATB	5	**285.160.48H**
160	20	2/6/32	56	2,2	1,6	15°	15° ATB	5	**292.160.56H**
165	20	2/6/32	40	2,2	1,6	10°	15° ATB	5	**292.165.40H**
165	20	2/6/32	56	2,2	1,6	15°	15° ATB	5	**292.165.56H**
165	30	2/7/42	40	2,6	1,6	10°	15° ATB	5	**292.165.40M**
170	30	2/7/42	40	2,6	1,6	15°	15° ATB	5	**292.170.40M**
180	20	2/6/32	40	2,6	1,6	15°	15° ATB	5	**292.180.40H**
180	30	2/7/42	40	2,6	1,6	15°	15° ATB	5	**292.180.40M**
180	30	2/7/42	56	3,2	2,2	5°	15° ATB	5	**285.056.07M***
184	16		40	2,6	1,6	15°	15° ATB	5	**292.184.40E**
184	30		40	2,6	1,6	15°	15° ATB	5	**292.184.40M**
190	16	2/6/32	40	2,6	1,6	15°	15° ATB	5	**292.190.40E**
190	20	2/6/32	40	2,6	1,6	15°	15° ATB	5	**292.190.40H**
190	30	2/7/42	40	2,6	1,6	15°	15° ATB	5	**292.190.40M**
190	30	2/7/42	64	2,6	1,6	15°	15° ATB	5	**292.190.64M**
190	20 (Festool® FF)	5/7/2,5	48	2,4	1,6	10°	15° ATB	5	**292.190.48FF**
200	30	2/7/42	48	2,8	1,8	15°	15° ATB	5	**292.200.48M**
210	25		48	2,8	1,8	15°	15° ATB	5	**292.210.48L**
210	30	2/7/42	48	2,8	1,8	15°	15° ATB	5	**292.210.48M**
210	30	2/7/42	64	2,8	1,8	15°	15° ATB	5	**292.210.64M**
216	30	2/7/42	64	2,8	1,8	-5° Neg.	15° ATB	5	**292.216.64M**
216	30	2/7/42	80	2,8	1,8	-5° Neg.	15° ATB	5	**292.216.80M**
220	30	2/7/42	48	2,8	1,8	15°	15° ATB	5	**292.220.48M**
225	30	2/7/42	48	2,8	1,8	10°	15° ATB	5	**292.225.48M**
230	30	2/7/42	48	2,8	1,8	15°	15° ATB	5	**292.230.48M**
230	30	2/7/42+2/10/60	64	2,8	1,8	15°	15° ATB	5	**292.230.64M**
235	25		48	2,8	1,8	15°	15° ATB	5	**292.235.48L**
235	30	2/7/42	48	2,8	1,8	15°	15° ATB	5	**292.235.48M**
240	30	2/7/42	48	2,8	1,8	15°	15° ATB	5	**292.240.48M**
250	30	COMBI3	60	3,2	2,2	10°	15° ATB	1	**285.060.10M***
260	30	2/10/60 + 2/7/42	60	2,8	1,8	10°	15° ATB	5	**285.060.11M***

∗ *Qualità industriale*

CMT ORANGE TOOLS



K (Contractor)

Macchine: seghe da banco.

Materiali: legni teneri e duri, compensato, pannelli in fibra di legno (OSB).

Progettate per l'edilizia, ristrutturatori e hobbisti, queste lame garantiscono prestazioni affidabili a prezzi economici.



HW

Kit 10 pz.

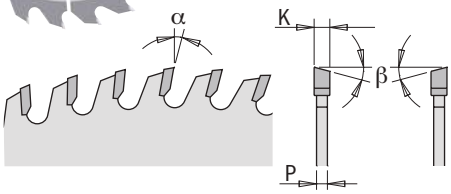



GREAT VALUE

Descrizione	D mm	B mm	Fori Trascinamento	Z	K mm	P mm	α	β	Confezione da	Codice
new Taglio di precisione *(blister)*	85	15		24	1,1	0,7	12°	5° ATB	10	**K02403**
Taglio traverso vena *(conf. 10 pz.)*	136	20		18	1,5	1,0	15°	15° ATB	5	**K13618H-X10**
Taglio traverso vena *(conf. 10 pz.)*	160	20	2/6/32	24	2,2	1,4	15°	15° ATB	5	**K16024H-X10**
Taglio di precisione *(conf. 10 pz.)*	160	20	2/6/32	40	2,2	1,4	10°	15° ATB	5	**K16040H-X10**
Taglio traverso vena *(conf. 10 pz.)*	165	20	2/6/32	24	1,7	1,1	15°	15° ATB	5	**K16524H-X10**
Taglio traverso vena *(conf. 10 pz.)*	190	30	2/7/42	24	2,2	1,4	20°	10° ATB	5	**K19024M-X10**
Taglio traverso vena *(conf. 10 pz.)*	216	30	2/7/42	24	2,4	1,6	-5° Neg.	15° ATB	5	**K21624M-X10**
Taglio di precisione *(conf. 10 pz.)*	216	30	2/7/42	48	2,4	1,6	-5° Neg.	15° ATB	5	**K21648M-X10**
Taglio traverso vena *(conf. 5 pz.)*	250	30	COMBI3	40	2,6	1,8	15°	10° ATB	5	**K25040M-X05**



Lame Contractor in confezione Combopack

K (Contractor)

Macchine: seghe da banco.

Materiali: legni teneri e duri, compensato, pannelli in fibra di legno (OSB).

Progettate per l'edilizia, ristrutturatori e hobbisti, queste lame garantiscono prestazioni affidabili a prezzi economici.

GREAT VALUE



HW

K160H-X03 Set di 3 lame per taglio traverso vena e di precisione Ø160mm. Foro 20mm.

MASTERPACK 10

Descrizione	Set Contiene	D mm	B mm	Fori Trascinamento	Z	K mm	P mm	α	β
Taglio traverso vena	K16024H (1pz.)	160	20	2/6/32	24	2,2	1,4	15°	15° ATB
Taglio di precisione	K16040H (2pz.)	160	20	2/6/32	40	2,2	1,4	10°	15° ATB

K190M-X03 Set di 3 lame per taglio traverso vena e di precisione Ø190mm. Foro 30mm.

MASTERPACK 10

Descrizione	Set Contiene	D mm	B mm	Fori Trascinamento	Z	K mm	P mm	α	β
Taglio traverso vena	K19024M (2pz.)	190	30	2/7/42	24	2,2	1,4	20°	10° ATB
Taglio di precisione	K19040M (1pz.)	190	30	2/7/42	40	2,2	1,4	15°	10° ATB

K216M-X03 Set di 3 lame per taglio traverso vena e di precisione Ø216mm. Foro 30mm.

MASTERPACK 10

Descrizione	Set Contiene	D mm	B mm	Fori Trascinamento	Z	K mm	P mm	α	β
Taglio traverso vena	K21624M (1pz.)	216	30	2/7/42	24	2,4	1,6	-5° Neg.	15° ATB
Taglio di precisione	K21648M (2pz.)	216	30	2/7/42	48	2,4	1,6	-5° Neg.	15° ATB

K250M-X02 Set di 2 lame per taglio lungo e traverso vena Ø250mm. Foro 30mm.

MASTERPACK 10

Descrizione	Set Contiene	D mm	B mm	Fori Trascinamento	Z	K mm	P mm	α	β
Taglio lungo vena	K25024M (1pz.)	250	30	COMBI3	24	2,6	1,8	20°	10° ATB
Taglio traverso vena	K25040M (1pz.)	250	30	COMBI3	40	2,6	1,8	15°	10° ATB

K305M-X02 Set di 2 lame per taglio traverso vena e di precisione Ø305mm. Foro 30mm.

MASTERPACK 5

Descrizione	Set Contiene	D mm	B mm	Fori Trascinamento	Z	K mm	P mm	α	β
Taglio traverso vena	K30540M (1pz.)	305	30	COMBI3	40	2,8	2,0	-5° Neg.	10° ATB
Taglio di precisione	K30560M (1pz.)	305	30	COMBI3	60	2,8	2,0	-5° Neg.	10° ATB

230

- Disegno anti-contraccolpo per ridurre l'eventuale sovralimentazione nelle lavorazioni di materiale di massa
- tagli anti-scheggia su impiallacciati, melaminico e legni duri o morbidi.
- lame interne a 2 o 4 denti che mantengono perfettamente il taglio piano;
- set di spessori per ottenere tagli compresi fra 6,35mm e 22,23mm.

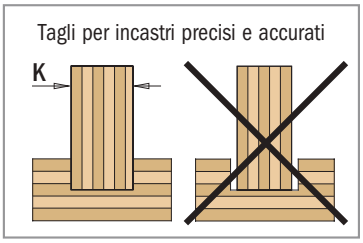







Il set contiene

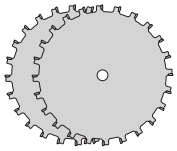
2 LAME

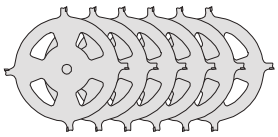
6 LAME INTERNE

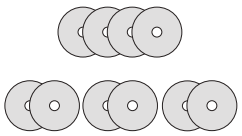
SET 10 SPESSORI

DISTANZIALI

Nr.	Spessori
4	0.1mm
2	0.2mm
2	0.3mm
2	0.5mm

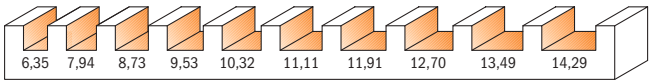

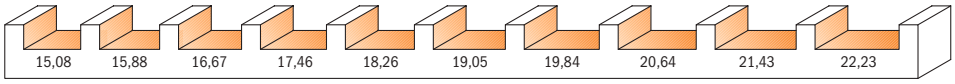

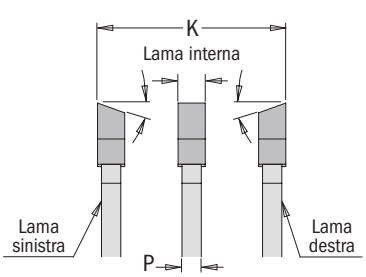

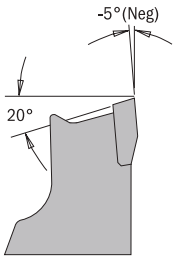



K mm	NUMERO LAME INTERNE RICHIESTE 1,6mm	2,4mm	3,2mm
6,35	0	0	0
7,94	1	0	0
8,73	0	1	0
9,53	0	0	1
10,32	1	1	0
11,11	1	0	1
11,91	0	1	1
12,70	0	0	2
13,49	1	1	1
14,29	1	0	2
15,08	0	1	2
15,88	0	0	3
16,67	1	1	2
17,46	1	0	3
18,26	0	1	3
19,05	0	0	4
19,84	1	1	3
20,64	1	0	4
21,43	0	1	4
22,23	1	1	4

D mm	B mm	Z	P (lame interne) 3,2mm	2,4mm	1,6mm	K min.	max	α	β	CONF. DA	CODICE
150	15,87	20	4 pz.	1 pz.	1 pz.	6,35	22,23	-5° Neg.	FTG+ATB	3	**230.520.06**
200	15,87	24	4 pz.	1 pz.	1 pz.	6,35	22,23	-5° Neg.	FTG+ATB	3	**230.524.08**
200	30	24	4 pz.	1 pz.	1 pz.	6,35	22,23	-5° Neg.	FTG+ATB	3	**230.524.08M**



Il set contiene

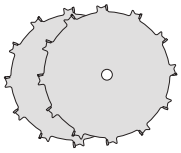
2 LAME

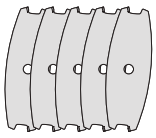
5 LAME INTERNE

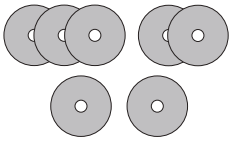
SET 7 SPESSORI

DISTANZIALI

Nr.	Spessori
3	0.1mm
2	0.2mm
1	0.3mm
1	0.5mm

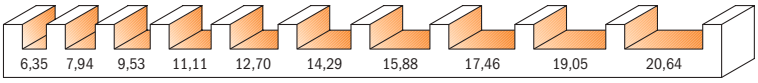

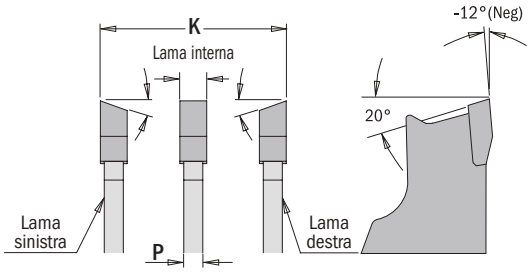

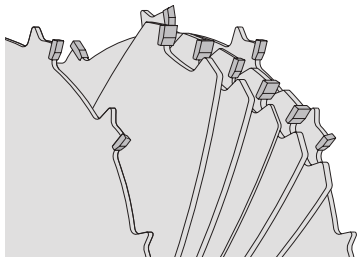

K mm	NUMERO LAME INTERNE RICHIESTE 1,6mm	3,2mm
6,35	0	0
7,94	1	0
9,53	0	1
11,11	1	1
12,70	0	2
14,29	1	2
15,88	0	3
17,46	1	3
19,05	0	4
20,64	1	4

D mm	B mm	Z	P (lame interne) 3,2mm	1,6mm	K min.	max	α	β	CONF. DA	CODICE
200	15,87	12	4 pz.	1 pz.	6,35	20,64	-12° Neg.	FTG+ATB	5	**230.012.08**



240

IMPIEGO: per incastri e scanalature. Utilizzate accoppiate possono effettuare battute, smussature, scanalature e rifilature.

MACCHINE: combinate e scorniaciatrici.

MATERIALI: legno teneri e duri, multistrato, truciolari, laminati e MDF.

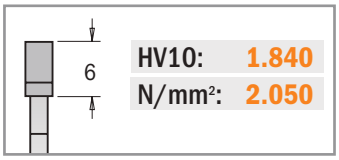

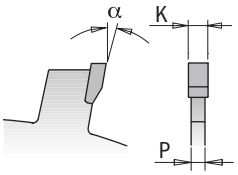





La nuova costruzione permette l'utilizzo delle lame accoppiate.

D mm	B mm		Z	K mm	P mm	α	β	CONFEZIONE DA	CODICE
150	30		12	2,0	1,4	15°	PIANO	1	**240.020.06M**
150	35		12	2,0	1,4	15°	PIANO	1	**240.020.06R**
150	30		12	3,0	2,0	15°	PIANO	1	**240.030.06M**
150	35		12	3,0	2,0	15°	PIANO	1	**240.030.06R**
150	30		12	4,0	3,0	15°	PIANO	1	**240.040.06M**
150	35		12	4,0	3,0	15°	PIANO	1	**240.040.06R**
150	30		12	5,0	3,0	15°	PIANO	1	**240.050.06M**
150	35		12	5,0	3,0	15°	PIANO	1	**240.050.06R**
150	30		12	6,0	3,0	15°	PIANO	1	**240.060.06M**
150	35		12	6,0	3,0	15°	PIANO	1	**240.060.06R**
180	30		18	3,0	2,0	15°	PIANO	1	**240.030.07M**
180	35		18	3,0	2,0	15°	PIANO	1	**240.030.07R**
180	30		18	4,0	3,0	15°	PIANO	1	**240.040.07M**
180	35		18	4,0	3,0	15°	PIANO	1	**240.040.07R**
180	30		18	5,0	3,0	15°	PIANO	1	**240.050.07M**
180	35		18	5,0	3,0	15°	PIANO	1	**240.050.07R**
180	30		18	6,0	3,0	15°	PIANO	1	**240.060.07M**
180	35		18	6,0	3,0	15°	PIANO	1	**240.060.07R**

Lame per incastri per Lamello®





NON-STICK ORANGE SHIELD COATING™

240-241

Le nuove lame CMT 100mm per giunzioni con biscotti con marchio arancio, con rivestimento in resina fluorocarbonica PTFE, rendono semplice e veloce la giunzione con biscotti. Acciaio tedesco di alta qualità e 8 denti in metallo duro di micrograna garantiscono anni di durata, ora disponibile anche nella versione economica a 6 denti. Adatto a Lamello®, Dewalt®, Porter-Cable®, Skil®, Bosch®, Freud® e altri popolari modelli di giunzioni con biscotti.

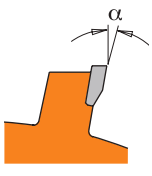

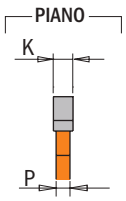

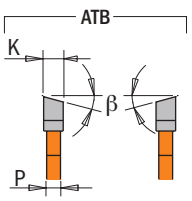



D mm	B mm	FORI TRASCINAMENTO	Z	K mm	P mm	α	β	CONFEZIONE DA	CODICE
100	22	4/4,5 - 9,5/36	6	3,96	3,0	18°	10°ATB	10	**240.006.04**
100	22	4/4,5 - 9,5/36	8	3,96	3,0	15°	10°ATB	10	**240.008.04**
100*	22	-	8	3,96	3,1-3,8	15°	PIANO	10	**241.008.04**

*** Per macchine Virutex® e Porter-Cable®**



240

DP

Adatta per sistemi di giunzioni Lamello® P-System ad alta precisione. I denti in diamante policristallino assicurano una durata e una versatilità senza pari. Corpo resistente tagliato al laser realizzato in acciaio di alta qualità temprato e nichelato per resistere alla corrosione.

VANTAGGI:
- Lavorazione in serie della scanalature.
- Elevata produttività con pezzi standard sempre uguali, qualità controllata e ripetibilità.
- La produzione può essere ottimizzata creando sempre la stessa scanalatura sul centro di lavorazione come con elettroutensili. Ciò consente ad esempio di preparare in anticipo i pezzi per poi ultimare il montaggio in cantiere.

APPLICAZIONE: La giunzione è perfetta per scaffalature, mobili di grandi dimensioni, vetrinette angolate, come supporto d'incollaggio e viene utilizzata spesso per la giunzione estetica e di qualità di prodotti di pregio.
- Giunzione smontabile per mobili, scaffalature, armadi a muro, cucine ecc.
- Supporto d'incollaggio per smussi e angoli a 45°.
- Giunzione per elementi smontabili per l'allestimento di negozi e stand per fiere.
- Alternativa più robusta rispetto ai normali prodotti di giunzione.
- Costruzione più rapida di un prototipo prima di iniziare a produrre una nuova serie di mobili.
- Adattamenti e montaggi in cantiere.

MACCHINE

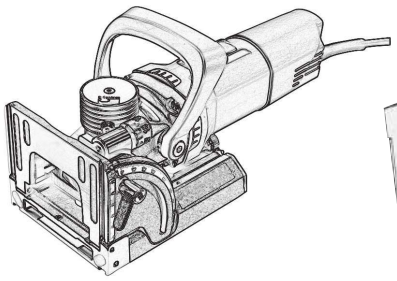

Lamello® Zeta P2

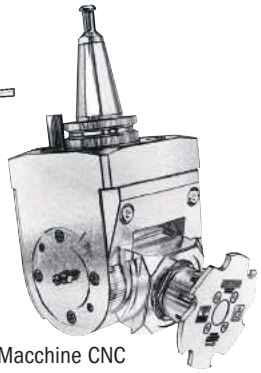

Macchine CNC

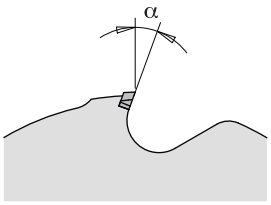

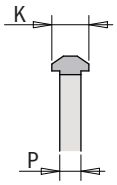

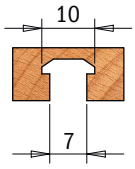

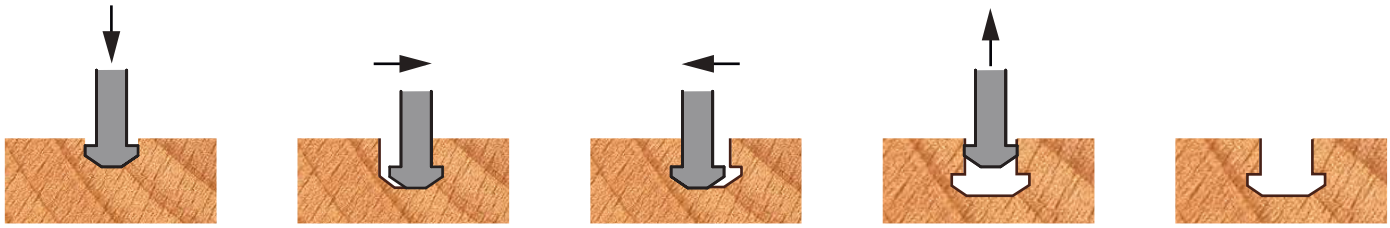









D mm	B mm	MACCHINE	FORI TRASCINAMENTO	Z	K mm	P mm	α	β	CONFEZIONE DA	CODICE
100,4	22	Zeta P2	4/4,5 - 9,5/36	3	7	4	20°	TCG	1	**240.601.04**
100,4	30	CNC	4/6,6 - 12/48	3	7	4	20°	TCG	1	**240.601.04M**

Lama circolare per Lamello® mini-spot



240.004.04

HW

Lama ideale per eseguire qualsiasi riparazione su legno massiccio (resina, nodi e altre imperfezioni).
Questa, unita all'utilizzo di parti originali, coprirà perfettamente le parti fresate e i rattoppi rimarranno invisibili, perché manterranno le venature nella stessa direzione del legno.
Per Lamello® e altre marche.

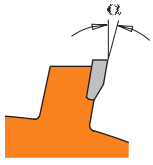

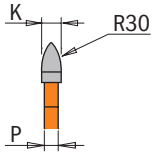



D mm	B mm	MACCHINE	Z	K mm	P mm	α	β	CONFEZIONE DA	CODICE
100	22	Adatto per Lamello®	4	8,0	6,0	18°	R30	10	**240.004.04**

Disco per allineamento e levigatura

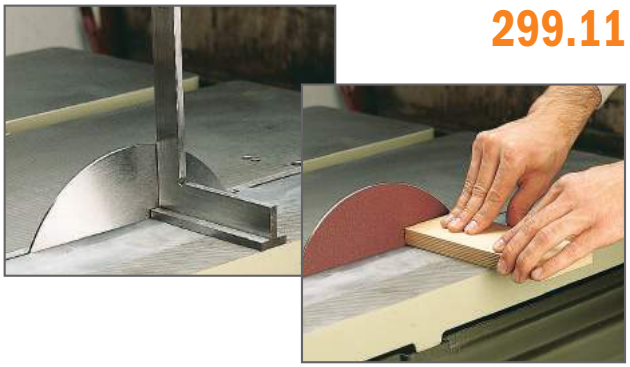

299.11

Servitevi del nuovo disco CMT per allineare la vostra lama. Fissate il disco e con una squadra, verificate che sia allineato a 90°. Montate poi la lama per lavorare in maniera perfetta. Inoltre potete utilizzare la vostra sega da banco per levigare ed eliminare le impurità applicando un disco abrasivo adesivo sulla lama.



D mm	B mm	P mm	Confezione da	CODICE
200	15,87	2,8	10	**299.111.00**
200	30	2,8	10	**299.111.00M**
250	15,87	2,8	10	**299.112.00**
250	30	2,8	10	**299.112.00M**

Stabilizzatore per lame



299.10

Questo prodotto elimina ogni vibrazione nella parte periferica della lama favorendo tagli perfetti e garantendone maggior durata. Elimina anche l'eventuale rumore causato dalle vibrazioni durante il taglio.



Nota: usare solamente su seghe a banco. Venduti in coppia.

Descrizione	D mm	B mm	P mm	Confezione da	CODICE
Stabilizzatore (2 pz.) per Ø200mm	75	15,87	3,0	5	**299.101.00**
Stabilizzatore (2 pz.) per Ø200mm	75	30	3,0	5	**299.101.00M**
Stabilizzatore (2 pz.) per Ø250mm	125	15,87	3,0	5	**299.102.00**
Stabilizzatore (2 pz.) per Ø250mm	125	30	3,0	5	**299.102.00M**
Stabilizzatore (2 pz.) per Ø300mm	152	25,4	3,0	5	**299.103.00**
Stabilizzatore (2 pz.) per Ø300mm	152	30	3,0	5	**299.103.00M**

Anelli di riduzione per foro lame

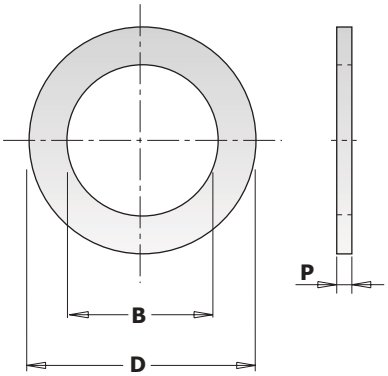

299

D mm	B mm	P mm	Confezione da	CODICE
15,87	10	1,2	10	**299.218.00**
15,87	12,7	1,2	10	**299.217.00**
20	12,7	1,2	10	**299.221.00**
20	15,87	1,4	10	**299.243.00**
20	16	1,2	10	**299.222.00**
20	18	1,4	10	**299.236.00**
22,2	15	1,4	10	**299.237.00**
22,2	16	1,4	10	**299.242.00**
22,2	20	1,4	10	**299.238.00**
25,4	15,87	1,4	10	**299.216.00**
25,4	19,05	1,4	10	**299.213.00**
25,4	20	1,4	10	**299.214.00**
25,4	20	2,3	10	**299.220.00**
25,4	22	1,4	10	**299.215.00**
25,4	22,2	1,4	10	**299.239.00**
25,4	22,2	2,3	10	**299.219.00**
30	15	1,4	10	**299.240.00**
30	15,87	1,4	10	**299.211.00**
30	16	1,4	10	**299.223.00**
30	16	2,0	10	**299.226.00**
30	18	1,4	10	**299.232.00**
30	19,05	1,4	10	**299.241.00**
30	20	1,4	10	**299.224.00**
30	22	1,4	10	**299.231.00**
30	20	2,0	10	**299.227.00**
30	25	1,4	10	**299.225.00**
30	25	2,0	10	**299.228.00**
30	25,4	2,0	10	**299.212.00**
32	30	2,0	10	**299.229.00**
35	30	2,0	10	**299.230.00**
35	32	2,0	10	**299.233.00**

Indice lame

D mm	B mm	Materiale/Applicazione	Z	K mm	P mm	α	β	Codice	Pagina
70	20	Laminati & Truciolare	8+8	2,8-3,6		12°	PIANO	289.070.16H	23
80	20	Laminati & Truciolare	12	3,1-4,0	2,2	10°	CO+FTG	S288.080.12H	24
80	20	Laminati & Truciolare	10+10	2,8-3,6		12°	PIANO	289.080.20H	23
85	15	Legno	24	1,1	0,7	12°	15° ATB	K02403	36
85	15	Materiale abrasivo	6	1,8	1,4	12°	TCG	236.085.06G	33
100	20	Laminati & Truciolare	20	3,1-4,0	2,5	5°	CO+5° ATB	288.100.20H	24
100	20	Laminati & Truciolare	10+10	2,8-3,6		12°	PIANO	289.100.20H	23
100	20	Laminati & Truciolare	10+10	2,8-3,6		11°	ATB	289.700.20H	23
100	22	Incastri	4	8	6	18°	R30	240.004.04	39
100	22	Incastri	6	3,96	3	18°	10°ATB	240.006.04	38
100	22	Incastri	8	3,96	3	15°	10°ATB	240.008.04	38
100	22	Incastri	8	3,96	3,1-3,8	15°	PIANO	241.008.04	38
100	22	Laminati & Truciolare	20	3,1-4,0	2,5	5°	CO+5° ATB	288.100.20K	24
100	22	Laminati & Truciolare	10+10	2,8-3,6		12°	PIANO	289.100.20K	23
100,4	22	Incastri	3	7	4	20°	TCG	240.601.04	38
100,4	30	Incastri	3	7	4	20°	TCG	240.601.04M	38
120	20	Portatili	18	1,8	1,2	15°	15° ATB	291.120.18H	34
120	20	Laminati & Truciolare	20	3,1-3,7		5°	CONICAL	238.120.20H	22
120	20	Laminati & Truciolare	24	3,1-4,0	2,5	5°	CO+5° ATB	288.120.24H	24
120	20	Laminati & Truciolare	24	3,4-4,2	2,5	5°	CO+5° ATB	288.120.24H1	24
120	20	Laminati & Truciolare	24	3,1-4,3	2,2	0°	CO+6° ATB	288.720.24H	24
120	20	Portatili	36	1,8	1,2	10°	15° ATB	292.120.36H	35
120	20	Alluminio	36	1,8	1,2	-6° Neg.	TCG	296.120.36H	27
120	20	Portatili	40	1,8	1,2	10°	15° ATB	292.120.40H	35
120	20	Laminati & Truciolare	12+12	2,8-3,6		12°	PIANO	289.120.24H	23
120	20	Laminati & Truciolare	12+12	2,8-3,6		11°	5° ATB	289.720.24H	23
120	22	Laminati & Truciolare	24	3,1-4,0	2,5	5°	CO+5° ATB	288.120.24K	24
120	22	Laminati & Truciolare	24	3,1-4,3	2,2	0°	CO+6° ATB	288.720.24K	24
120	22	Laminati & Truciolare	12+12	2,8-3,6		12°	PIANO	289.120.24K	23
120	22	Laminati & Truciolare	12+12	2,8-3,6		11°	5° ATB	289.720.24K	23
120	50	Laminati & Truciolare	12+12	2,8-3,6		12°	PIANO	289.120.24T	23
125	20	Laminati & Truciolare	20	3,1-3,7		5°	CONICAL	238.125.20H	22
125	20	Portatili	20	2,4	1,4	15°	15° ATB	291.125.20H	34
125	20	Laminati & Truciolare	24	3,1-4,0	2,5	5°	CO+5° ATB	288.125.24H	24
125	20	Laminati & Truciolare	24	3,4-4,2	2,5	5°	CO+5° ATB	288.125.24H1	24
125	20	Laminati & Truciolare	24	4,3-5,5	3,2	10°	CO+FTG	288.125.24H2	24
125	20	Laminati & Truciolare	24	3,1-4,3	2,2	0°	CO+6° ATB	288.725.24H	24
125	20	Portatili	36	2,4	1,4	15°	15° ATB	292.125.36H	35
125	20	Laminati & Truciolare	12+12	2,8-3,6		12°	PIANO	289.125.24H	23
125	20	Laminati & Truciolare	12+12	2,8-3,6		11°	5° ATB	289.725.24H	23
125	22	Laminati & Truciolare	24	3,1-4,0	2,5	5°	CO+5° ATB	288.125.24K	24
125	22	Laminati & Truciolare	12+12	2,8-3,6		12°	PIANO	289.125.24K	23
125	45	Laminati & Truciolare	24	4,3-5,5	3,2	10°	CO+FTG	288.125.24Q	24
130	20	Portatili	20	2,4	1,4	15°	15° ATB	291.130.20H	34
130	20	Portatili	36	2,4	1,4	15°	15° ATB	292.130.36H	35
136	20	Legno	18	1,5	1	15°	15° ATB	K13618H-X10	36
136	20 (+10)	Legno	18	1,5	1	20°	10° ATB + 8° Shear	271.136.18H	30, 32
136	20 (+10)	Portatili	36	1,5	1	18°	10° ATB + 8° Shear	272.136.36H	31
136,5	10	Metalli	30	1,5	1,2	0°	8° FWF	226.030.05	28, 32
136,5	20	Metalli	30	1,5	1,2	0°	8° FWF	226.030.05H	28, 32
140	16	Laminati & Truciolare	24	3,1-4,0	2,2	10°	CO+FTG	Y288.140.24E	24
140	20	Portatili	20	2,4	1,4	15°	15° ATB	291.140.20H	34
140	20	Portatili	36	2,4	1,4	15°	15° ATB	292.140.36H	35
150	15,87	Incastri	20	6,35-22,23	3,2-2,4-1,6	-5° Neg.	FTG+ATB	230.520.06	37
150	16	Portatili	24	2,4	1,4	15°	15° ATB	291.150.24E	34
150	20	Legno	12	2,4	1,4	20°	10° ATB	290.150.12H	33
150	20	Portatili	24	2,4	1,4	15°	15° ATB	291.150.24H	34
150	20	Metalli	32	1,6	1,2	0°	8° FWF	226.032.06H	28
150	20	Portatili	40	2,4	1,4	15°	15° ATB	292.150.40H	35
150	30	Incastri	12	2	1,4	15°	PIANO	240.020.06M	38
150	30	Incastri	12	3	2	15°	PIANO	240.030.06M	38
150	30	Incastri	12	4	3	15°	PIANO	240.040.06M	38
150	30	Incastri	12	5	3	15°	PIANO	240.050.06M	38
150	30	Incastri	12	6	3	15°	PIANO	240.060.06M	38

D mm	B mm	Materiale/Applicazione	Z	K mm	P mm	α	β	Codice	Pagina
150	30	Portatili	48	3,2	2,2	5°	15° ATB	285.048.06M	13
150	35	Incastri	12	2	1,4	15°	PIANO	240.020.06R	38
150	35	Incastri	12	3	2	15°	PIANO	240.030.06R	38
150	35	Incastri	12	4	3	15°	PIANO	240.040.06R	38
150	35	Incastri	12	5	3	15°	PIANO	240.050.06R	38
150	35	Incastri	12	6	3	15°	PIANO	240.060.06R	38
150	45	Laminati & Truciolare	36	4,3-5,5	3,2	10°	CO+FTG	288.150.36Q	24
150	20 (+16)	Legno	24	1,5	1	18°	10° ATB + 8° Shear	271.150.24H	30
150	20 (+16)	Portatili	40	1,5	1	16°	10° ATB + 8° Shear	272.150.40H	31
160	16	Legno	12	2,2	1,6	20°	10° ATB	290.160.12E	33
160	16	Portatili	24	2,2	1,6	15°	15° ATB	291.160.24E	34
160	16	Portatili	40	2,2	1,6	10°	15° ATB	292.160.40E	35
160	20	Materiale abrasivo	4	2,4	1,8	12°	TCG	236.160.04H	33
160	20	Materiale abrasivo	10	2,4	1,8	5°	TCG	236.160.10H	33
160	20	Legno	12	2,2	1,6	20°	10° ATB	290.160.12H	33
160	20	Multi materiali	20	2,2	1,6	10°	HR	235.160.20H	21
160	20	Alluminio	24	2,2	1,6	5°	TCG	284.160.24H	26
160	20	Portatili	24	2,2	1,6	15°	15° ATB	291.160.24H	34
160	20	Legno	24	2,2	1,4	15°	15° ATB	K16024H	36
160	20	Legno	24	2,2	1,4	15°	15° ATB	K16024H-X10	36
160	20	Metalli	30	2	1,6	0°	8° FWF	226.030.06H	28
160	20	Laminati & Truciolare	34	2,6	1,8	10°	HDF	287.034.06H	18
160	20	Acciaio inossidabile	40	1,8	1,4	10°	8° FWF	226.540.06H	28
160	20	Laminati & Truciolare	40	2,2	1,6	10°	TCG	281.160.40H2	20
160	20	Portatili	40	2,2	1,6	10°	15° ATB	292.160.40H	35
160	20	Alluminio	40	2,2	1,6	-6° Neg.	TCG	296.160.40H	27
160	20	Legno	40	2,2	1,4	10°	15° ATB	K16040H	36
160	20	Legno	40	2,2	1,4	10°	15° ATB	K16040H-X10	36
160	20	Portatili	48	2,2	1,6	5°	15° ATB	285.160.48H	13
160	20	Laminati & Truciolare	56	2,2	1,6	-3° Neg.	TCG	281.161.56H	19
160	20	Portatili	56	2,2	1,6	15°	15° ATB	292.160.56H	35
160	20	Alluminio	56	2,2	1,6	-6° Neg.	TCG	296.160.56H	27
160	30	Portatili	24	2,2	1,6	15°	15° ATB	291.160.24M	34
160	30	Portatili	40	2,2	1,6	10°	15° ATB	292.160.40M	35
160	45	Laminati & Truciolare	36	4,3-5,5	3,2	10°	CO+FTG	288.160.36Q	24
160	55	Laminati & Truciolare	36	4,3-5,5	3,2	10°	CO+FTG	288.160.360	24
160	55	Laminati & Truciolare	36	4,7-6,0	3,5	10°	CO+FTG	Y288.160.3602	24
160	20 (+16)	Legno	24	1,7	1,1	18°	10° ATB + 8° Shear	271.160.24H	30
160	20 (+16)	Portatili	40	1,7	1,1	16°	10° ATB + 8° Shear	272.160.40H	31
160	20 (+16)	Portatili	56	1,7	1,1	12°	10° ATB + 8° Shear	273.160.56H	31
160	20 (Virutex)	Laminati & Truciolare	40	2,2	1,6	10°	TCG	281.160.40H	20
165	20	Portatili	24	2,2	1,6	15°	15° ATB	291.165.24H	34
165	20	Legno	24	1,7	1,1	15°	15° ATB	K16524H-X10	36
165	20	Metalli	36	1,6	1,2	0°	8° FWF	226.036.06H	28
165	20	Portatili	40	2,2	1,6	10°	15° ATB	292.165.40H	35
165	20	Alluminio	40	2,2	1,6	-6° Neg.	TCG	296.165.40H	27
165	20	Portatili	56	2,2	1,6	15°	15° ATB	292.165.56H	35
165	20	Laminati & Truciolare	56	2,2	1,6	-3° Neg.	TCG	281.166.56H	19
165	20	Alluminio	56	2,2	1,6	-6° Neg.	TCG	296.165.56H	27
165	30	Legno	24	1,7	1,1	18°	10° ATB + 8° Shear	271.165.24M	30, 32
165	30	Portatili	24	2,6	1,6	15°	15° ATB	291.165.24M	34
165	30	Metalli	36	1,6	1,2	0°	8° FWF	226.036.06M	28
165	30	Portatili	40	2,6	1,6	10°	15° ATB	292.165.40M	35
165	15,87<>	Metalli	36	1,6	1,2	0°	8° FWF	226.036.06	28, 32
165	20 (+15,87)	Legno	24	1,7	1,1	18°	10° ATB + 8° Shear	271.165.24H	30, 32
165	20 (+15,87)	Portatili	36	1,7	1,1	20°	10° ATB + 8° Shear	272.165.36H	30, 32
170	30	Portatili	24	2,6	1,6	20°	10° ATB	291.170.24M	34
170	30	Portatili	40	2,6	1,6	15°	15° ATB	292.170.40M	35
180	20	Materiale abrasivo	4	2,4	1,8	12°	TCG	236.180.04H	33
180	20	Portatili	24	2,6	1,6	20°	10° ATB	291.180.24H	34
180	20	Laminati & Truciolare	36	4,3-5,5	3,2	10°	CO+FTG	Y288.180.36H	24
180	20	Portatili	40	2,6	1,6	15°	15° ATB	292.180.40H	35
180	20	Alluminio	40	2,8	2,2	-6° Neg.	TCG	296.180.40H	27
180	30	Legno	12	2,6	1,6	20°	10° ATB	290.180.12M	33

D mm	B mm	Materiale/Applicazione	Z	K mm	P mm	α	β	CODICE	Pagina
180	30	Incastri	18	3	2	15°	PIANO	240.030.07M	38
180	30	Incastri	18	4	3	15°	PIANO	240.040.07M	38
180	30	Incastri	18	5	3	15°	PIANO	240.050.07M	38
180	30	Incastri	18	6	3	15°	PIANO	240.060.07M	38
180	30	Portatili	24	2,6	1,6	20°	10° ATB	291.180.24M	34
180	30	Laminati & Truciolare	36	4,4-5,3	3,2	10°	CO+FTG	288.180.36M	24
180	30	Portatili	40	2,6	1,6	15°	15° ATB	292.180.40M	35
180	30	Portatili	56	3,2	2,2	5°	15° ATB	285.056.07M	13
180	35	Incastri	18	3	2	15°	PIANO	240.030.07R	38
180	35	Incastri	18	4	3	15°	PIANO	240.040.07R	38
180	35	Incastri	18	5	3	15°	PIANO	240.050.07R	38
180	35	Incastri	18	6	3	15°	PIANO	240.060.07R	38
180	40	Multilama	21+3	2,5	1,8	18°	PIANO	280.021.07S	10
180	45	Laminati & Truciolare	36	4,8-5,6	3,5	10°	CO+FTG	288.180.36Q	24
180	50	Laminati & Truciolare	44	4,3-5,5	3,2	10°	CO+FTG	288.180.44T	24
180	55	Laminati & Truciolare	36	5,0-6,2	3,5	10°	CO+FTG	288.180.360	24
184	16	Portatili	24	2,6	1,6	20°	10° ATB	291.184.24E	34
184	16	Portatili	40	2,6	1,6	15°	15° ATB	292.184.40E	35
184	30	Legno	24	1,7	1,1	20°	10° ATB + 8° Shear	271.184.24M	30
184	30	Portatili	24	2,6	1,6	20°	10° ATB	291.184.24M	34
184	30	Portatili	40	1,7	1,1	18°	10° ATB + 8° Shear	272.184.40M	31
184	30	Portatili	40	2,6	1,6	15°	15° ATB	292.184.40M	35
184	15,87<>	Metalli	48	2	1,6	0°	8° FWF	226.048.07	28
184	15,87<>	Acciaio inossidabile	48	2	1,6	10°	8° FWF	226.548.07	28
184	20 (+16+15,87)	Legno	24	1,7	1,1	20°	10° ATB + 8° Shear	271.184.24H	30, 32
184	20 (+16+15,87)	Portatili	40	1,7	1,1	18°	10° ATB + 8° Shear	272.184.40H	30, 32
190	16	Legno	12	2,6	1,6	20°	10° ATB	290.190.12E	33
190	16	Portatili	24	2,6	1,6	20°	10° ATB	291.190.24E	34
190	16	Portatili	40	2,6	1,6	15°	15° ATB	292.190.40E	35
190	20	Legno	12	2,6	1,6	20°	10° ATB	290.190.12H	33
190	20	Portatili	24	2,6	1,6	20°	10° ATB	291.190.24H	34
190	20	Portatili	40	2,6	1,6	15°	15° ATB	292.190.40H	35
190	30	Materiale abrasivo	4	2,4	1,8	12°	TCG	236.190.04M	33
190	30	Materiale abrasivo	12	2,4	1,8	12°	TCG	236.190.12M	33
190	30	Legno	12	2,6	1,6	20°	10° ATB	290.190.12M	33
190	30	Multi materiali	24	2,5	2	10°	HR	235.190.24M	21
190	30	Portatili	24	2,6	1,6	20°	10° ATB	291.190.24M	34
190	30	Legno	24	2,2	1,4	20°	10° ATB	K19024M	36
190	30	Legno	24	2,2	1,4	20°	10° ATB	K19024M-X10	36
190	30	Alluminio	30	2,6	2,2	5°	TCG	284.190.30M	26
190	30	Metalli	40	2	1,6	0°	8° FWF	226.040.07M	28
190	30	Portatili	40	2,6	1,6	15°	15° ATB	292.190.40M	35
190	30	Alluminio	40	2,8	2,2	-6° Neg.	TCG	296.190.40M	27
190	30	Legno	40	2,2	1,4	15°	10° ATB	K19040M	36
190	30	Acciaio inossidabile	48	1,8	1,4	10°	8° FWF	226.548.07M	28
190	30	Portatili	64	2,6	1,6	15°	15° ATB	292.190.64M	35
190	30	Alluminio	64	2,8	2,2	-6° Neg.	TCG	296.190.64M	27
190	20 (Festool® FF)	Portatili	32	2,6	1,6	10°	10° ATB	291.190.32FF	34
190	20 (Festool® FF)	Portatili	48	2,4	1,6	10°	15° ATB	292.190.48FF	35
190	20 (Festool® FF)	Alluminio	64	2,8	2,2	-6° Neg.	TCG	296.190.64FF	27
190	30 (+20+16)	Legno	24	1,7	1,1	20°	10° ATB + 8° Shear	271.190.24M	30
190	30 (+20+16)	Portatili	42	1,7	1,1	18°	10° ATB + 8° Shear	272.190.42M	31
190	30 (+20+16)	Portatili	64	1,7	1,1	15°	10° ATB + 8° Shear	273.190.64M	31
200	15,87	Incastri & Dado	12	3,2-1,6	6,35-20,64	-12° Neg.	FTG+ATB	230.012.08	37
200	15,87	Incastri & Dado	24	6,35-22,23	3,2-2,4-1,6	-5°Neg.	FTG+ATB	230.524.08	37
200	20	Laminati & Truciolare	36	4,4-5,3	3,2	10°	CO+FTG	288.200.36H	24
200	30	Incastri & Dado	24	6,35-22,23	3,2-2,4-1,6	-5° Neg.	FTG+ATB	230.524.08M	37
200	30	Legno	24	2,8	1,8	20°	10° ATB	290.200.24M	33
200	30	Legno	36	1,8	1,2	15°	10° ATB + 8° Shear	271.200.36M	30
200	30	Portatili	36	3,2	2,2	15°	10° ATB	285.036.08M	12
200	30	Portatili	36	2,8	1,8	15°	15° ATB	291.200.36M	34
200	30	Portatili	48	1,8	1,2	15°	10° ATB + 8° Shear	272.200.48M	31
200	30	Portatili	48	3,2	2,2	15°	15° ATB	285.048.08M	12
200	30	Portatili	48	2,8	1,8	15°	15° ATB	292.200.48M	35

D mm	B mm	Materiale/Applicazione	Z	K mm	P mm	α	β	Codice	Pagina
200	30	Alluminio	48	2,8	2,2	-6° Neg.	TCG	296.200.48M	27
200	30	Laminati & Truciolare	64	3,2	2,2	10°	TCG	281.064.08M	19
200	30	Portatili	64	3,2	2,2	5°	15° ATB	285.064.08M	13
200	40	Multilama	21+3	2,5	1,8	18°	PIANO	280.021.08S	10
200	45	Laminati & Truciolare	36	4,7-6,0	3,5	10°	CO+FTG	288.200.36Q	24
200	45	Laminati & Truciolare	36	4,3-5,5	3,2	10°	CO+FTG	Y288.200.36Q2	24
200	65	Laminati & Truciolare	36	4,4-5,3	3,2	10°	CO+FTG	288.200.36J	24
210	25	Legno	24	2,8	1,8	20°	10° ATB	290.210.24L	33
210	25	Portatili	36	2,8	1,8	15°	15° ATB	291.210.36L	34
210	25	Portatili	48	2,8	1,8	15°	15° ATB	292.210.48L	35
210	30	Materiale abrasivo	12	2,4	1,8	12°	TCG	236.210.12M	33
210	30	Legno	24	2,8	1,8	20°	10° ATB	290.210.24M	33
210	30	Portatili	36	2,8	1,8	15°	15° ATB	291.210.36M	34
210	30	Metalli	48	2,2	1,8	0°	8° FWF	226.048.08M	28
210	30	Portatili	48	2,8	1,8	15°	15° ATB	292.210.48M	35
210	30	Alluminio	48	2,8	2,2	-6° Neg.	TCG	296.210.48M	27
210	30	Portatili	64	2,8	1,8	15°	15° ATB	292.210.64M	35
210	30	Alluminio	64	2,8	2,2	-6° Neg.	TCG	296.210.64M	27
210	15,87<>	Metalli	48	2,2	1,8	0°	8° FWF	226.048.08	28
210	30 (+25)	Legno	36	1,8	1,2	15°	10° ATB + 8° Shear	271.210.36M	30
210	30 (+25)	Portatili	48	1,8	1,2	15°	10° ATB + 8° Shear	272.210.48M	31
215	50	Laminati & Truciolare	42	4,3-5,5	3,2	10°	CO+FTG	288.215.42T	24
216	30	Materiale abrasivo	14	2,4	1,8	12°	TCG	236.216.14M	33
216	30	Legno	24	2,8	1,8	-5° Neg.	15° ATB	290.216.24M	33
216	30	Legno	24	2,4	1,6	-5° Neg.	15° ATB	K21624M	36
216	30	Legno	24	2,4	1,6	-5° Neg.	15° ATB	K21624M-X10	36
216	30	Multi materiali	30	2,5	2	10°	HR	235.216.30M	21
216	30	Legno	36	1,8	1,2	-5° Neg.	10° ATB + 8° Shear	271.216.36M	30
216	30	Alluminio	40	2,6	2,2	5°	TCG	284.216.40M	26
216	30	Metalli	48	2,2	1,8	0°	8° FWF	226.047.09M	28
216	30	Portatili	48	1,8	1,2	-5° Neg.	10° ATB + 8° Shear	272.216.48M	31
216	30	Portatili	48	2,8	1,8	-5° Neg.	15° ATB	291.216.48M	34
216	30	Legno	48	2,4	1,6	-5° Neg.	15° ATB	K21648M	36
216	30	Legno	48	2,4	1,6	-5° Neg.	15° ATB	K21648M-X10	36
216	30	Acciaio inossidabile	56	1,8	1,4	10°	8° FWF	226.556.09M	28
216	30	Portatili	64	1,8	1,2	-5° Neg.	10° ATB + 8° Shear	273.216.64M	31
216	30	Portatili	64	2,8	1,8	-5° Neg.	15° ATB	292.216.64M	35
216	30	Alluminio	64	2,8	2,2	-6° Neg.	TCG	297.064.09M	27
216	30	Portatili	80	2,8	1,8	-5° Neg.	15° ATB	292.216.80M	35
216	30	Alluminio	80	2,8	2,2	-6° Neg.	TCG	297.080.09M	27
220	30	Legno	24	2,8	1,8	20°	10° ATB	290.220.24M	33
220	30	Portatili	36	2,8	1,8	15°	15° ATB	291.220.36M	34
220	30	Laminati & Truciolare	42	3,2	2,2	10°	HDF	287.042.09M	18
220	30	Laminati & Truciolare	42	3,2	2,2	-6° Neg.	HDF	287.043.09M	17
220	30	Portatili	48	2,8	1,8	15°	15° ATB	292.220.48M	35
220	30	Laminati & Truciolare	63	3,2	2,2	-3° Neg.	FFT	281.063.09M	19
220	30	Laminati & Truciolare	64	3,2	2,2	10°	TCG	281.064.09M	19
220	30	Laminati & Truciolare	64	3,2	2,2	-5° Neg.	40° ATB	283.064.09M	15
225	30	Portatili	36	2,8	1,8	20°	15° ATB	291.225.36M	34
225	30	Portatili	48	2,8	1,8	10°	15° ATB	292.225.48M	35
225	30	Alluminio	64	2,8	2,2	-6° Neg.	TCG	296.225.64M	27
230	30	Materiale abrasivo	4	2,4	1,8	12°	TCG	236.230.04M	33
230	30	Legno	24	2,8	1,8	20°	10° ATB	290.230.24M	33
230	30	Portatili	36	2,8	1,8	15°	15° ATB	291.230.36M	34
230	30	Portatili	48	2,8	1,8	15°	15° ATB	292.230.48M	35
230	30	Alluminio	48	2,8	2,2	-6° Neg.	TCG	296.230.48M	27
230	30	Portatili	64	2,8	1,8	15°	15° ATB	292.230.64M	35
235	25	Legno	24	2,8	1,8	20°	10° ATB	290.235.24L	33
235	25	Portatili	36	2,8	1,8	15°	15° ATB	291.235.36L	34
235	25	Portatili	48	2,8	1,8	15°	15° ATB	292.235.48L	35
235	30	Legno	24	2,8	1,8	20°	10° ATB	290.235.24M	33
235	30	Portatili	36	2,8	1,8	15°	15° ATB	291.235.36M	34
235	30	Metalli	48	2,2	1,8	0°	8° FWF	226.048.09M	28
235	30	Portatili	48	2,8	1,8	15°	15° ATB	292.235.48M	35

Indice lame

D mm	B mm	Materiale/Applicazione	Z	K mm	P mm	α	β	CODICE	Pagina
235	30	Alluminio	48	2,8	2,2	-6° Neg.	TCG	296.235.48M	27
235	30 (+25)	Legno	36	2,4	1,6	18°	10° ATB + 8° Shear	271.235.36M	30
235	30 (+25)	Portatili	48	2,4	1,6	18°	10° ATB + 8° Shear	272.235.48M	31
240	30	Legno	24	2,8	1,8	20°	10° ATB	290.240.24M	33
240	30	Portatili	36	2,8	1,8	15°	15° ATB	291.240.36M	34
240	30	Portatili	48	2,8	1,8	15°	15° ATB	292.240.48M	35
250	20	Decespugliatore	20	2,2	1,4	15°	10° ATB	298.250.20H	32
250	20	Portatili	40	3,2	2,2	15°	10° ATB	285.040.10H	12
250	25,4	Decespugliatore	20	2,2	1,4	15°	10° ATB	298.250.20	32
250	30	Materiale abrasivo	16	2,4	1,8	12°	TCG	236.250.16M	33
250	30	Costruzione / Edilizia	16	2,8	1,8	15°	5° ATB	286.016.10M	11
250	30	Legno	24	2,4	1,6	20°	10° ATB + 8° Shear	271.250.24M	30
250	30	Legno	24	2,8	1,8	20°	10° ATB	290.250.24M	11, 33
250	30	Legno	24	2,6	1,8	20°	10° ATB	K25024M	36
250	30	Multi materiali	36	2,5	2	10°	HR	235.250.36M	21
250	30	Portatili	40	3,2	2,2	15°	10° ATB	285.040.10M	15
250	30	Portatili	40	3,2	2,2	15°	10° ATB	285.640.10M	14
250	30	Legno	40	2,6	1,8	15°	10° ATB	K25040M	36
250	30	Legno	40	2,6	1,8	15°	10° ATB	K25040M-X05	36
250	30	Legno	42	2,4	1,6	18°	10° ATB + 8° Shear	271.250.42M	30
250	30	Laminati & Truciolare	48	3,2	2,2	10°	45° TCG	237.048.10M	22
250	30	Portatili	48	3,2	2,2	15°	10° ATB	285.048.10M	12
250	30	Laminati & Truciolare	48	3,2	2,2	10°	HDF	287.048.10M	17
250	30	Laminati & Truciolare	48	3,2	2,2	-6° Neg.	HDF	287.049.10M	16
250	30	Laminati & Truciolare	48	3,2	2,2	10°	HDF	287.648.10M	17
250	30	Portatili	60	2,4	1,6	15°	10° ATB + 8° Shear	272.250.60M	31
250	30	Laminati & Truciolare	60	3,2	2,2	10°	TCG	281.060.10M	20, 25
250	30	Laminati & Truciolare	60	3,2	2,2	-3° Neg.	FFT	281.061.10M	19
250	30	Portatili	60	3,2	2,2	10°	15° ATB	285.060.10M	12
250	30	Portatili	60	3,2	2,2	10°	15° ATB	285.660.10M	14
250	30	Materiali abrasivi	72	3,2	2,5	0°	MTCG	223.072.10M	29
250	30	Acciaio inossidabile	72	2,2	1,8	10°	8° FWF	226.572.10M	28
250	30	Laminati & Truciolare	78	3,2	2,2	10°	FFT	295.078.10M	18
250	30	PVC, Plexiglass	80	2,8	2,2	-3° Neg.	MATB	222.080.10M	29
250	30	Portatili	80	2,4	1,6	12°	10° ATB + 8° Shear	273.250.80M	31
250	30	Multi materiali	80	3,2	2,2	15°	1FTG+4ATB	274.080.10M	16
250	30	Laminati & Truciolare	80	3,2	2,2	10°	TCG	281.080.10M	20, 25
250	30	Laminati & Truciolare	80	3,2	2,2	5°	TCG	281.680.10M	18
250	30	Laminati & Truciolare	80	3,2	2,2	-2° Neg.	40° ATB	283.080.10M	15
250	30	Laminati & Truciolare	80	3,2	2,2	-2° Neg.	38° ATB	283.680.10M	15
250	30	Portatili	80	3,2	2,2	5°	15° ATB	285.080.10M	13
250	30	Portatili	80	3	2,5	10°	20° ATB	285.580.10M	13
250	30	Portatili	80	3,2	2,2	5°	15° ATB	285.680.10M	14
250	30	Alluminio	80	3,2	2,5	-6° Neg.	TCG	297.080.10M	27
250	30	Laminati & Truciolare	80	3,2	2,2	-3° Neg.	TCG	281.681.10M	19
250	30	Laminati & Truciolare	81	3,2	2,2	-3° Neg.	FFT	281.081.10M	19
250	30	Multilama	20+4	3,2	2,2	18°	10° ATB	279.020.10M	9
250	32	Alluminio	80	3,2	2,5	5°	TCG	284.080.10P	26
250	32	Alluminio	80	3,2	2,5	-6° Neg.	TCG	297.080.10P	27
250	35	Portatili	40	3,2	2,2	15°	10° ATB	285.040.10R	12
250	35	Portatili	60	3,2	2,2	10°	15° ATB	285.060.10R	12
250	35	Portatili	80	3,2	2,2	5°	15° ATB	285.080.10R	13
250	70	Multilama	20+4	3,2	2,2	18°	10° ATB	279.020.10V	9
250	70	Multilama	20+4	2,7	1,8	18°	10° ATB	280.020.10V	10
250	80	Multilama	20+4	3,2	2,2	18°	10° ATB	279.020.10W	9
250	80	Multilama	20+4	2,7	1,8	18°	10° ATB	280.020.10W	10
254	15,87	Metalli	48	2,2	1,8	0°	8° FWF	226.048.10	28
254	15,87	Metalli	60	2,2	1,8	0°	8° FWF	226.060.10	28
254	15,87	Acciaio inossidabile	72	2,2	1,8	10°	8° FWF	226.572.10	28
254	30	Portatili	48	2,4	1,8	- 5° Neg.	15° ATB	294.048.10M	12
254	30	Metalli	60	2,2	1,8	0°	8° FWF	226.060.10M	28
254	30	Portatili	60	2,4	1,8	- 5° Neg.	15° ATB	294.060.10M	12
254	30	Alluminio	80	3,2	2,5	-5° Neg.	TCG	297.081.10M	27
260	30	Legno	28	2,8	1,8	20°	10° ATB	290.260.28M	11, 33

D mm	B mm	Materiale/Applicazione	Z	K mm	P mm	α	β	Codice	Pagina
260	30	Portatili	48	2,8	1,8	15°	10° ATB	285.048.11M	12
260	30	Portatili	60	2,8	1,8	10°	15° ATB	285.060.11M	12
260	30	Portatili	60	2,5	1,8	-5° Neg.	15° ATB	294.060.11M	12
260	30	Alluminio	80	2,8	2,2	-6° Neg.	TCG	297.080.11M	27
270	30	Legno	28	2,8	1,8	20°	10° ATB	290.270.28M	11, 33
270	30	Portatili	42	2,8	1,8	15°	15° ATB	291.270.42M	12, 34
275	20	Portatili	42	3,2	2,2	15°	10° ATB	285.042.11H	12
280	30	Portatili	64	2,8	1,8	10°	15° ATB	295.064.11M	12
280	30	Alluminio	64	3,2	2,5	-6° Neg.	TCG	297.064.11M	27
300	20	Portatili	48	3,2	2,2	15°	10° ATB	285.048.12H	12
300	30	Materiale abrasivo	20	2,4	1,8	12°	TCG	236.300.20M	33
300	30	Costruzione / Edilizia	20	2,8	1,8	15°	5° ATB	286.020.12M	11
300	30	Legno	24	2,6	1,8	22°	10° ATB + 8° Shear	271.300.24M	30
300	30	Legno	24	3,2	2,2	20°	10° ATB	293.024.12M	11
300	30	Multilama	28	3,2	2,2	18°	10° ATB	278.028.12M	9
300	30	Portatili	36	3,2	2,2	15°	10° ATB	285.036.12M	12
300	30	Multi materiali	44	2,5	2	10°	HR	235.300.44M	21
300	30	Legno	48	2,6	1,8	18°	10° ATB + 8° Shear	271.300.48M	30
300	30	Portatili	48	3,2	2,2	15°	10° ATB	285.048.12M	12
300	30	Portatili	48	3,2	2,2	15°	10° ATB	285.648.12M	14
300	30	Costruzione / Edilizia	48	3,2	2,2	15°	10° ATB	286.048.12M	11
300	30	Laminati & Truciolare	60	3,2	2,2	10°	45° TCG	237.060.12M	22
300	30	Laminati & Truciolare	60	4,4	3,2	16°	TCG	282.060.12M	25
300	30	Portatili	60	3,2	2,2	15°	10° ATB	285.060.12M	12
300	30	Portatili	72	2,6	1,8	15°	10° ATB + 8° Shear	272.300.72M	31
300	30	Laminati & Truciolare	72	3,2	2,2	10°	TCG	281.072.12M	19, 25
300	30	Laminati & Truciolare	72	3,2	2,2	-3° Neg.	FFT	281.073.12M	19
300	30	Laminati & Truciolare	72	3,2	2,2	10°	TCG	281.672.12M	18
300	30	Portatili	72	3,2	2,2	10°	15° ATB	285.072.12M	12
300	30	Portatili	72	3,2	2,2	10°	15° ATB	285.672.12M	14
300	30	Acciaio inossidabile	80	2,2	1,8	10°	8° FWF	226.580.12M	28
300	30	Materiali abrasivi	84	3,2	2,5	0°	MTCG	223.084.12M	29
300	30	PVC, Plexiglass	96	2,8	2,2	-3° Neg.	MATB	222.096.12M	29
300	30	Laminati & Truciolare	96	3,2	2,2	15°	45° TCG	237.096.12M	22
300	30	Portatili	96	2,6	1,8	12°	10° ATB + 8° Shear	273.300.96M	31
300	30	Laminati & Truciolare	96	3,2	2,2	10°	TCG	281.096.12M	19, 25
300	30	Laminati & Truciolare	96	3,2	2,2	-3° Neg.	FFT	281.097.12M	19
300	30	Laminati & Truciolare	96	3,2	2,2	-3° Neg.	TCG	281.697.12M	19
300	30	Laminati & Truciolare	96	3,2	2,2	5°	TCG	281.696.12M	18
300	30	Laminati & Truciolare	96	3,2	2,2	2°	40° ATB	283.096.12M	15
300	30	Laminati & Truciolare	96	3,2	2,2	2°	38° ATB	283.696.12M	15
300	30	Portatili	96	3,2	2,2	5°	15° ATB	285.096.12M	13
300	30	Portatili	96	3	2,5	10°	20° ATB	285.596.12M	13
300	30	Portatili	96	3,2	2,2	5°	15° ATB	285.696.12M	14
300	30	Laminati & Truciolare	96	3,2	2,2	10°	FFT	295.096.12M	18
300	30	Alluminio	96	3,2	2,5	-6° Neg.	TCG	297.096.12M	27
300	30	Multi materiali	100	3,2	2,2	15°	1FTG+4ATB	274.100.12M	16
300	30	Multilama	24+4	3,2	2,2	18°	10° ATB	279.024.12M	9
300	30	Multilama	24+4	4	2,8	18°	10° ATB	277.024.12M	10
300	32	Alluminio	96	3,2	2,5	5°	TCG	284.096.12P	26
300	32	Alluminio	96	3,2	2,5	-6° Neg.	TCG	297.096.12P	27
300	35	Legno	24	3,2	2,2	20°	10° ATB	293.024.12R	11
300	35	Portatili	48	3,2	2,2	15°	10° ATB	285.048.12R	12
300	35	Portatili	72	3,2	2,2	10°	15° ATB	285.072.12R	12
300	35	Portatili	96	3,2	2,2	5°	15° ATB	285.096.12R	13
300	50	Laminati & Truciolare	48	4,3-5,5	3,2	10°	CO+FTG	288.300.48T	24
300	60	Multilama	24+4	3,2	2,2	18°	10° ATB	279.024.12U	9
300	65	Laminati & Truciolare	72	4,3-5,5	3,2	10°	CO+FTG	288.300.72J	24
300	70	Multilama	28	3,2	2,2	18°	10° ATB	278.028.12V	9
300	70	Multilama	24+4	3,2	2,2	18°	10° ATB	279.024.12V	9
300	70	Multilama	24+4	2,7	1,8	18°	10° ATB	280.024.12V	10
300	70	Multilama	24+4	4	2,8	18°	10° ATB	277.024.12V	10
300	75	Laminati & Truciolare	60	4,4	3,2	16°	TCG	282.060.12X	25
300	80	Laminati & Truciolare	60	4,4	3,2	16°	TCG	282.060.12W	25

D mm	B mm	Materiale/Applicazione	Z	K mm	P mm	α	β	CODICE	Pagina
300	80	Multilama	24+4	3,2	2,2	18°	10° ATB	279.024.12W	9
300	80	Multilama	24+4	2,7	1,8	18°	10° ATB	280.024.12W	10
300	80	Multilama	24+4	4	2,8	18°	10° ATB	277.024.12W	10
303	30	Laminati & Truciolare	60	3,2	2,2	10°	HDF	287.060.12M	17
303	30	Laminati & Truciolare	60	3,2	2,2	-6° Neg.	HDF	287.061.12M	16
303	30	Laminati & Truciolare	60	3,2	2,2	10°	HDF	287.660.12M	17
305	25,4	Metalli	60	2,2	1,8	0°	8° FWF	226.060.12	28
305	25,4	Metalli	80	2,2	1,8	0°	8° FWF	226.080.12	28
305	25,4	Acciaio inossidabile	80	2,2	1,8	10°	8° FWF	226.580.12	28
305	30	Legno	28	2,8	1,8	20°	10° ATB	293.028.22M	11
305	30	Legno	40	2,8	2	-5° Neg.	10° ATB	K30540M	36
305	30	Portatili	54	2,8	1,8	-5° Neg.	15° ATB	294.054.22M	12
305	30	Legno	60	2,8	2	-5° Neg.	10° ATB	K30560M	36
305	30	Portatili	72	3,2	2,2	10°	15° ATB	285.072.22M	13
305	30	Portatili	72	3,2	2,2	-5° Neg.	15° ATB	294.072.22M	13
305	30	Metalli	80	2,2	1,8	0°	8° FWF	226.080.12M	28
305	30	Alluminio	96	3,2	2,5	-6° Neg.	TCG	297.096.13M	27
315	30	Costruzione / Edilizia	24	3,2	2,2	15°	5° ATB	286.024.13M	11
315	30	Legno	28	3,2	2,2	20°	10° ATB	293.028.12M	11
315	30	Legno	36	3,2	2,2	15°	5° ATB	285.036.13M	11
315	30	Portatili	54	3,2	2,2	15°	10° ATB	294.054.12M	12
315	30	Portatili	72	3,2	2,2	15°	10° ATB	285.072.13M	13
315	30	Alluminio	96	3,2	2,5	-6° Neg.	TCG	297.096.23M	27
320	65	Laminati & Truciolare	60	4,4	3,2	16°	TCG	Y282.060.13J	25
320	65	Laminati & Truciolare	72	4,4	3,2	16°	TCG	282.072.13J	25
330	30	Alluminio	96	3,2	2,5	-6° Neg.	TCG	297.096.33M	27
330	32	Alluminio	96	3,2	2,5	-6° Neg.	TCG	297.096.33P	27
350	30	Costruzione / Edilizia	24	3,2	2,2	15°	5° ATB	286.024.14M	11
350	30	Legno	28	3,5	2,5	20°	10° ATB	293.028.14M	11
350	30	Multilama	36	3,5	2,5	18°	10° ATB	278.036.14M	9
350	30	Laminati & Truciolare	54	4,4	3,2	16°	TCG	282.054.14M	25
350	30	Portatili	54	3,5	2,5	15°	10° ATB	285.054.14M	12
350	30	Portatili	54	3,5	2,5	15°	10° ATB	285.654.14M	14
350	30	Laminati & Truciolare	72	3,5	2,4	15°	45° TCG	237.072.14M	22
350	30	Laminati & Truciolare	72	4,4	3,2	16°	TCG	282.072.14M	25
350	30	Portatili	72	3,5	2,5	15°	10° ATB	285.072.14M	12
350	30	Laminati & Truciolare	84	3,5	2,5	10°	TCG	281.084.14M	19
350	30	Laminati & Truciolare	84	3,5	2,5	10°	TCG	281.684.14M	18
350	30	Portatili	84	3,5	2,5	10°	15° ATB	285.084.14M	12
350	30	Portatili	84	3,5	2,5	10°	15° ATB	285.684.14M	14
350	30	Laminati & Truciolare	108	3,5	2,5	10°	TCG	281.108.14M	19, 25
350	30	Laminati & Truciolare	108	3,5	2,5	5°	TCG	281.708.14M	18
350	30	Laminati & Truciolare	108	3,5	2,5	5°	40° ATB	283.108.14M	15
350	30	Portatili	108	3,5	2,5	5°	15° ATB	285.108.14M	13
350	30	Portatili	108	3,5	2,5	5°	15° ATB	285.708.14M	14
350	30	Laminati & Truciolare	108	3,5	2,5	10°	FFT	295.108.14M	18
350	30	Alluminio	108	3,2	2,5	-6° Neg.	TCG	297.108.14M	27
350	30	Multilama	24+6	4,2	2,8	18°	10° ATB	277.024.14M	10
350	30	Multilama	28+4	3,5	2,5	18°	10° ATB	279.028.14M	9
350	32	Alluminio	92	3,2	2,5	5°	TCG	284.092.14P	26
350	32	Alluminio	108	3,2	2,5	5°	TCG	284.108.14P	26
350	32	Alluminio	108	3,2	2,5	-6° Neg.	TCG	297.108.14P	27
350	35	Legno	28	3,5	2,5	20°	10° ATB	293.028.14R	11
350	35	Portatili	54	3,5	2,5	15°	10° ATB	285.054.14R	12
350	35	Portatili	84	3,5	2,5	10°	15° ATB	285.084.14R	12
350	35	Portatili	108	3,5	2,5	5°	15° ATB	285.108.14R	13
350	50	Laminati & Truciolare	72	4,4	3,2	16°	TCG	282.072.14T	25
350	60	Laminati & Truciolare	72	4,4	3,2	16°	TCG	Y282.072.14U	25
350	60	Multilama	28+4	3,5	2,5	18°	10° ATB	279.028.14U	9
350	70	Multilama	36	3,5	2,5	18°	10° ATB	278.036.14V	9
350	70	Multilama	24+6	4,2	2,8	18°	10° ATB	277.024.14V	10
350	70	Multilama	28+4	3,5	2,5	18°	10° ATB	279.028.14V	9
350	75	Laminati & Truciolare	54	4,4	3,2	16°	TCG	282.054.14X	25
350	75	Laminati & Truciolare	72	4,4	3,2	16°	TCG	282.072.14X	25

Indice lame

D mm	B mm	Materiale/Applicazione	Z	K mm	P mm	α	β	Codice	Pagina
350	80	Laminati & Truciolare	54	4,4	3,2	16°	TCG	282.054.14W	25
350	80	Laminati & Truciolare	72	4,4	3,2	16°	TCG	282.072.14W	25
350	80	Multilama	28+4	3,5	2,5	18°	10° ATB	279.028.14W	9
355	25,4	Metalli	72	2,2	1,8	0°	8° FWF	226.072.14	28
355	25,4	Metalli	90	2,2	1,8	0°	8° FWF	226.090.14	28
355	25,4	Acciaio inossidabile	90	2,2	1,8	10°	8° FWF	226.590.14	28
355	30	Laminati & Truciolare	72	4,4	3,2	16°	TCG	S282.03556	25
355	30	Metalli	90	2,2	1,8	0°	8° FWF	226.090.14M	28
355	30	Acciaio inossidabile	90	2,2	1,8	10°	8° FWF	226.590.14M	28
355	65	Laminati & Truciolare	72	4,4	3,2	16°	TCG	282.072.14J2	25
380	60	Laminati & Truciolare	72	4,8	3,5	16°	TCG	282.072.15U	25
380	80	Laminati & Truciolare	72	4,4	3,2	16°	TCG	282.072.15W	25
400	30	Costruzione / Edilizia	28	3,2	2,2	15°	5° ATB	286.028.16M	11
400	30	Portatili	36	3,5	2,5	20°	10° ATB	285.036.16M	11
400	30	Portatili	48	3,5	2,5	20°	10° ATB	285.048.16M	12
400	30	Laminati & Truciolare	60	4,4	3,2	16°	TCG	282.060.16M	25
400	30	Portatili	60	3,5	2,5	10°	15° ATB	285.060.16M	12
400	30	Portatili	60	3,5	2,5	10°	15° ATB	285.660.16M	14
400	30	Laminati & Truciolare	72	4,4	3,2	16°	TCG	282.072.16M	25
400	30	Portatili	96	3,5	2,5	10°	15° ATB	285.096.16M	13
400	30	Portatili	96	3,5	2,5	10°	15° ATB	285.696.16M	14
400	30	Portatili	120	3,5	2,5	10°	15° ATB	285.120.16M	13
400	30	Alluminio	120	3,8	3,2	-6° Neg.	TCG	297.120.16M	27
400	30	Multilama	28+6	4	2,8	18°	10° ATB	279.028.16M	9
400	32	Alluminio	96	3,8	3,2	5°	TCG	284.096.16P	26
400	32	Alluminio	108	3,8	3,2	-6° Neg.	TCG	297.108.16P	27
400	60	Laminati & Truciolare	72	4,4	3,2	16°	TCG	282.072.16U	25
400	70	Multilama	28+6	4	2,8	18°	10° ATB	279.028.16V	9
400	75	Laminati & Truciolare	60	4,4	3,2	16°	TCG	282.060.16X	25
400	75	Laminati & Truciolare	72	4,4	3,2	16°	TCG	282.072.16X	25
400	80	Laminati & Truciolare	60	4,4	3,2	16°	TCG	282.060.16W	25
400	80	Laminati & Truciolare	72	4,4	3,2	16°	TCG	282.072.16W	25
420	32	Alluminio	96	3,8	3,2	5°	TCG	284.096.17P	26
430	75	Laminati & Truciolare	72	4,4	3,2	16°	TCG	282.072.17X	25
430	80	Laminati & Truciolare	72	4,4	3,2	16°	TCG	282.072.17W2	25
450	30	Costruzione / Edilizia	32	3,8	2,8	15°	5° ATB	286.032.18M	11
450	30	Portatili	36	3,8	2,8	20°	10° ATB	285.036.18M	11
450	30	Portatili	54	3,8	2,8	15°	15° ATB	285.054.18M	12
450	30	Portatili	66	3,8	2,8	10°	15° ATB	285.066.18M	12
450	30	Alluminio	140	3,8	3,2	-6° Neg.	TCG	Y297.140.18M	27
450	30	Alluminio	108	3,8	3,2	5°	TCG	284.108.18M	26
450	30	Alluminio	108	3,8	3,2	-6° Neg.	TCG	297.108.18M	28
450	32	Alluminio	108	3,8	3,2	-6° Neg.	TCG	297.108.18P	28
450	60	Laminati & Truciolare	72	4,8	3,5	16°	TCG	282.072.18U	25
450	80	Laminati & Truciolare	72	4,8	3,5	16°	TCG	282.072.18W2	25
500	30	Costruzione / Edilizia	36	3,8	2,8	15°	5° ATB	286.036.20M	11
500	30	Portatili	44	4	2,8	20°	10° ATB	285.044.20M	11
500	30	Portatili	60	3,8	2,8	15°	15° ATB	285.060.20M	12
500	30	Portatili	72	3,8	2,8	10°	15° ATB	285.072.20M	12
500	30	Alluminio	120	4	3,2	-6° Neg.	TCG	297.120.20M	28
500	30	Alluminio	120	4	3,2	5°	TCG	284.120.20M	26
500	32	Alluminio	120	4	3,2	5°	TCG	284.120.20P	26
500	32	Alluminio	120	4	3,2	-6° Neg.	TCG	297.120.20P	27
500	60	Laminati & Truciolare	72	4,8	3,5	16°	TCG	282.072.20U	25
500	80	Laminati & Truciolare	72	4,8	3,5	16°	TCG	Y282.072.20W	25
550	30	Costruzione / Edilizia	40	4,2	3,2	15°	5° ATB	286.040.22M	11
550	30	Portatili	60	4,2	3,2	10°	15° ATB	285.060.22M	12
550	30	Portatili	96	4,2	3,2	10°	15° ATB	285.096.22M	12
550	100	Laminati & Truciolare	72	5,2	3,5	16°	TCG	282.072.22A	25
600	30	Costruzione / Edilizia	40	4,2	3,2	15°	5° ATB	286.040.24M	11
600	30	Portatili	66	4,2	3,2	10°	15° ATB	285.066.24M	12
700	30	Costruzione / Edilizia	46	4,4	3,2	15°	5° ATB	286.046.28M	11
700	30	Portatili	72	4,4	3,2	10°	15° ATB	285.072.28M	12

Macchine	DxB mm
AEG	
HK 125	120x20
HK 125 A, HK 125 B, HK 125 H	125x20
TKS 42, Pz. 300	132x20
HK 40, TK 40, TKS 42	140x20
HK 86, HK 707	143x19
HK 45, HK 717, HK 727	150x19
AHK 52, HK 45 A, HK 46, HK 46 S, HK 46 N,	150x20
HKS 46, HKS 46 S, HKS 46 N, HK 50,	
HK 52, HKS 52, HK 737	
HK 55, HK 55 A, HK 55 B, HKS 55,	160x20
HK 160 A, HK 160B, KS 55 S, KS 55 SE	
HKS 64 A, HK 65, HK 65 A, HKS 65,	190x30
HKS 65 A, HK 66, HKE 66, HKS 66,	
HKSE 66, HK 190, K 66, K 66 E, K 66 S,	
K 66 SE, KS 65, KS 66 S	
HK 200	200x25
HK 201	200x30
HK 75, HK 75 A, HKS 75	210x30
HKS 35, HKS 85	230x30
HK 240	240x30
MK 65	280x30
ALKO	
Basic 205 GK	205x18
Pro 250 GK	250x20
Basic, HS 3, HS 4, Hobby, Holzmeister H,	315x30
Holzmeister S, Holzmeister NHS, Pro-X	
W 450, W 500 450x30	
W 50 Profi, W 450, W 500	500x30
RM 60, W 60	600x30
RM 70, RZ 70, TWM 70, TWZ 700, W 70	700x30
ALPHA-TOOLS	
KS 250	205x18
ATIKA	
Toptronic	250x30
ATK 315 H, BTA 90, HAT 315	315x30
ABH 400, ABK 400, BTH 400, BTK 400	400x30
ABH 450, ABK 450, ATU 450,	450x30
BTH 450, BTK 450, BTU 450, BWK 450	
ABH 500, ABK 500, BTH 500,	500x30
BTK 500, BTU 500, BWK 500	
AVOLA	
LH 315, TZV 315, TVZ 315 W	315x30
TZH 350, TZH 350 W 350 30, ZB 400,	450x30
ZBV 400 400 30IC 450, ZB 450, ZBV 450	
ZB 500, ZBV 500	500x30
BWS 550	550x30
KWK 600, RK 600	600x30
BWS 700, BWTS 700, KWK 700	700x30
BLACK & DECKER	
D 984, D 985, DN 55, DN 56,	125x12,75
DN 254, DN 984, DN 985	
KC 1440 SK	136x10
BD 227, BD 228, BD 846, CD 600, DN 227,	140x12,75
DN 227 H, KS 40, KS 227, KS 840, KS 846,	
P 3501	
P 88-09 (Akku, 12 V)	150x20
BD 228, BD 228 CK, BD 228 L,	156x12,75
DN 57, DN 228, SR 352, SR 352 E, P 3601	
BD 855, GKS 54 CE, KS 55, KS 855, KS 855 N,	160x16
M 336, M 975, M 976,U 336, U 975, U 976	
BD 229, BD 865, BD 865 E, DN 59, DN 229,	180x16
DN 820, GD 60, HD 100, HD 1000,	
HD 1200 P, HD 2062, KS 65 K, KS 865, KS	
865 E, KS 865 KN, SEC 718, SR	
300, SR 362 E, P 37-03, P 37-05	
HD 1200	180x20
BD 365	190x30
M 338, U 338	200x16
BD 88, BD 800, DN 800,	210x30
DN 810, HD 2075 S HD 20755,	
KS 800, KS 805, KS 810, KS 810 A,	
P 38-02, PS 174, SEC 818, SR 700	
BOSCH	
GUF 4-22 A, PSF 22 (Schatten-fugensäge)	105x20
PKS 38, PKS 40, PKS 40 S, S 43	130x16
1551, 1559	140x20
GKS 12 V, GKS 46, PKS 46,	150x16
PKS 416, PKS 48, S 1, S 33	
GKS 24 V, GKS 54, GKS 54 C,	160x16
GKS 54 CE, GKS 54 E, GKS 59,	
KS 550, PKS 54, PKS 54 CE	
1552, 1556, 1563, GKS 55	170x30
0550, 1550, 1553, 1557, 1560	180x30
P 300, PKS 65	190x16
0051, 1553, 1564, GKS 65, GKS 66,	190x30
GKS 66 CE, GKS 68 B, GKS 68 BC,	
GKS 68 CE, P 30, PKS 66, PKS 66 CE	
0551, 1561	200x30
1554, 1558, 1565, 1588, GKS 72 S	210x30
GCM 8 S	216x30
0052, 0552, 1562, 1566, 1662, GKS 85 S	230x30
1555	240x30
GCM 10, GCM 10 S, GCM 10	250x30
SD, GTS 10	250x30
GCM 12, GCM 12 S	305x30

Macchine	DxB mm
CASAIS	
SC 650	150x20
VSC 65	200x30
HKS 2000	210x30
SC 320	230x30
DEWALT	
DW 935 K, DW 936 K	136x10
DW 351	150x20
DW 007 K, DW 007 KH	165x10
DC 390 KA, DC 390 KA/3, DC 390 KB	165x20
DW 62	184x16
DW 365	190x30
DW 700, DW 701, DW 707	216x30
DW 383	235x30
DW 86	240x30
DW 100, DW 110, DW 111	250x16
DW 120, DW 125, DW 150, DW 170, DW 250,	250x30
DW 252, DW 320, DW 702, DW 703, DW 710,	
DW 742, DW 743, DW 744, DW 720 K,	
DW 746 K, DW 1251, DW 1370, DW 1501,	
DW 1503	
DW 709, DW 711	260x30
DW 721, DW 722 K, DW 725 K, DW 726 K,	300x30
DW 810, DW1370, DW 1935/31L, 142 DS,	
160 DS, 1635, 1875, 2155	
MC 20	300x32
DW 704, DW 705, DW 706,	305x30
DW 708, D 27105	350x30
DW 728 K, DW 729 K, 1600 S, C 14	
C 14, 1600 S, 1635 GL, 2155 G	400x30
6 K, 6 L, DA 1635	500x30
EINHELL	
BT-CS 1200, HES 55, HES 160	160x20
RT-CS 165	165x16
BHS 1300	184x16
BT-CS 1400	190x20
RT-CS 190 L	190x30
BT-TS 800	200x16
HES 200	200x30
RT-TS 920	205x16
RT-FF 1220 U	205x30
BT-MS 210, BT-SM 2050, KGST	210x30
210, RT-SM 305 L, RT-TS 1221	
KGT 500	250x20
BT-MS 250 L, BT-SM 3100,	250x30
BT-TS 1500 U, KGS 250, KGS, 300 UG,	
KGS 301, KGS 330, KGTN 245, KGTN 250,	
RT-SM 430 U, RT-TS, 1725 U, RT-TS 1825 U,	
RT-UD, 1825, RT-UD 1825, RT-XM 305 U	
RT-SM 330 U	305x30
RT-CC 315 U, RT-TS 2031 U, RT-TS 2231 DU	215x30
BT-LC 400/1	400x30
BT-LC 500	450x30
BT-LC 700 D	700x30
ELEKTRA BECKUM	
Multi 180	200x30
KS 205	205x18
KS 210, GKS 255, P200, PK 200,	210x30
PK 220, UK 220 W, UK 220 E	
Secanta	220x30
PK 250, PK 255, KGT 500, KGS	250x20
300, KGT 550, UK 330, KS 250	
KGS 250, KGS 250 K, KGS 300, KGS 301,	250x30
KGS 303,KGS 330, KGS 331, KGT 250,	
KGT 500, KGT 501, KGT 550, KS 250, KS	
304, Multi 260, Multi 310, PK 250,	
PK 255, PK 2800, PK 3100, PK	
4200, PK 6000, PKF 255, UK250, UK 330	
PK 300, PK 300 K, PKV 300 G	300x30
KS 304	304x30
1800, 2200, 2800, 3100, 4100,	315x30
Combi und Standard HS 315,	
Combi HSG, TKHS 315, TK, HS 315 E	
TK 350	350x30
BKH 400, BKS 400, BKS 450,	400x30
BS 3100 W, BS 4200, BS 5500 W	
BKH 450, BKS 450, BS 6000 D,	450x30
BS 8000 D	
BKH 450, BS 6000 D, BS 8000 D	500x30
BW 400, BW 600, BW 700	600x30
BW 700, BW 750, BW 4000	700x30
ELU/DEWALT	
MKK 26	86x12
MH 25, MH 25 K	100x12
DS 140 Doublo Schatten-fugensäge	105x22
MHA 14 KA, MHA 18 KA	136x10
MH 151, MH 151/10, MHA 151	150x20
MH 18, MH 30, MH 82, MH 182, PS 174	150x30
MH 55, MH 155	170x30
MH 65	180x30
MH 165, MH 265	190x30
MH 30, MH 82, MH 182	215x30
ETS 41, PS 174, PS 274, PS 244 E	216x30
MH 85, MH 286	240x30

Macchine	DxB mm
ELU/DEWALT (vervolg)	
ETS 21, ETS 23, ETS 31, ETS 33, KSU 101,	250x30
RAS 1251, RAS 1253, RKS 1251, RKS 1253,	
TGS 71, TGS 170, TGS 171, TGS 172,	
TGS 173, TGS 271, TGS 273	
EMTS 711	260x30
ETS 3001, ETS 3003, PS 374	300x30
EMS 705, PS 374	305x30
RKS 1603	350x30
MTS 24	355x25,4
RSA 133/25	500x30
ELUMATEC	
KS 101, MGS 460	254x32
DG 163, RS 160, TS 161	280x32
KS 101, MGS 460	300x32
MGS 72/04, MGS 73/23	330x32
DG 79/03-05, DG 79/50, SA 73/25	330x32
DG 79/30-32, DG 79/51, MGS	380x32
72/30, MGS 73/33, SA 73/35	
DG 102, DG 104, DG 140, MGS	420x30
105, MGS 461, SA 103/25	
DG 142, MGS 142, SA 142	500x30
DG 204, DG 240, MGS 205	550x30
EMCO	
Universal	200x15
Rex 2000, Super 1011	250x20
KS 80, MK 81	250x30
EUMENIA	
ML 50 L	220x30
FEIN	
SSK 646, SSL 646	150x20
SSK 660	160x20
SSK 661	210x30
FELDER	
KF 700	250x30
BF 6-26, BF 6-31, BF 6-41,	315x30
BF 31, K 37, KFS 37	
FELISATTI	
TP 751	150x20
TP 756	160x20
TP 765	190x20
TP 781	230x30
T 84, T 85, T 87, T 770, T 771,	250x20
T 777, T 777 B, T 777 CE, T 778, T 867 GS	
M 74, M 75, M 76, M 77, T 84,	250x30
T 85, T 87, T 88	
T 82, T 83, T 91, T 91 CE, T 97 CE	300x30
FERM	
FZT 250, FZT 250 EN	250x30
FESTOOL	
AUF 35-S3, AUF 35-S4	105x20
AUF 35-S2	120x20
AF 45 E, AXF 45	150x30
AP 55, AP 55 E, AP 55 E-FS, AP 55 FS,	160x20
ATF 55, ATF 55 E, ATF 55 EB, ATF 55 E-FS,	
ATF 55 FS, AP 55 EB, TS 55, TS 55	
EQ, TS 55 EBQ, TS 55 Q	
AAU, AU 50, AUP 50	160x30
AM 42 A, AM 42 S, AM 42 T, AMT 42 S,	170x33
AT 55 B, AT 55 C, AT 55 E, ATU 42-S,	
AU 42 S, AUT 42 S, AXT 50 LA, AXT 55	
AU 55 S, AU 60 P, AU 60 S, A	180x30
UP 60 S, AUT 60 S	
AP 65, AP 65 E, AP 65 E-FS, AP 65 EB,	190x30
AP 65 EB-FS, AT 65, AT 65 E, AT 65 E-FS,	
AT 65 EB, AT 65 EB-FS	
AD 65, AP 68 E, AP 65 S, AU 65 S,	200x30
AUP 65 S, AUT 65 S, AXP 65, AXP 200	
TS 75, TS 75 EBQ, TS 75	210x30
EBQ-FS, TS 75 EQ	
Symmetric SYM 70	216x30
AU 77 S	220x30
CS 70, CS 70 EB	225x30
AU 80 S	230x30
AP 85, AP 85 E, AP 85 E-FS, AP 85 E-TS,	240x30
AP 85 EB, AP 88, AP 88 E, AXP 85	
AD 85, AD 100, AE 85, AE 88	250x30
Kapex KS 88, Kapex KS 120	260x30
AXP 130, AXP 132 E, BD 125	350x30
BD 145, BD 145/1	400x30
BD 170	450x30
FEZER	
KG 20	200x18
KG 205	205x18
KG 25	250x32
KG 30	300x32
KG 40 S	400x32
AB 600	600x32
FLOTT/FLOTTJET/KRÄKU	
1000, 2000, Profi 3000	250x20
KS 1011, TKS 2011 D, TKS 2011 W,	250x30
KS 2011 D, KS 2011 W, KS 2012, 3011,	
Profi 2000, Profi 2001,	
Profi 3011, Uni-Profi 2011	
FKS 3000, KKS 305 M	315x30

Macchine	DxB mm
GRAULE	
AKF F, AKF 4/200	200x40
AKF 2, AKF 4/250, AKF 6/250, KS, TS	250x40
85 N, AGL, AGT, AKF 6/300, Typ 85, ZS 85	300x40
Typ 135, ZS 135, ZS 135 N	350x40
Typ 170, ZS 170, ZS 170 N	420x40
ZS 200	520x50
GÜDE	
GTK 721	205x18
GTK 800	205x20
GKS 1100 P, GRK 210/300,	210x30
GUKS 2100, KT 210	
GFO 1401	216x30
GKS 250 L, GKS 250 T, GRK	250x20
250/300, GRK 250/500	
TK 2500 UG, GFO 1801	254x20
TK 2400 ECO	254x30
GTKS 315	315x30
GWS 400 Eco	400x30
GWS 450 Eco	450x30
FP 600 Plus, GWS 600 EC,	600x30
GWS 600 HM, QWS 600	
DTW 700, DWS 700, DWS 700 Z, GWS 700,	700x30
FP 700 Plus, GWS 700 HM, GWS 700 EC,	
PRS 700/7 HMF, PTW 700/7	
HMF, PWS 700/7 HMF	
HAAGER	
HTK 200	200x30
HKGS 250, HMS 10 RA	250x20
GKS 250 HR, HBTS 10 A	250x30
HTK 300	300x30
HAFFNER	
RF 60	100x20
KSU 40	120x20
KSU 105, KSU 125	125x20
KSU 50	160x20
KSU 110	170x30
KSU 60, KSU 113	180x20
KSU 60 alt	200x30
GL 136	200x20
AKS	210x30
AS 75, KS 75, RS 75	220x30
140, KL 177, KL 178, KSU 118	220x30
HSU 85, KL 176, KS 85, KSU 85,	250x30
SP 187, US 85	
AKS, GS 1, GS 2W, GS 2 D, GS 150, GS 163,	250x30
GS 165, GS 166, KL 140, SP 189, SP 195,	
SP 196, SP 197, SP 198, TGS 161,	
TGS 162, TGS 163, TGS 198	
MK 251 B	300x32
950, GS 146, GS 147, GS 148, GS 155,	330x30
GS 156, GS 157, GS 158, GS 165, GS 166,	
GS 183, GS 183 M, KS 120, KS 155,	
SP 221, SP 223, SP 224, TGS 168, TGS 169,	
TGS 200, TK 42, US 151	
DGS 180, DGS 182, GSM 180, GSA 180	350x30
GS 159, GS 160	340x30
MK 350 Vario	400x32
DGS 123, DGS 124, DGS 180, DGS 181,	500x30
DGS 182, DGS 184, DGS 184 E, DGS 188,	
DGS 185, GS 183, GS 184, GS 188 M,	
GS 188 P, GSA 184 E, KS 155, ZS 640,	
ZS 800	
DGS 187, DGS 202, GS 161,	600x30
GS 162, US 161, US 162 30	
HANNING	
TK 20 N, TK 20 S, TK 200,	200x16
TK 300, ZK 205, HKS 250	250x16
3 VS, HTK 315/1.6, HTK 315/2.1,	315x30
HTK 315/3.0, HTK 315/3 SV, HTK 315/4.0	
HANSEATIC	
PSC 160 D	160x20
HILTI	
WSC 55	160x20
WSC 85	230x30
HERCULES	
KG 205	205x16
TKS 250 UV	250x16
BK 315/1	315x30
HITACHI	
C 5 Y	125x20
C 5, FC 5, FC 5 SA	150x20
C 6, C 6 DA, C 60 A, FC 65 A, FC 6 SA	160x20
C 6 BU, C 6 U, C 6 DD-Akku, FC 6 SB	165x30
C 6 SA, PSU 6	170x30
C 7 U, C 7 BU, FC 7 SA, PSM 7, PSM 7 A,	190x30
PSU 7 C 8 U, C 8 FA, PSM 8, PSU 8	210x30
C 8 FC, C 8 FS	216x30
C 9 U	235x30
PSM 9, PSM 9 A, PSU 9	240x30
U 210	250x30
C 10 FB, C 10 FCA, C 10 FCS, C 10 RA	255x30
C 13 U, PSU 13	335x30
C 15 FC	380x30
HOLZ-HER (REICH)	
Derby 2110, Mosquito 2111, Mosquito 2171	132x30

Macchine	DxB mm
2260, 2270	140x30
2103, 2104, 2105, 2106, 2107,	160x30
2108, HKU 50	
1563, 2115, 2266, 2271, 2281	170x30
2112, 2272, 2291, HKU 55	180x30
2114, 2116, 2117, 2119, 2126,	190x30
2127, 2269, 2282	
2113, 2292, 2555, HK 201	200x30
2267, 2284, PKS 267	210x30
Leistensäge 2141	216x30
2267, 2274, 2279, 2284, HKU 75, PKS	220x30
2118, 2120, 2171, 2279, 2293, 2294	230x30
2128, 2268, HKD 65	240x30
HKD 85, HKD 275, HKD 1212, PKS 1210,	300x30
PKS 1211, PKS 1213, PKS 1225,	
PKS 1230 303	
HKS 130, HKS 150, HKS 276	350x30
HKS 2136	380x30
HKS 155, HKS 277, HKS B 7 K, BTK 155	400x30
JEPSON	
8219	192x20
9211 D	255x25,4
9312 E, 9430	305x25,4
9314, 9435	355x25,4
KITY	
626	150x20
510, 616, 617, 2617	180x15
0419, 7419, 0618, Kombi 2000,	200x30
Kombi 5023, Junior 6	
618	250x30
1609, 1619, 5619, 6619, 9619 2	70x30
819	315x30
KRESS	
CHKS 6050, CHKS 6055	160x20
CHKS 6060, 1400 HKS, 1500 KS, 1800 KSE	190x20
MAFFEL	
A 35, FS 35, KSS 300, KSP 40	120x20
SF 32, X 40, XE 40	125x20
A 55, B 55, FU 50, KSP 55, KSP 55 F,	160x20
KSS 330, KSS 400, KST 55, MKS 55, MS 55,	
MT 55, PS 52, PSS 3000, PS 3100, X 55,	
XE 55	
KS 320	160x30
Erika 55	180x30
Erika 60, KSP 65, KSP 65 F, MS 65, MKS 65	190x30
B 65, X 72	200x30
AS 65, FUS 65	210x20
MS 75, MKS 75	210x20
Erika 70 E, MKS 85	225x20
KSP 85, KSP 85 FC	230x30
B 82	240x30
Erika 85, MS 85, MKS 85, MKS 85 S	250x30
A 85, Erika 65, FS 65, FU 585, FUS 85	280x30
Erika 70 L, Erika 70 K	290x20
Biberex, MKS 105, Monika,	315x30
TFK 85 L, TKF 85 K	
Biber, FS 85	325x30
MKS 130 EC	330x30
MKS 125, MKS 125 E	355x30
MKS 145, MKS 145 EC	370x30
BK 3, BKS 4, FS 130, FS 130 S, TD 3, VKS 1	400x30
MKS 165, MKS 165 EC, FS 130K	410x30
TDH 4, TDH 425	425x30
BK 4, BKV 4, BKS 5, FSG 165,	450x30
MKS 185 EC, TDH 5, TDH 450	
BKV 5, BKS 6, TDH 5-170	500x30
FSG 200	550x30
FSG 240 K	640x30
MAKITA	
4341 S, BTK 0, KS 0852 S, 61+2, 52 S	150x20
5600 NB, 5600 RDW	160x20
167, 0846 S, 0946 S, 5600 BR, 5603 R,	165x20
5604 R, TK 1256, KS 1155, KST 1157 S,	
KSTE 1357, S-Signal, SBTK 1, SR 1600	
5500 S, 5800 B, 5801 B, 6317 S	180x20
5800 BR, SR 1800	185x20
4346 S, KS 65, KS 1266 S, KS	190x20
1468, KS 4345 S, KSE 1668, TK 5348	
5703 R, 5705 R, 5017 RKB	190x30
Radial-Eudora 5700	200x25
LS 0810, SR 2100	210x25
KGS E 1670 S, KSE 1678 S	210x30
6322 S	220x30
SR 2300, SR 5900 B, SR 5900 BR	235x25
5903 R	235x30
KS 1785, KS 6323 S	240x30
LS 1013, LS 1014	260x25
SR 2600	266x25
5103 R, SR 2600	270x30
5100 BR	335x25
5143 R	355x30
METABO	
F 0520	100x22
4340 S, BHK 2, BHK 3, 4345 S 140 20	140x13
4341 S, BTK 0, 61 + 2, KS 52,	150x20
KS 0846 S, KS 0852 S	

Macchine	DxB mm
BTK 1, KS 1155 S, Magnum, TK 1256	165x20
6317 S	180x20
KS 655, KS 1266, KS 1468 S,	190x20
KS 4345 S, KS 4346 S, KS5348,	
KSE 1668, Robert	
KGSE 1670, KSE 1678 S-Signal,	210x30
Magnum TK 1066, TKU 225	
6322 S	220x30
KS 1785 S, KS 6323 S	240x30
TK 1633, TKU 1633, TKU 1693	250x30
TK 1688, TK 1688 D	315x30
PANASONIC	
EY 3501	110x20
EY 3530	135x20
PERLES	
25 S	100x12
SC 47 C	140x20
KS 50, Peugot, SC 53 C	150x20
FIP 50 S	180x20
KS 85	230x30
PROTOOL	
CSP 55-2, CSP 56 EQ,	160x20
CSP 56 Q, CSP 68	
CSP 68 E	190x30
CSP 85	240x30
ROBLAND	
K 210 - 260	240x30
X 260	250x30
K 310, X 310	300x30
ROCKWELL	
346, 63416	170x16
315, 4500, 63417	184x16
368, 63418	220x20
SCHEER	
HM 5, HM 6	100x22
MS 50	150x16
MS 45, MS 45 E	150x20
FM	160x16
MS 55	160x20
FM	180x16
MS 65, MKS 65	190x30
MS 70	200x30
MS 80	220x30
MS 85	230x30
FM 10, A 3100, A 4200	240x30
SCHEPPACH	
KG 205	205x18
TS 2000	200x30
Capas 1, Capas 2	216x30
KG 250, TKG 250, TS 2500	250x20
KSE 250, TS 2500, KG 260, TKG	250x30
260, KG 280, TKG 280	
Capas 3, TKG 305 E	305x30
TS 315 GT, TS 400, TS 4010, TKU	315x30
BSH 400	400x30
BSH 500	500x30
SKIL	
22501 B	125
5140 A, 5140 B, 5240	130
532	140
533, 553, 5246, 1800 H, 1850 H	150
416 H, 534, 536, 552 B, 1408 H,	160
1409 H, 1410 H, 1440 H, 5750 A	
77 U, 537 U, 553 B, 553 H,	184
559 U, 574 U, 599 U, 857	
1865, 1866, 5266, 5565, 5566,	190
5666, 5866 A, 1899, 1965 U, 1986	
554 B, 554 H, 825, 858, 1524 H, 1873 H	210
555 H, 1525 H, 1886 H, 1985 U	230
1523 H, 1526 H, 1899 H	260
STAYER	
CP 50	150x20
KS 700, SC 205, TKS 2000	205x18
SC 250, SC 251, SCU 75	250x20
SC 260, SCE 1610, SLL 250	250x30
TD 305	305x25,4
TIP	
HKS 160	160x20
HKS 200	200x16
TKS 250	250x15,8
TGS 250	250x25,4
ULMIA	
1409 B	160x20
1706, 1708	200x16
1710 S, 1710 R	250x15,8
Gecombineerde Macchine	300x25,4
WEGOMA	
TB 204	105x22
HS 50	150x20
TS 250	250x30
S 4 D, S 4 W	350x30
TS 400	400x30

MATERIALI DI QUALITÁ PER LA MASSIMA PRODUTTIVITÁ

Progettati seguendo processi produttivi all'avanguardia, utilizzando macchine sofisticate e materie prime di alta qualità, queste lame per seghetti alternativi sono state realizzate per garantire prestazioni eccellenti e tagli precisi su legno tenero e duro, compensato, OSB, laminati, plastica, HPL, pannelli multiplex, metalli, materiali ferrosi e non, alluminio, vetroresina e acciaio inossidabile. Le lame per seghetti alternativi sono realizzati con quattro differenti materiali.

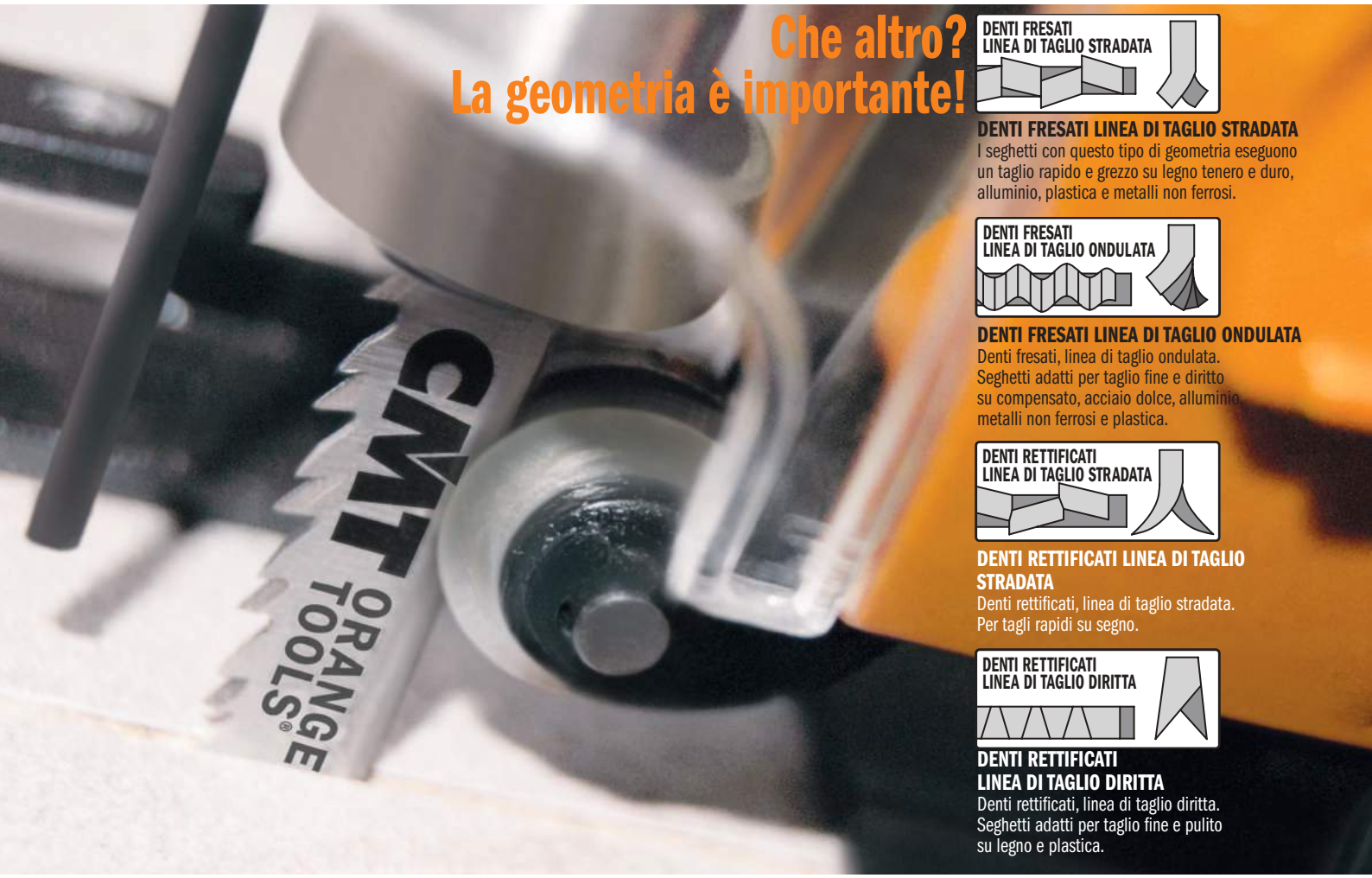

Che altro? La geometria è importante!

DENTI FRESATI LINEA DI TAGLIO STRADATA
I seghetti con questo tipo di geometria eseguono un taglio rapido e grezzo su legno tenero e duro, alluminio, plastica e metalli non ferrosi.

DENTI FRESATI LINEA DI TAGLIO ONDULATA
Denti fresati, linea di taglio ondulata.
Seghetti adatti per taglio fine e diritto su compensato, acciaio dolce, alluminio, metalli non ferrosi e plastica.

DENTI RETTIFICATI LINEA DI TAGLIO STRADATA
Denti rettificati, linea di taglio stradata.
Per tagli rapidi su segno.

DENTI RETTIFICATI LINEA DI TAGLIO DIRITTA
Denti rettificati, linea di taglio diritta.
Seghetti adatti per taglio fine e pulito su legno e plastica.

HCS (Acciaio al Carbonio)
Per il taglio di legno tenero, pannelli di fibra e plastica morbida.

BIM (Bimetallo)
Per il taglio di legno duro, materiali duri e abrasivi, metalli ferrosi e non ferrosi.

HSS (Acciao Super Rapido)
Per il taglio di materiali più duri come metalli, alluminio, metalli non ferrosi.

Metallo duro
Per il taglio di pannelli di fibrocemento, cartongesso, GRP (vetroresina rinforzata), Eternit®, MDF.

La speciale lega di acciaio al carbonio (HCS) e acciao super rapido (HSS) rende l'utensile adatto a soddisfare le più svariate necessità. Realizzato in materiale flessibile che impedisce la rottura dell'attacco, dura più a lungo rispetto al HCS e HSS, per un rapporto prezzo/prestazioni eccellente.

LA LAMA GIUSTA PER I MIGLIORI RISULTATI!

Guide di riferimento e pittogrammi vi aiuteranno nella scelta della lama più indicata.

// Legno

/// Legno & Metallo

// Metallo

// Special

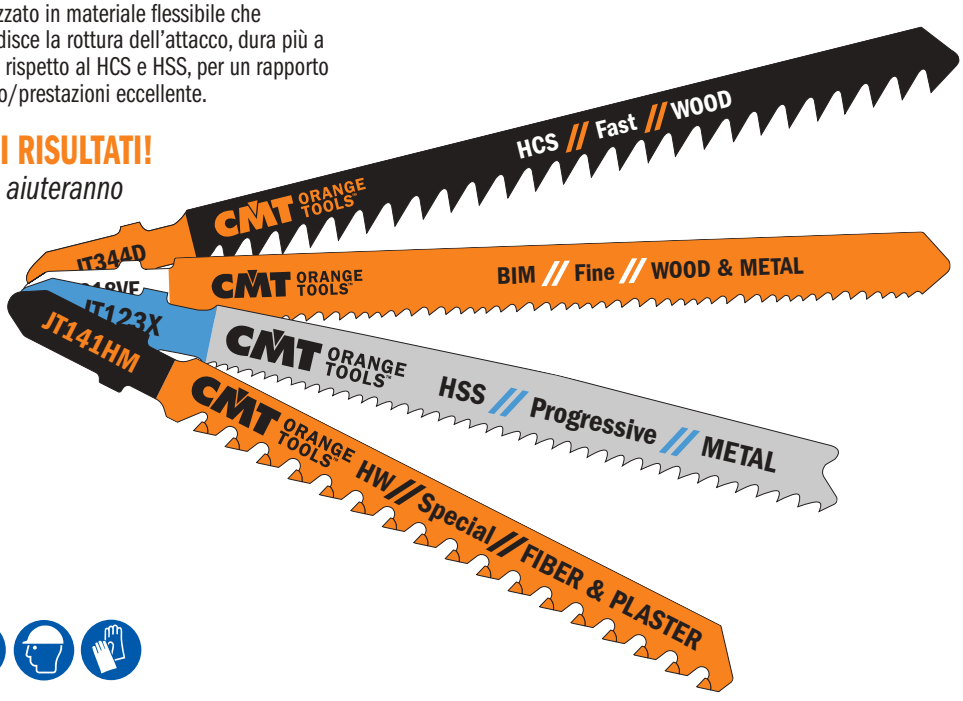



Guida per l'utilizzo di seghetti alternativi

CMT ORANGE TOOLS®

Serie	Materiale	Spessore mm	Linea	Diritto Preciso	Diritto Grezzo	Curvo Preciso	Curvo Grezzo	Pagina
LEGNO	Legno Tenero	1,5~15	Fine			JT101AO		54
		2~15	Base			JT119BO		53
		3~65	Fine, Antischeggia	JT234X				55
		3~30	Fine	JT101B				54
		3~30	Fine, Antischeggia	JT101BR				54
		4~60	Base		JT111C			53
		5~60	Rapido		JT144D		JT244D - JT244DDC	53
		5~100	Rapido		JT344D			54
		7~55	Fine	JT101D				55
		7~65	Fine	JT301CD - JT318VF				55
	Legno Duro	1,5~15	Fine			JT101AO		54
		3~30	Fine	JT101B				54
		3~30	Fine, Antischeggia	JT101BR				54
		3~65	Fine, Antischeggia	JT234X				55
		5~60	Rapido		JT144D		JT244D - JT244DDC	53
		5~100	Rapido		JT344D			54
		7~55	Fine	JT101D				55
		7~65	Fine	JT301CD - JT318VF				55
	OSB	2~15	Base			JT119BO		53
		3~30	Fine	JT101B				54
		4~60	Base		JT111C			53
		5~60	Rapido		JT144D		JT244D - JT244DDC	53
		7~55	Fine	JT101D - JT318VF				55
	Compensato	1,5~15	Fine			JT101AO		54
		2~15	Base			JT119BO		53
		3~30	Fine	JT101B				54
		3~30	Fine, Antischeggia	JT101BR				54
		3~65	Fine, Antischeggia	JT234X - JT318VF				55
		4~60	Base		JT111C			53
		5~60	Rapido		JT144D		JT244D - JT244DDC	53
		5~100	Rapido		JT344D			54
		7~55	Fine	JT101D - JT318VF				55
	Legno da costruzione	<30	Fine	JT101B				54
		3~65	Fine, Antischeggia	JT234X				55
		<100	Rapido		JT344D			54
		<135	Rapido		JT144D			53
	Truciolare	2~15	Base			JT119BO		53
		3~30	Fine	JT101B		JT101AO		54
		3~65	Fine, Antischeggia	JT234X - JT318VF				55
		4~60	Base		JT111C			53
		5~60	Rapido		JT144D		JT244D - JT244DDC	53
	Pannelli laminati	1,5~15	Fine			JT101AO		54
	Top cucina	1,5~15	Fine, Lunga durata	JT101BIF				55
	Tavoli da lavoro	3~30	Fine	JT101B				54
		3~30	Fine, Antischeggia	JT101BR				54
		3~65	Fine, Antischeggia	JT234X				55
METALLO	Lamiere di metallo	1~3	Base	JT118A		JT218A		56
		1,5~10	Rapido, Lunga durata	JT123X - JT318VF				55-56
		2,5~6	Base	JT118B				56
	Alluminio, non ferrosi	<30	Rapido	JT127D				56
		1,5~10	Rapido	JT123X - JT318VF				55-56
	Tubi	<30	Rapido	JT123X - JT318VF				55-56
	Pannelli in acciaio inossidabile	1,5~3	Rapido	JT123X - JT318VF				55-56
	Materiali con struttura "Sandwich"	<120	Rapido, Flessibile	JT718BF				56
PLASTICA	GRP (Vetroresina)	<30	Rapido	JT127D				56
	Plastica (PP, PE, PVC, PA, PS)	<30	Fine	JT101D				55
		<30	Rapido	JT123X				56
		7~65	Fine	JT301CD - JT318VF				55
SPECIALE	Cartongesso	5~50	Speciale		JT141HM			57
		5~80	Speciale		JT341HM			57
	GRP (Vetroresina)	<80	Speciale		JT341HM			57
	Pannelli in fibrocemento	5~50	Speciale		JT141HM			57
		5~80	Speciale		JT341HM			57

JT119BO



LEGNO · DENTI FRESATI LINEA DI TAGLIO ONDULATA · GREAT VALUE · BASIC CUT · HCS

Taglio curvo su legno tenero da 2mm a 15mm, compensato, pannelli in fibra di legno (OSB).

Q.TÀ per confezione	L mm	I mm	TS mm	TPI	CONF. DA	CODICE Attacco a T
5	76	50	2	12	100	**JT119BO-5**

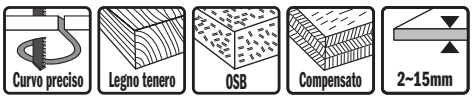

JT111C



LEGNO · DENTI FRESATI LINEA DI TAGLIO STRADATA · GREAT VALUE · BASIC CUT · HCS

Taglio rapido, diritto e grezzo, su legno tenero da 4mm a 60mm, compensato, pannelli in fibra di legno (OSB).

Q.TÀ per confezione	L mm	I mm	TS mm	TPI	CONF. DA	CODICE Attacco a T
5	100	75	3	8	100	**JT111C-5**



JT144D



LEGNO · DENTI RETTIFICATI LINEA DI TAGLIO STRADATA · FAST CUT · HCS

Taglio rapido, diritto e grezzo, su legno tenero e duro da 5mm a 60mm, compensato, pannelli in fibra di legno (OSB). Taglio a tuffo.

Q.TÀ per confezione	L mm	I mm	TS mm	TPI	CONF. DA	CODICE Attacco a T
5	100	75	4	6	100	**JT144D-5**
25	100	75	4	6	10	**JT144D-25**
100	100	75	4	6	4	**JT144D-100**



JT244D



LEGNO · DENTI RETTIFICATI LINEA DI TAGLIO STRADATA · FAST CUT · HCS

Taglio rapido, curvo e grezzo su legno tenero e duro da 5mm a 60mm, compensato, pannelli in fibra di legno (OSB). Taglio a tuffo.

Q.TÀ per confezione	L mm	I mm	TS mm	TPI	CONF. DA	CODICE Attacco a T
5	100	75	4	6	100	**JT244D-5**



JT244DDC



LEGNO · DENTI RETTIFICATI LINEA DI TAGLIO STRADATA · DUO CUT · FAST CUT · HCS

Taglio rapido, curvo e grezzo su legno tenero e duro (5mm a 60mm), compensato, pannelli in fibra di legno (OSB).
Taglio a tuffo. "DUO" (doppio) per taglio rapido e curvo.

Q.TÀ per confezione	L mm	I mm	TS mm	TPI	CONF. DA	CODICE Attacco a T
5	100	75	4	6	100	**JT244DDC-5**



JT344D





Taglio rapido, diritto e grezzo, su legno da costruzione, legno tenero e duro da 5mm a 100mm, compensato, pannelli in fibra di legno (OSB).

Q.TÀ per confezione	L mm	I mm	TS mm	TPI	CONF. DA	CODICE Attacco a T
5	132	110	4	6	100	**JT344D-5**



JT744D





Taglio diritto e grezzo su legno tenero, legno da costruzione da 5mm a 135mm, pannelli stratificati.

Q.TÀ per confezione	L mm	I mm	TS mm	TPI	CONF. DA	CODICE Attacco a T
3	180	155	4	6	20	**JT744D-3**



JT101AO





Taglio curvo con ottima finitura su entrambi i lati per legno tenero e duro, compensato, truciolare, bilaminati da 1,5mm a 15mm.

Q.TÀ per confezione	L mm	I mm	TS mm	TPI	CONF. DA	CODICE Attacco a T
5	76	50	1,4	20	100	**JT101AO-5**



JT101B





Taglio diritto, ottima finitura, per legno tenero e duro, compensato, OSB e plastica da 3mm a 30mm. Taglio a tuffo.

Q.TÀ per confezione	L mm	I mm	TS mm	TPI	CONF. DA	CODICE Attacco a T
5	100	75	2,5	10	100	**JT101B-5**
25	100	75	2,5	10	10	**JT101B-25**



JT101BR





Taglio diritto con ottima finitura sul lato superiore, per legno tenero e duro, compensato, OSB, laminati e plastica da 3 a 30mm. Dente invertito.

Q.TÀ per confezione	L mm	I mm	TS mm	TPI	CONF. DA	CODICE Attacco a T
5	100	75	2,5	10	100	**JT101BR-5**
25	100	75	2,5	10	10	**JT101BR-25**

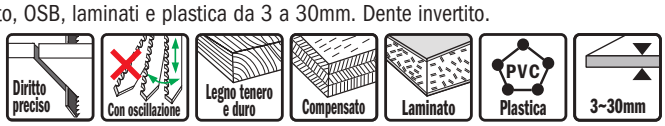

JT101D





Taglio diritto, ottima finitura sul lato superiore, per legno tenero e duro, compensato, OSB, laminati e plastica da 7mm a 55mm. Taglio a tuffo.

Q.tà per confezione	L mm	I mm	TS mm	TPI	Conf. da	CODICE Attacco a T
5	100	75	4	6	100	**JT101D-5**

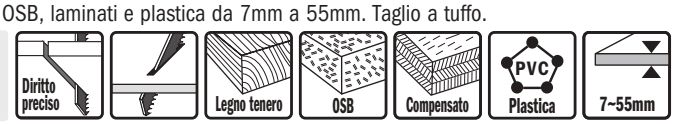

JT301CD





Taglio diritto buona finitura, per legno tenero e duro, compensato, laminati e plastica da 7mm a 65mm.

Q.tà per confezione	L mm	I mm	TS mm	TPI	Conf. da	CODICE Attacco a T
5	116	90	3	8	100	**JT301CD-5**

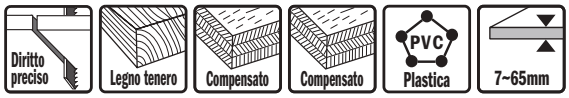

JT234X





Taglio di super finitura, senza scheggiature, su legno tenero e duro, compensato, OSB e laminati da 3mm a 65mm.

Q.tà per confezione	L mm	I mm	TS mm	TPI	Conf. da	CODICE Attacco a T
5	116	90	2-3	8-12	100	**JT234X-5**



JT101BIF





Taglio senza scheggiature speciale per laminati, HPL e multistrato da 1,5mm a 15mm.

Q.tà per confezione	L mm	I mm	TS mm	TPI	Conf. da	CODICE Attacco a T
5	83	58	1,7	15	100	**JT101BIF-5**



JT318VF





Taglio dritto su legno con chiodi/metallo, truciolare, laminato (<60mm), lamiere di metallo, profilati di alluminio (3-18mm), plastica/epossidici rinforzati con fibra di vetro.

Q.tà per confezione	L mm	I mm	TS mm	TPI	Conf. da	CODICE Attacco a T
5	132	100	1,7-2,6	10-15	100	**JT318VF-5**



JT118A

METAL · DENTI FRESATI LINEA DI TAGLIO ONDULATA · GREAT VALUE · BASIC CUT · HSS

JT118A — CMT ORANGE TOOLS — HSS // METAL

Taglio diritto su lamiera sottile, ferrosa e non ferrosa da 1mm a 3mm.

Q.tà per confezione	L mm	I mm	TS mm	TPI	Conf. da	CODICE Attacco a T
5	76	50	1,2	21	100	**JT118A-5**



JT218A

METAL · DENTI FRESATI LINEA DI TAGLIO ONDULATA · GREAT VALUE · BASIC CUT · HSS

JT218A — CMT ORANGE TOOLS — HSS // METAL

Taglio curvo su lamiera, ferrosa e non ferrosa, da 1mm a 3mm.

Q.tà per confezione	L mm	I mm	TS mm	TPI	Conf. da	CODICE Attacco a T
5	76	50	1,2	21	100	**JT218A-5**



JT118B

METAL · DENTI FRESATI LINEA DI TAGLIO ONDULATA · GREAT VALUE · BASIC CUT · HSS

JT118B — CMT ORANGE TOOLS — HSS // METAL

Taglio diritto su lamiera di medio spessore sottile, ferrosa e non ferrosa da 2,5mm a 6mm.

Q.tà per confezione	L mm	I mm	TS mm	TPI	Conf. da	CODICE Attacco a T
5	76	50	2	12	100	**JT118B-5**



JT123X

METAL · DENTI FRESATI LINEA DI TAGLIO STRADATA · LONG LIFE · FAST CUT · HSS

JT123X — CMT ORANGE TOOLS — HSS // Progressive // METAL

Taglio diritto su lamiere, da sottili a spesse da 1,5mm a 10mm, tubi, profilati in plastica ed alluminio (Ø<30mm), acciaio inox con spessore da 1,5mm a 3mm.

Q.tà per confezione	L mm	I mm	TS mm	TPI	Conf. da	CODICE Attacco a T					
5	100	75	1,2-2,6	10-21	100	**JT123X-5**	1,5 ~ 10mm	<30mm	<30mm	<30mm	1,5~3mm



JT127D

METAL · DENTI FRESATI LINEA DI TAGLIO STRADATA · FAST CUT · HSS

JT127D — CMT ORANGE TOOLS — HSS // Special // ALU

Taglio speciale per alluminio, sottile e spesso da 3mm a 15mm, tubi profilati (Ø<30mm), incluso plastica, vetroresina e resine epossidiche.

Q.tà per confezione	L mm	I mm	TS mm	TPI	Conf. da	CODICE Attacco a T					
5	100	75	3	8	100	**JT127D-5**	3 ~ 15mm	<30mm	<30mm	<30mm	3~15mm



JT718BF

METAL · DENTI FRESATI LINEA DI TAGLIO ONDULATA · LONG LIFE · BIM 8% Co

JT718BF — CMT ORANGE TOOLS — BIM // Flexible // METAL-SANDWICH

Taglio diritto pulito su pannelli stratificati con spessore inferiore a 120mm.

Q.tà per confezione	L mm	I mm	TS mm	TPI	Conf. da	CODICE Attacco a T
3	185	160	1,8	14	20	**JT718BF-3**



CMT ORANGE TOOLS®

JT141HM

SPECIAL · LINEA DI TAGLIO STRADATA · LONG LIFE · HW

HW TOOTH



Cartongesso, pannelli di fibrocemento (<50mm), vetroresina/resine epossidiche (5-20mm), Eternit®, MDF, HDF.

Q.tà per confezione	L mm	I mm	TS mm	TPI	Conf. da	CODICE Attacco a T
3	100	75	4,3	6	50	**JT141HM-3**



JT341HM

SPECIAL · LINEA DI TAGLIO STRADATA · LONG LIFE · HW

HW TOOTH



Cartongesso, pannelli di fibrocemento (<80mm), vetroresina/resine epossidiche (5-50mm), Eternit®, MDF, HDF.

Q.tà per confezione	L mm	I mm	TS mm	TPI	Conf. da	CODICE Attacco a T
3	132	110	4,3	6	50	**JT341HM-3**



JT016 Set di 16 lame per seghetti alternativi

new

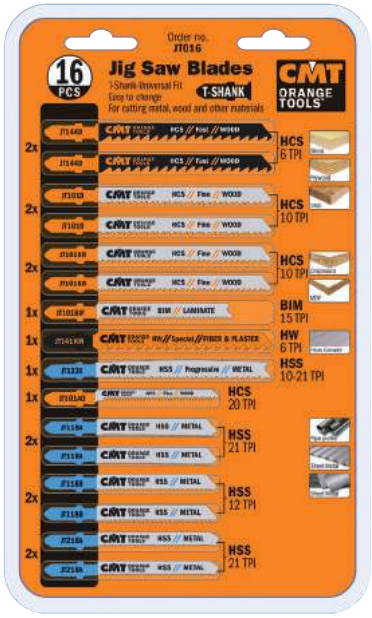

CMT ha qui selezionato 10 tra le lame per seghetti alternativi più popolari per un totale di 16 pezzi.

L'assortimento comprende lame per:
- legno e derivati per tagli diritti e curvi, grezzi e di finitura
- cartongesso, fibrocemento, vetroresina, resine epossidiche e Eternit®
- metallo e lamiera, spessa e sottile;
- acciaio inox;
- alluminio e materiali plastici.

Praticamente potrete soddisfare la quasi totalità delle vostre lavorazioni!

2 pz. **JT144D** HCS

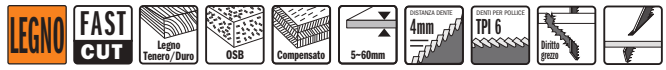

Taglio rapido, diritto e grezzo, su legno tenero e duro da 5mm a 60mm, compensato, pannelli in fibra di legno (OSB). Taglio a tuffo.

2 pz. **JT101B** HCS



Taglio diritto, ottima finitura, per legno tenero e duro, compensato, OSB e plastica da 3mm a 30mm. Taglio a tuffo.

2 pz. **JT101BR** HCS



Taglio diritto con ottima finitura sul lato superiore, per legno tenero e duro, compensato, OSB, laminati e plastica da 3 a 30mm. Dente invertito.

1 pz. **JT101BIF** BIM

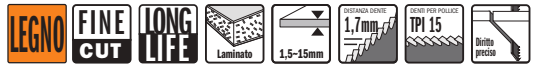

Taglio senza scheggiature speciale per laminati, HPL e multistrato da 1,5mm a 15mm.

1 pz. **JT101AO** HCS

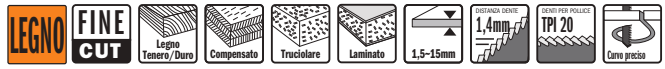

Taglio curvo con ottima finitura su entrambi i lati per legno tenero e duro, compensato, truciolare, bilaminati da 1,5mm a 15mm.

1 pz. **JT141HM** HW



Cartongesso, pannelli di fibrocemento (<50mm), vetroresina/resine epossidiche (5-20mm), Eternit®, MDF, HDF.

1 pz. **JT123X** HSS



Taglio diritto su lamiere, da sottili a spesse da 1,5mm a 10mm, tubi, profilati in plastica ed alluminio (ø<30mm), acciaio inox con spessore da 1,5mm a 3mm.

2 pz. **JT118A** HSS



Taglio diritto su lamiera sottile, ferrosa e non ferrosa da 1mm a 3mm.

2 pz. **JT118B** HSS



Taglio diritto su lamiera di medio spessore sottile, ferrosa e non ferrosa da 2,5mm a 6mm.

2 pz. **JT218A** HSS



Taglio curvo su lamiera, ferrosa e non ferrosa, da 1mm a 3mm.

MATERIALI DI QUALITA' PER LA MASSIMA PRODUTTIVITA'

Realizzate seguendo processi produttivi all'avanguardia, utilizzando macchine sofisticate e materie prime di alta qualità, queste lame per seghe a gattuccio sono state progettate per garantire prestazioni eccellenti e durature su tutti i materiali.

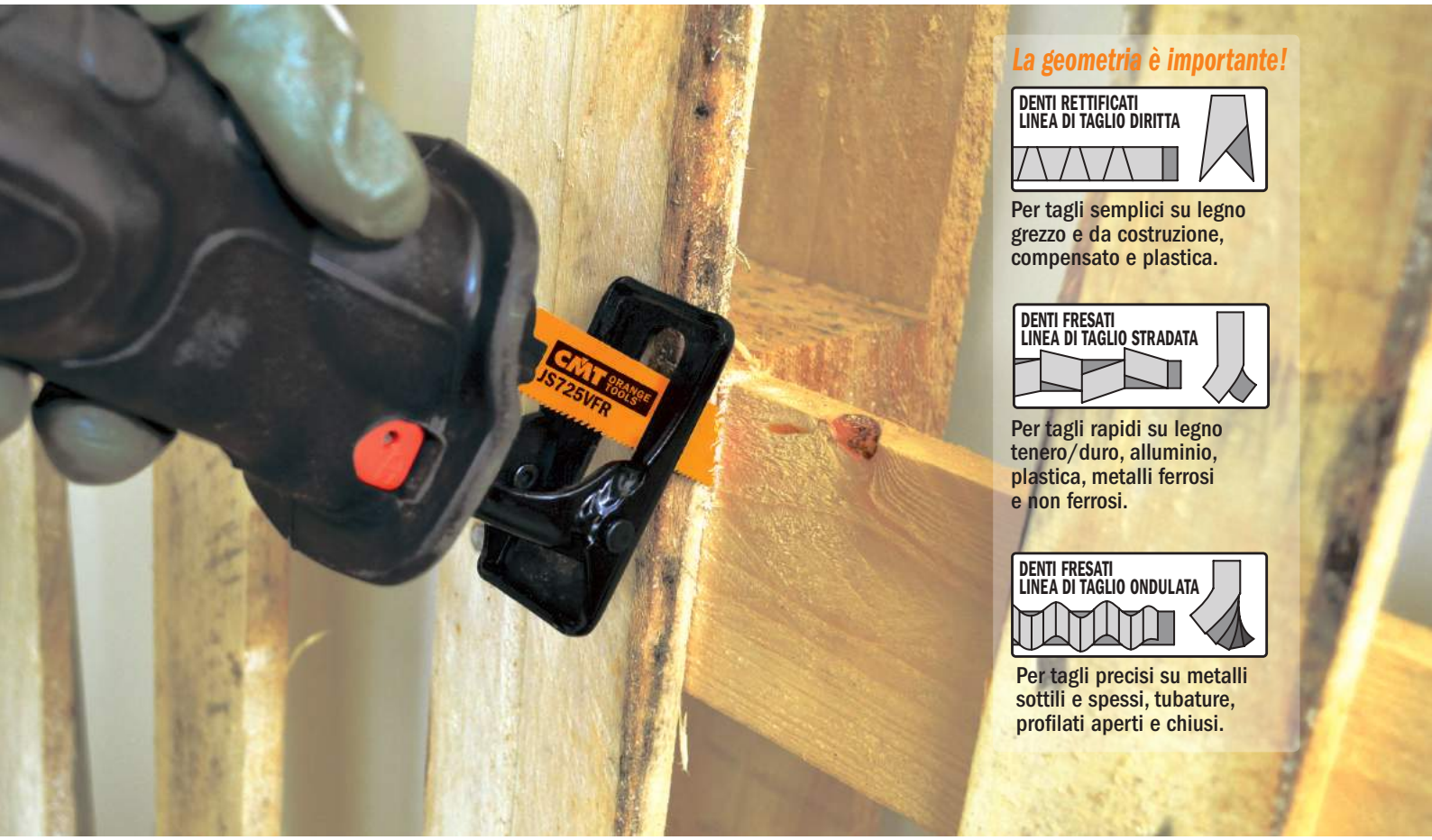

La geometria è importante!

DENTI RETTIFICATI LINEA DI TAGLIO DIRITTA

Per tagli semplici su legno grezzo e da costruzione, compensato e plastica.

DENTI FRESATI LINEA DI TAGLIO STRADATA

Per tagli rapidi su legno tenero/duro, alluminio, plastica, metalli ferrosi e non ferrosi.

DENTI FRESATI LINEA DI TAGLIO ONDULATA

Per tagli precisi su metalli sottili e spessi, tubature, profilati aperti e chiusi.

HCS — **ACCIAIO AL CARBONIO**
Per il taglio su legno tenero o plastica.

BIM 8% Co — **BIMETALLO CON 8% DI COBALTO**
Per prestazioni eccellenti e durature su metalli, legno con chiodi e plastica.

HW — **METALLO DURO**
Adatto per materiali da costruzione come tavole in fibrocemento, mattoni e calcestruzzo poroso.

LA LAMA GIUSTA PER I MIGLIORI RISULTATI!

Guide di riferimento e pittogrammi vi aiuteranno nella scelta della lama più indicata.

Rivestimento protettivo antiaderente
Evita che la lama si surriscaldi, riduce l'accumularsi di resina e protegge dalla corrosione.
Ideale per tutti i tipi di legni, compreso legno umido.

- // Legno
- /// Legno & Metallo
- // Metallo
- // Special

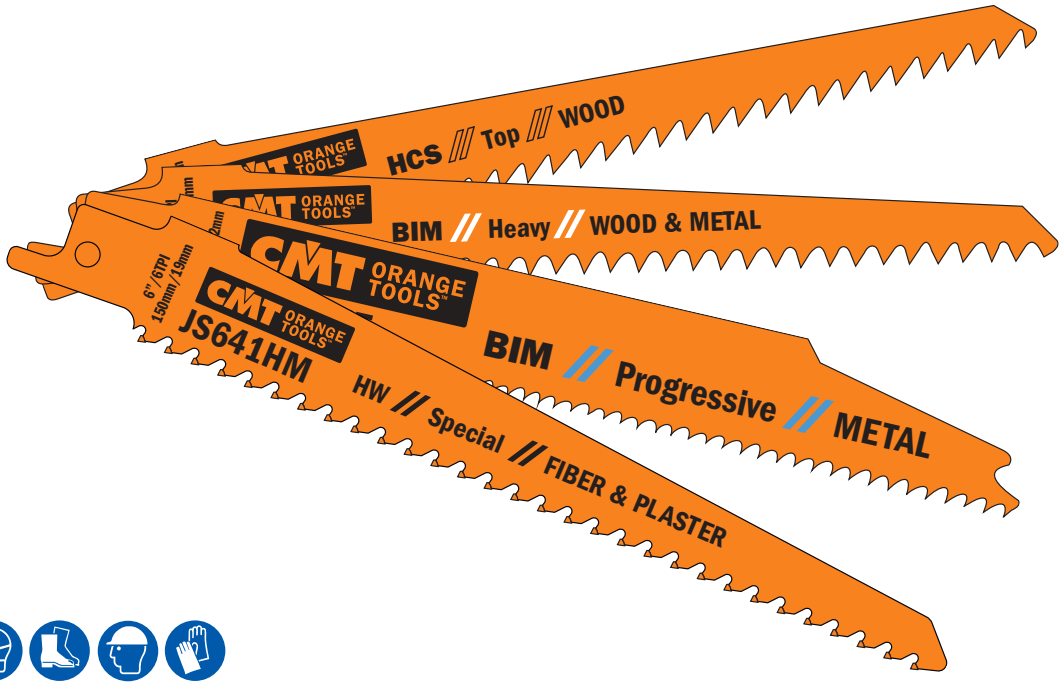

Utilizzo delle lame per seghe a gattuccio

Serie	Materiale	Spessore Materiale mm	Linea	L	Diritto preciso	Diritto grezzo	Curvo preciso	Taglio angolato	Taglio a filo	Sottile & Spesso	Demolizione	Denti per pollice	Pagina
LEGNO	**Legno grezzo (senza chiodi)**	<100	Base			JS617K	JS617K					3	62
	Potatura di legno verde	<175	Base			JS1111K						3	62
	Taglio a secco	<190	Top			JS1531L						5	62
	MAX RPM 2500	<250	Base			JS1617K						3	62
	Legno da costruzione	<100	Top	150	JS644D		JS644D					6	62
	Taglio a secco	<150	Progressiva	200	JS2345X					JS2345X		6~10	63
	MAX RPM 2500	<150	Pallet	200	JS725VFR			JS725VFR		JS725VFR	JS725VFR	8~12	63
	Tavole	<60	Top	150	JS644D		JS644D					6	62
	Taglio a secco	<60	Progressiva	200	JS2345X					JS2345X		6~10	63
	MAX RPM 2500	<60	Pallet	200	JS725VFR			JS725VFR		JS725VFR		8~12	63
	Taglio di pareti in legno	<100	Top	150	JS644D		JS644D					6	62
	Taglio a secco	<150	Progressiva	200	JS2345X					JS2345X		6~10	63
	MAX RPM 2500	<150	Pallet	200	JS725VFR			JS725VFR		JS725VFR	JS725VFR	8~12	63
		<190	Top	240		JS1531L						5	62
	Plastica	<100	Top	150	JS644D		JS644D					6	62
	Refrigerante: acqua MAX RPM 500	<150	Progressiva	200	JS2345X					JS2345X		6~10	63
LEGNO & METALLO	**Legno con chiodi o metallo**	<100	Flessibile	150	JS922HF							10	63
	Taglio a secco	<100	Flessibile	150	JS922VF							10~14	64
	MAX RPM 2500	<100	Forte	150	JS641HM	JS611DF	JS711DF					6	66
		<100	Forte	150		JS610VF		JS610VF			JS610VF	5~8	65
		<150	Progressiva	200		JS3456XF				JS3456XF		6~12	63
		<150	Pallet	200	JS725VFR			JS725VFR		JS725VFR	JS725VFR	8~12	63
		<175	Flessibile	225	JS1122HF				JS1122HF			10	63
		<175	Flessibile	225	JS1122VF				JS1122HF			10~14	64
		<175	Forte	225		JS1111DF						6	65
		<175	Forte	225		JS1110VF		JS1110VF			JS1110VF	5~8	65
		<250	Flessibile	300	JS1222VF				JS1222VF			10~14	64
		<250	Forte	300		JS1210VF		JS1210VF			JS1210VF	5~8	65
		<250	Forte	300		JS1411DF						6	65
	Pallet	<100	Flessibile	150	JS922HF	JS641HM						10	63
	Taglio a secco	<150	Pallet	200	JS725VFR			JS725VFR		JS725VFR	JS725VFR	8~12	63
	MAX RPM 2500	<175	Flessibile	225	JS1122HF				JS1122HF			10	63
	Legno, truciolare	<100	Forte	150		JS611DF	JS711DF					6	64
	Taglio a secco	<100	Forte	150		JS610VF		JS610VF			JS610VF	5~8	65
	MAX RPM 2500	<150	Progressiva	200		JS3456XF				JS3456XF		6~12	63
		<150	Pallet	200	JS725VFR			JS725VFR		JS725VFR	JS725VFR	8~12	63
		<175	Forte	225		JS1111DF						6	65
		<175	Forte	225		JS1110VF		JS1110VF			JS1110VF	5~8	65
		<250	Forte	300		JS1210VF		JS1210VF			JS1210VF	5~8	65
		<250	Forte	300		JS1411DF						6	65
	Lamiere	3~10	Flessibile	150	JS922VF							10~14	64
	Refrigerante: olio da taglio	3~10	Flessibile	225	JS1122VF				JS1122HF			10~14	63-64
	MAX RPM 500~2000	3~10	Flessibile	300	JS1222VF				JS1222HF			10~14	63-64
		3~18	Progressiva	200		JS3456XF				JS3456XF		6~12	63
	Tubi, profilati	<100	Flessibile	150	JS922VF							10~14	64
	Refrigerante: olio da taglio	<150	Progressiva	200		JS3456XF				JS3456XF		6~12	63
	MAX RPM 1500	<175	Flessibile	225	JS1122VF				JS1122HF			10~14	63-64
		<250	Flessibile	300	JS1222VF				JS1222VF			10~14	64
	Plastica, tubi, profilati	<100	Forte	150		JS611DF	JS711DF					6	64
	Refrigerante: acqua	<150	Progressiva	200		JS3456XF				JS3456XF		6~12	63
	MAX RPM 500	<175	Forte	225		JS1111DF						6	65
		<250	Forte	300		JS1411DF						6	65
	Vetroresina e resine	<50	Forte	150		JS611DF	JS711DF					6	64
	epossidiche	<60	Forte	300		JS1411DF						6	65
	Refrigerante: acqua	<60	Forte	150		JS610VF		JS610VF			JS610VF	5~8	65
	MAX RPM 500	<60	Forte	225		JS1111DF						6	65
		<60	Forte	225		JS1110VF		JS1110VF			JS1110VF	5~8	65
		<100	Flessibile	150	JS922VF	JS641HM						10~14	64
		<150	Progressiva	200		JS3456XF				JS3456XF		6~12	63
		<175	Flessibile	225	JS1122VF				JS1122HF			10~14	63-64
		<250	Flessibile	300	JS1222VF				JS1222VF			10~14	64
		<250	Forte	300		JS1210VF		JS1210VF			JS1210VF	5~8	65

SUGGERIMENTO: utilizzare un refrigerante può estendere la durata della lama fino al 500%.

Utilizzo delle lame per seghe a gattuccio

Serie	Materiale	Spessore Materiale mm	Linea	L	Diritto preciso	Diritto grezzo	Curvo preciso	Taglio angolato	Taglio a filo	Sottile & Spesso	Demolizione	Denti per pollice	Pagina
METALLO	**Lamiere forate (spesse e sottili)** Refrigerante: olio da taglio MAX RPM 500~2000	0,7~3	Flessibile	150	**JS922AF**							24	66
		0,7~3	Flessibile	225	**JS1122AF**				**JS1122AF**			24	66
		1~8	Progressiva	150	**JS123XF**					**JS123XF**		8~14	67
		1,5~4	Flessibile	150	**JS922EF**							18	66
		1,5~4	Flessibile	225	**JS1122EF**				**JS1122EF**			18	66
		2~10	Forte	150	**JS925VF**						**JS925VF**	10~14	67
		2~10	Forte	200	**JS1025VF**						**JS1025VF**	10~14	67
		2~10	Forte	225	**JS1125VF**						**JS1125VF**	10~14	67
		2~10	Forte	300	**JS1125VF**						**JS1225VF**	10~14	67
		3~8	Flessibile	150	**JS922BF**							14	67
		3~8	Flessibile	225	**JS1122BF**				**JS1122BF**			14	67
		4~12	Forte	150		**JS920CF**		**JS920CF**			**JS920CF**	9	68
		4~12	Forte	225		**JS1120CF**		**JS1120CF**			**JS1120CF**	9	68
	Tubi e profilati sottili (aperti e chiusi) Refrigerante: olio da taglio MAX RPM 500~2000	<100	Flessibile	150	**JS922AF**							24	66
		<100	Flessibile	150	**JS922EF**							18	66
		<100	Progressiva	150	**JS123XF**					**JS123XF**		8~14	67
		<100	Forte	150	**JS925VF**						**JS925VF**	10~14	67
		<150	Forte	200	**JS1025VF**						**JS1025VF**	10~14	67
		<175	Flessibile	225	**JS1122AF**				**JS1122AF**			24	66
		<175	Flessibile	225	**JS1122EF**				**JS1122EF**			18	66
		<175	Forte	225	**JS1125VF**						**JS1125VF**	10~14	68
		<250	Forte	300	**JS1225VF**						**JS1225VF**	10~14	68
	Tubi e profilati sottili (aperti e chiusi) Refrigerante: olio da taglio MAX RPM 500~2000	<100	Flessibile	150	**JS922BF**							14	67
		<100	Progressiva	150	**JS123XF**					**JS123XF**		8~14	67
		<100	Forte	150	**JS925VF**						**JS925VF**	10~14	67
		<100	Forte	150		**JS920CF**		**JS920CF**			**JS920CF**	9	68
		<150	Forte	200	**JS1025VF**						**JS1025VF**	10~14	67
		<175	Flessibile	225	**JS1122BF**				JS1122BF			14	67
		<175	Forte	225	**JS1125VF**						**JS1125VF**	10~14	67
		<175	Forte	225		**JS1120CF**		**JS1120CF**			**JS1120CF**	9	68
		<250	Forte	300	**JS1225VF**						**JS1225VF**	10~14	68
	Tubi e profilati (solidi) Refrigerante: olio da taglio MAX RPM 500~2000	<100	Progressiva	150	**JS123XF**					**JS123XF**		8~14	67
		<100	Flessibile	150	**JS922BF**							14	67
		<100	Forte	150		**JS920CF**		**JS920CF**			**JS920CF**	9	68
		<175	Flessibile	225	**JS1122BF**					**JS1122BF**		14	67
		<175	Forte	225		**JS1120CF**		**JS1120CF**			**JS1120CF**	9	68
SPECIAL	**Cartongesso**	<100	Forte	150	**JS641HM**	**JS611DF**	**JS711DF**					6	64-66
	Pannelli in fibrocemento	<215	Special	305		**JS1243HM**		**JS1243HM**				2	68
		<365	Special	455		**JS2243HM**		**JS2243HM**				2	68
	Calcestruzzo poroso, mattone rosso	<215	Special	305		**JS1243HM**		**JS1243HM**				2	68
		<365	Special	455		**JS2243HM**		**JS2243HM**				2	68

SUGGERIMENTO: utilizzare un refrigerante può estendere la durata della lama fino al 500%.

TIPI DI LINEA DELLE LAME

Per scegliere la vostra lama ideale!

BASE: Economica.

FLESSIBILE: Infrangibile, di lunga durata.

PROGRESSIVA: Taglio rapido su metalli sottili e spessi.

TOP: Rapida ed efficiente.

FORTE: Robusta e precisa.

ATTACCO UNIVERSALE DA 12,7mm (1/2")

Adatto per: AEG, B&D, Bosch, DeWalt, Fein, Flex, Hilti, Makita, Metabo, Milwaukee, Porter Cable, Ridgid, Rothenberger, Ryobi, Skil.

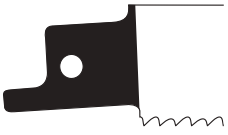

FORMA E SPESSORE DELLE LAME

Le lame per seghe a gattuccio vengono prodotte in diverse forme e di diverso spessore. Forma e spessore vengono adattate in base all'utilizzo e alla flessibilità richiesta. Per gli utilizzi più impegnativi si richiedono lame spesse, mentre per le operazioni più semplici sono sufficienti lame più sottili.

Tre forme principali:

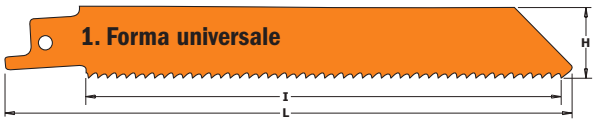

Queste lame sono per applicazioni generali. La larghezza uniforme garantisce buona stabilità durante il taglio ed un controllo eccellente. Questo favorisce un taglio diritto su materiali differenti.



Queste lame vengono utilizzate per tagliare legno e per lavori di demolizione. La punta stretta permette tagli a tuffo e curvi. Questa forma viene raramente utilizzata per il taglio di metalli, perché la punta non dispone della forza necessaria per eseguire efficacemente il taglio.

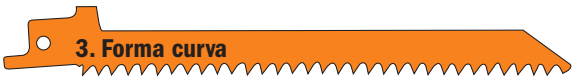

Queste lame vengono utilizzate specialmente per i tagli curvi. Più è stretta la lama, più il raggio da tagliare sarà ridotto.

JS617K

LEGNO | DENTI FRESATI LINEA DI TAGLIO STRADATA | GREAT VALUE | BASIC CUT | HCS



Per il taglio di legno grezzo, senza chiodi (<100mm), per la potatura di legno verde (diametro <100mm). Speciale per taglio curvo e taglio a tuffo.

Q.TÀ per confezione	L mm	I mm	H mm	K mm	TS mm	TPI	CONF. DA	CODICE Attacco universale
5	150	130	19	1,25	8,5	3	10	**JS617K-5**



JS1111K

LEGNO | DENTI FRESATI LINEA DI TAGLIO STRADATA | GREAT VALUE | BASIC CUT | HCS



Per il taglio di legno grezzo, senza chiodi (<175mm), legna da ardere (diametro <175mm).

Q.TÀ per confezione	L mm	I mm	H mm	K mm	TS mm	TPI	CONF. DA	CODICE Attacco universale
5	225	205	19	1,25	8,5	3	10	**JS1111K-5**



JS1617K

LEGNO | DENTI FRESATI LINEA DI TAGLIO STRADATA | GREAT VALUE | BASIC CUT | HCS



Per il taglio di legno grezzo, senza chiodi (<250mm), per la potatura di legno verde (diametro <250mm).

Q.TÀ per confezione	L mm	I mm	H mm	K mm	TS mm	TPI	CONF. DA	CODICE Attacco universale
5	300	280	19	1,25	8,5	3	10	**JS1617K-5**



JS644D

LEGNO | DENTI RETTIFICATI LINEA DI TAGLIO DIRITTA | FINE CUT | HCS



Per il taglio di legno da costruzione (<100mm), pareti in legno (<100mm), truciolare, MDF (6-60mm), compensato, plastica (<100mm). Speciale per taglio a tuffo.

Q.TÀ per confezione	L mm	I mm	H mm	K mm	TS mm	TPI	CONF. DA	CODICE Attacco universale
5	150	130	19	1,25	4,3	6	10	**JS644D-5**



JS1531L

LEGNO | DENTI RETTIFICATI LINEA DI TAGLIO DIRITTA | FAST CUT | HCS

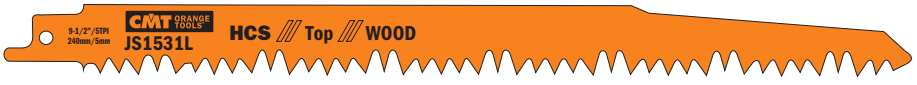

Per il taglio di legno grezzo, senza chiodi (<190mm), per la potatura di legno verde (diametro <190mm), per il taglio di legna da ardere (diametro <190mm).

Q.TÀ per confezione	L mm	I mm	H mm	K mm	TS mm	TPI	CONF. DA	CODICE Attacco universale
5	240	220	19	1,50	5	5	10	**JS1531L-5**



JS2345X





Per il taglio di legno da costruzione (<150mm), truciolare, MDF (6-60mm), compensato, plastica e pareti di legno (<150mm). Taglio preciso, senza sforzo.

Q.TÀ per confezione	L mm	I mm	H mm	K mm	TS mm	TPI	CONF. DA	CODICE Attacco universale
5	200	180	19	1,25	2,4-4	6-10	10	**JS2345X-5**



JS922HF





Per la riparazione di pallet, per il taglio di legno con chiodi o metallo (<100mm), lamiere metalliche, tubi e profilati di alluminio (3-12mm).

Q.TÀ per confezione	L mm	I mm	H mm	K mm	TS mm	TPI	CONF. DA	CODICE Attacco universale
5	150	130	19	0,90	2,5	10	10	**JS922HF-5**



JS1122HF





Per la riparazione di pallet, per il taglio di legno con chiodi o metallo (<175mm), lamiere metalliche, tubi e profilati di alluminio (3-12mm). Taglio a filo, flessibile.

Q.TÀ per confezione	L mm	I mm	H mm	K mm	TS mm	TPI	CONF. DA	CODICE Attacco universale
5	225	205	19	0,90	2,5	10	10	**JS1122HF-5**
20	225	205	19	0,90	2,5	10	5	**JS1122HF-20**



JS3456XF





Per il taglio di legno con chiodi o metallo (<150mm), lamiere metalliche, tubi e profilati di alluminio (3-18mm), vetroresina e resine epossidiche (<150mm).

Q.TÀ per confezione	L mm	I mm	H mm	K mm	TS mm	TPI	CONF. DA	CODICE Attacco universale
5	200	180	19	1,25	2,1-4,3	6-12	10	**JS3456XF-5**
new 20	200	180	19	1,25	2,1-4,3	6-12	5	**JS3456XF-20**



JS725VFR





Lama speciale per la riparazione di pallet. 150mm di profondità di taglio. La lama è ottimizzata per ridurre le vibrazioni.

Q.TÀ per confezione	L mm	I mm	H mm	K mm	TS mm	TPI	CONF. DA	CODICE Attacco universale
5	200	180	19	1,27	2,1-3,2	8-12	10	**JS725VFR-5**
20	200	180	19	1,27	2,1-3,2	8-12	5	**JS725VFR-20**



JS922VF



LEGNO&METALLO · DENTI FRESATI LINEA DI TAGLIO STRADATA · EASY CUT · LONG LIFE · BIM 8% Co

Per il taglio di legno con chiodi o metallo (<100mm), lamiere metalliche, tubi e profilati di alluminio (3-10mm), vetroresina e resine epossidiche (<100mm).

Q.TÀ per confezione	L mm	I mm	H mm	K mm	TS mm	TPI	CONF. DA	CODICE Attacco universale
5	150	130	19	0,90	1,8-2,6	10-14	10	**JS922VF-5**



JS1122VF



LEGNO&METALLO · DENTI FRESATI LINEA DI TAGLIO STRADATA · EASY CUT · LONG LIFE · BIM 8% Co

Per il taglio di legno con chiodi o metallo (<175mm), lamiere metalliche, tubi e profilati di alluminio (3-10mm), vetroresina e resine epossidiche (<175mm). Taglio a filo, flessibile.

Q.TÀ per confezione	L mm	I mm	H mm	K mm	TS mm	TPI	CONF. DA	CODICE Attacco universale
5	225	205	19	0,90	1,8-2,6	10-14	10	**JS1122VF-5**



JS1222VF



LEGNO&METALLO · DENTI FRESATI LINEA DI TAGLIO STRADATA · EASY CUT · LONG LIFE · BIM 8% Co

Per il taglio di legno con chiodi o metallo (<250mm), lamiere metalliche, tubi e profilati di alluminio (3-10mm), vetroresina e resine epossidiche (<250mm). Taglio a filo, flessibile.

Q.TÀ per confezione	L mm	I mm	H mm	K mm	TS mm	TPI	CONF. DA	CODICE Attacco universale
5	300	280	19	0,90	1,8-2,6	10-14	10	**JS1222VF-5**

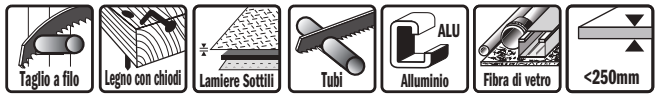

JS611DF



LEGNO&METALLO · DENTI FRESATI LINEA DI TAGLIO STRADATA · EASY CUT · LONG LIFE · BIM 8% Co

Per il taglio di legno con chiodi o metallo (<100mm), profilati in materiale plastico (<100mm), vetroresina e resine epossidiche (<50mm), intelaiature di finestre in legno o metallo. Speciale per taglio a tuffo.

Q.TÀ per confezione	L mm	I mm	H mm	K mm	TS mm	TPI	CONF. DA	CODICE Attacco universale
5	150	130	19	1,25	4,3	6	10	**JS611DF-5**



JS711DF

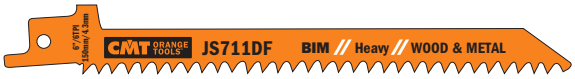

LEGNO&METALLO · DENTI FRESATI LINEA DI TAGLIO STRADATA · EASY CUT · LONG LIFE · BIM 8% Co

Per il taglio di legno con chiodi o metallo (<100mm), vetroresina e resine epossidiche (<50mm). Speciale per taglio curvo.

Q.TÀ per confezione	L mm	I mm	H mm	K mm	TS mm	TPI	CONF. DA	CODICE Attacco universale
5	150	130	12	1,25	4,3	6	10	**JS711DF-5**

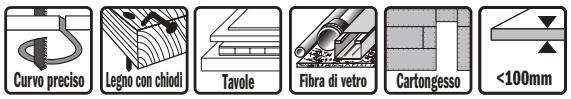

JS1111DF



LEGNO&METALLO · DENTI FRESATI LINEA DI TAGLIO STRADATA · EASY CUT · LONG LIFE · BIM 8% Co

Per il taglio di legno con chiodi o metallo, truciolare (<175mm), profilati in materiale plastico (diametro <175mm), vetroresina e resine epossidiche (<50mm).

Q.TÀ per confezione	L mm	I mm	H mm	K mm	TS mm	TPI	CONF. DA	CODICE Attacco universale
5	225	205	19	1,25	4,3	6	10	**JS1111DF-5**
20	225	205	19	1,25	4,3	6	5	**JS1111DF-20**

Diritto grezzo · Legno con chiodi · Tavole · PVC Plastica · Fibra di vetro · <175mm

JS1411DF



LEGNO&METALLO · DENTI FRESATI LINEA DI TAGLIO STRADATA · EASY CUT · LONG LIFE · BIM 8% Co

Per il taglio di legno con chiodi o metallo, truciolare (<250mm), vetroresina e resine epossidiche (<60mm).

Q.TÀ per confezione	L mm	I mm	H mm	K mm	TS mm	TPI	CONF. DA	CODICE Attacco universale
5	300	280	19	1,25	4,3	6	10	**JS1411DF-5**

Diritto grezzo · Legno con chiodi · Tavole · PVC Plastica · Fibra di vetro · <250mm

JS610VF



LEGNO&METALLO · DENTI FRESATI LINEA DI TAGLIO STRADATA · DEMOLITION · XTREME CUT · BIM 8% Co

Per il taglio di legno con chiodi o metallo, truciolare (<100mm), vetroresina e resine epossidiche (<100mm), tagli in pareti in legno o metallo (<100mm).
Per lavori di recupero e demolizione.

Q.TÀ per confezione	L mm	I mm	H mm	K mm	TS mm	TPI	CONF. DA	CODICE Attacco universale
5	150	130	22	1,60	3,2-5	5-8	10	**JS610VF-5**

Diritto grezzo · Taglio angolato · Legno con chiodi · Tavole · Intaglio in legno · Fibra di vetro · <100mm

JS1110VF



LEGNO&METALLO · DENTI FRESATI LINEA DI TAGLIO STRADATA · DEMOLITION · XTREME CUT · BIM 8% Co

Per il taglio di legno con chiodi o metallo, truciolare (<175mm), vetroresina e resine epossidiche (<175mm), tagli in pareti in legno o metallo (<175mm).
Per lavori di recupero e demolizione.

Q.TÀ per confezione	L mm	I mm	H mm	K mm	TS mm	TPI	CONF. DA	CODICE Attacco universale
5	225	205	22	1,60	3,2-5	5-8	10	**JS1110VF-5**
20	225	205	22	1,60	3,2-5	5-8	5	**JS1110VF-20**

Diritto grezzo · Taglio angolato · Legno con chiodi · Tavole · Intaglio in legno · Fibra di vetro · <175mm

JS1210VF



LEGNO&METALLO · DENTI FRESATI LINEA DI TAGLIO STRADATA · DEMOLITION · XTREME CUT · BIM 8% Co

Per il taglio di legno con chiodi o metallo, truciolare (<250mm), vetroresina e resine epossidiche (<250mm), tagli in pareti in legno o metallo (<250mm).
Per lavori di recupero e demolizione.

Q.TÀ per confezione	L mm	I mm	H mm	K mm	TS mm	TPI	CONF. DA	CODICE Attacco universale
5	300	280	22	1,60	3,2-5	5-8	10	**JS1210VF-5**

Diritto grezzo · Taglio angolato · Legno con chiodi · Tavole · Intaglio in legno · Fibra di vetro · <250mm

JS641HM

SPECIAL · EASY CUT · FINE CUT · EXTRA LONG LIFE · HW

HW TOOTH



Per taglio su cemento poroso, mattone rosso, fibrocemento, cartongesso, plastica rinforzata con fibre di vetro (<100mm), legno e chiodi, Eternit®, MDF.

Q.tà per confezione	L mm	I mm	H mm	K mm	TS mm	TPI	Conf. da	CODICE Attacco universale
2	150	130	19	1,25	4,3	6	25	**JS641HM-2**



JS922AF

METALLO · DENTI FRESATI LINEA DI TAGLIO ONDULATA · EASY CUT · FINE CUT · LONG LIFE · BIM 8% Co



Per il taglio di lamiere sottili (0,7-3mm), tubi e profilati sottili (diametro <100mm). Taglio preciso, senza sforzo.

Q.tà per confezione	L mm	I mm	H mm	K mm	TS mm	TPI	Conf. da	CODICE Attacco universale
5	150	130	19	0,90	1	24	10	**JS922AF-5**

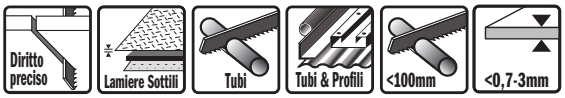

JS1122AF

METALLO · DENTI FRESATI LINEA DI TAGLIO ONDULATA · EASY CUT · FINE CUT · LONG LIFE · BIM 8% Co



Per il taglio di lamiere sottili (0,7-3mm), tubi e profilati sottili (diametro <175mm). Taglio preciso, senza sforzo. Taglio a filo, flessibile.

Q.tà per confezione	L mm	I mm	H mm	K mm	TS mm	TPI	Conf. da	CODICE Attacco universale
5	225	205	19	0,90	1	24	10	**JS1122AF-5**



JS922EF

METALLO · DENTI FRESATI LINEA DI TAGLIO ONDULATA · LONG LIFE · BIM 8% Co



Per il taglio di lamiere sottili (1,5-4mm), tubi e profilati (diametro <100mm).

Q.tà per confezione	L mm	I mm	H mm	K mm	TS mm	TPI	Conf. da	CODICE Attacco universale
5	150	130	19	0,90	1,4	18	10	**JS922EF-5**
20	150	130	19	0,90	1,4	18	5	**JS922EF-20**

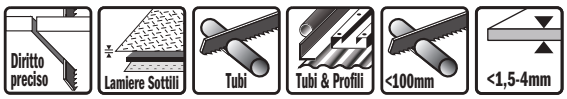

JS1122EF

METALLO · DENTI FRESATI LINEA DI TAGLIO ONDULATA · LONG LIFE · BIM 8% Co



Per il taglio di lamiere sottili (1,5-4mm), tubi e profilati massicci (diametro <175mm). Taglio a filo, flessibile.

Q.tà per confezione	L mm	I mm	H mm	K mm	TS mm	TPI	Conf. da	CODICE Attacco universale
5	225	205	19	0,90	1,4	18	10	**JS1122EF-5**
20	225	205	19	0,90	1,4	18	5	**JS1122EF-20**

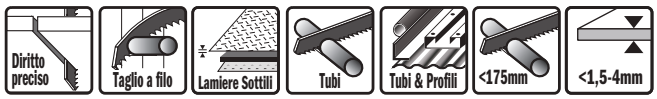

JS922BF





Per il taglio di lamiere sottili (0,7-3mm), tubi e profilati sottili (diametro <100mm). Taglio preciso, senza sforzo.

Q.TÀ per confezione	L mm	I mm	H mm	K mm	TS mm	TPI	CONF. DA	CODICE Attacco universale
5	150	130	19	0,90	1,8	14	10	**JS922BF-5**
20	150	130	19	0,90	1,8	14	5	**JS922BF-20**



JS1122BF





Per il taglio di lamiere sottili (0,7-3mm), tubi e profilati sottili (diametro <175mm). Taglio preciso, senza sforzo. Taglio a filo, flessibile.

Q.TÀ per confezione	L mm	I mm	H mm	K mm	TS mm	TPI	CONF. DA	CODICE Attacco universale
5	225	205	19	0,90	1,8	14	10	**JS1122BF-5**
20	225	205	19	0,90	1,8	14	5	**JS1122BF-20**



JS123XF





Per il taglio di lamiere sottili (1,5-4mm), tubi e profilati (diametro <100mm).

Q.TÀ per confezione	L mm	I mm	H mm	K mm	TS mm	TPI	CONF. DA	CODICE Attacco universale
5	150	130	19	0,90	1,8-3,2	8-14	10	**JS123XF-5**

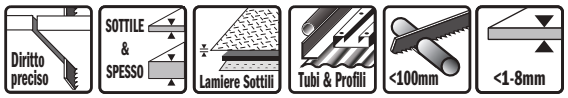

JS925VF





Per il taglio di lamiere medie e spesse (2-10mm), tubi e profilati a pareti sottili e spessi (<100mm). Ideale per lavori di demolizione su metallo. Taglio preciso, senza sforzo.

Q.TÀ per confezione	L mm	I mm	H mm	K mm	TS mm	TPI	CONF. DA	CODICE Attacco universale
5	150	130	19	1,25	1,8-2,6	10-14	10	**JS925VF-5**



JS1025VF





Per il taglio di lamiere medie e spesse (2-10mm), tubi e profilati a pareti sottili e spessi (<150mm). Ideale per lavori di demolizione su metallo. Taglio preciso, senza sforzo.

Q.TÀ per confezione	L mm	I mm	H mm	K mm	TS mm	TPI	CONF. DA	CODICE Attacco universale
5	200	180	19	1,25	1,8-2,6	10-14	10	**JS1025VF-5**



JS1125VF





Per il taglio di lamiere medie e spesse (2-10mm), tubi e profilati a pareti sottili e spessi (<175mm). Ideale per lavori di demolizione su metallo. Taglio preciso, senza sforzo.

Q.TÀ per confezione	L mm	I mm	H mm	K mm	TS mm	TPI	CONF. DA	CODICE Attacco universale
5	225	205	19	1,25	1,8-2,6	10-14	10	**JS1125VF-5**



JS1225VF

METALLO · DENTI FRESATI LINEA DI TAGLIO STRADATA · DEMOLITION · EASY CUT · LONG LIFE · BIM 8% Co



Per il taglio di lamiere medie e spesse (2-10mm), tubi e profilati a pareti sottili e spessi (<250mm). Ideale per lavori di demolizione su metallo. Taglio pulito, senza sforzo.

Q.tà per confezione	L mm	I mm	H mm	K mm	TS mm	TPI	Conf. da	CODICE Attacco universale
5	300	280	19	1,25	1,8-2,6	10-14	10	JS1225VF-5



JS920CF

METALLO · DENTI FRESATI LINEA DI TAGLIO STRADATA · DEMOLITION · XTREME CUT · LONG LIFE · BIM 8% Co



Per il taglio di lamiere spesse (4-12mm), tubi e profilati spessi (<100mm). Ideale per tagliatubi, per lavori di recupero e demolizioni. Taglio potente e grezzo.

Q.tà per confezione	L mm	I mm	H mm	K mm	TS mm	TPI	Conf. da	CODICE Attacco universale
5	150	130	22	1,60	2,9	9	10	JS920CF-5



JS1120CF

METALLO · DENTI FRESATI LINEA DI TAGLIO STRADATA · DEMOLITION · XTREME CUT · LONG LIFE · BIM 8% Co



Per il taglio di lamiere spesse (4-12mm), tubi e profilati spessi (<175mm). Ideale per tagliatubi, per lavori di recupero e demolizioni. Taglio potente e grezzo.

Q.tà per confezione	L mm	I mm	H mm	K mm	TS mm	TPI	Conf. da	CODICE Attacco universale
5	225	205	22	1,60	2,9	9	10	JS1120CF-5
20	225	205	22	1,60	2,9	9	5	JS1120CF-20

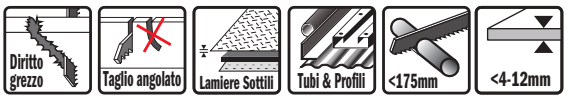

JS1243HM

SPECIAL · LONG LIFE · FAST CUT · HW

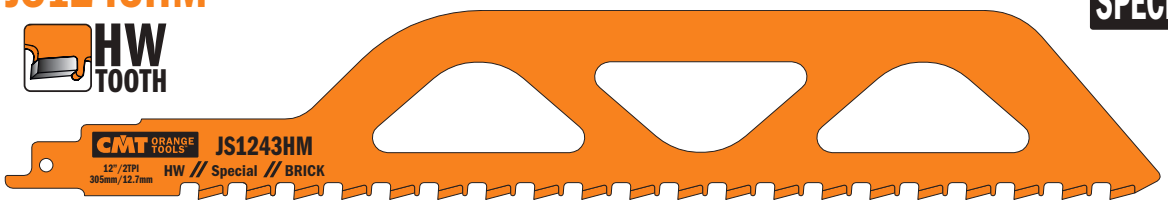

Per il taglio di mattoni di medie dimensioni fino a 215mm di spessore.

Q.tà per confezione	L mm	I mm	H mm	K mm	TS mm	TPI	Conf. da	CODICE Attacco universale
1	305	250	50	1,50	12,7	2	25	JS1243HM



JS2243HM

SPECIAL · LONG LIFE · FAST CUT · HW

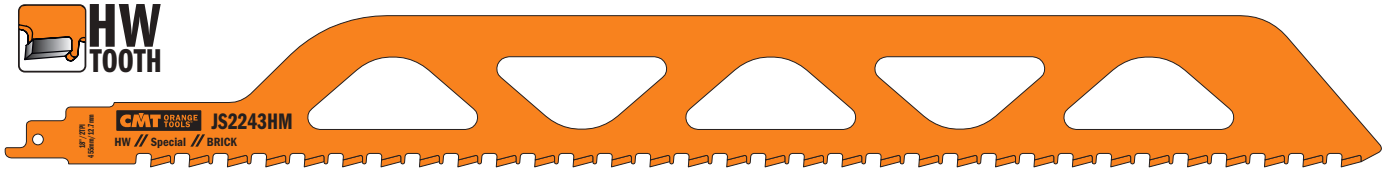

Per il taglio di mattoni di grandi dimensioni fino a 365mm di spessore.

Q.tà per confezione	L mm	I mm	H mm	K mm	TS mm	TPI	Conf. da	CODICE Attacco universale
1	455	400	50	1,50	12,7	2	25	JS2243HM

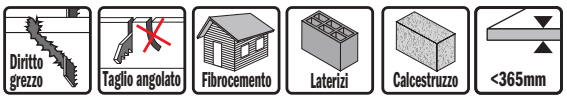



ACCESSORI MULTIFUNZIONE

PRODOTTI	PAGINA
Attacchi Starlock/StarlockPlus/StarlockMax	**72**
Lame segmentate	73
Lame taglio dal pieno per legno	74
Lame taglio dal pieno per legno e chiodi	75-76
Lame per legno e metallo	77
Lame per metallo	77
Lame per muratura	78
Raschietto per muratura	79
Raschietto per tutti i materiali	80
Feltro lucidante	81
Carta abrasiva perforata	81
Attacchi Universale, Supercut/Vecturo	**82**
Lame taglio dal pieno e rifilatura per legno	83-84
Lame segmentate per legno	84
Lame taglio dal pieno e rifilatura per legno e metallo	85-86
Lame segmentate per legno e metallo	87
Raschietto rigido per tutti i metalli	87-88
Lame segmentata per muratura	88
Raschietto per muratura	89
Lame per malta, materiali cementizi e muratura	90
Feltro lucidante	90
Carta abrasiva per legno	90
Set di utensili per macchine multifuzione	91
CMT11 Utensile Multifunzione Oscillante	337





PER UN RISULTATO OTTIMALE

HCS
ACCIAIO AL CARBONIO
per il taglio di legno e plastica.

BIM 8% Co
BI-METALLO CON 8% DI COBALTO
per il taglio di metallo, legno con presenza di chiodi e plastica.

BIM TiN
BI-METALLO CON 8% DI COBALTO E RIVESTIMENTO IN TITANIO
per il taglio di metallo, legno con presenza di chiodi e plastica. Prestazioni estreme e vita dell'utensile fino al 30% in più.

HW
CON TAGLIENTE IN METALLO DURO
per il taglio di legno, viti e chiodi, pannelli in fibrocemento, cartongesso, plastica, lamiere di metallo, rame, alluminio e acciaio inossidabile. Raddoppia la vita del vostro utensile.

CARBIDE GRIT
CON RIVESTIMENTO IN GRANA DI METALLO DURO
per la fresatura di giunti e scanalature, piccoli intagli, incavature su differenti materiali, piastrelle, cartongesso, cemento poroso, materiali edili, vetroresina ed epossidici.

GRIT
GRANA DIAMANTATA
per la fresatura di giunti e scanalature, piccoli intagli, incavature su differenti materiali, piastrelle, cartongesso, cemento poroso, materiali edili, vetroresina ed epossidici, per una durata ed una qualità estrema.

TAGLIO



















new

CMT ORANGE TOOLS®

Taglio & Raschiatura







Molatura & Intagli





MULTI-MATERIALI



Levigatura & Lucidatura





APPLICAZIONI

- LEVIGARE
- SEGARE
- APRIRE GIUNTI
- TAGLIARE PLASTICA
- RIMUOVERE PAVIMENTAZIONE
- EFFETTUARE TAGLI A IMMERSIONE
- SEGARE LEGNO
- SEGARE LAMINATO/PARQUET
- TAGLIARE TUBI
- TAGLIARE CHIODI

new

CMT ORANGE TOOLS®

IL GIUSTO ACCESSORIO PER IL MIGLIOR RISULTATO!

Tabella di riferimento rapido con pittogrammi per scegliere l'utensile più adatto a seconda dell'applicazione desiderata.

LEGNO | LEGNO&CHIODI | LEGNO&METALLO | METALLO | MULTI-MATERIALI | MURATURA



STARLOCK: L'INNOVATIVO SISTEMA PER STRUMENTI MULTIFUNZIONE OSCILLANTI

Il nuovo sistema **Starlock** permette di cambiare accessori in modo affidabile in meno di tre secondi! Garantisce inoltre un attacco sicuro e di conseguenza la massima trasmissione di potenza dello strumento. Il risultato? Una performance superiore fino al 35% a seconda dell'accessorio, precisione visibilmente migliorata e rumore ridotto. Per proteggere lo strumento stesso da sovraccarico e danni, il sistema è diviso in 3 classi: **Starlock, StarlockPlus** e **StarlockMax**.
Il potenziale performante di ogni strumento multifunzione può essere sfruttato al massimo solo con i giusti accessori.
L'ottima qualità e la durata della vita dei nostri accessori, assieme a risultati eccellenti, garantiscono il miglior rapporto qualità/prezzo.

CON QUALI UTENSILI SONO COMPATIBILI LE LAME?	STARLOCK 	STARLOCK PLUS 	STARLOCK MAX 
	SL	SLP	SLM
AEG	●		
Bosch	●	●	●
CMT	●		
Craftsman	●	●	
Dewalt	●		
Dremel	●		
Einhell	●		
Fein Multi Talent/Multi Master	●	●	
Fein Supercut Automotive/Construction	●	●	●
Festool Vecturo	●	●	●
Hitachi	●		
Makita	●	●	
Metabo	●		
Milwaukee	●	●	
Ridgid	●		
Rockwell	●	●	
Ryoby	●	●	
Skil	●	●	
Worx	●		

Alcuni modelli potrebbero richiedere un adattatore

new

CMT ORANGE TOOLS®

OMF113 STARLOCK

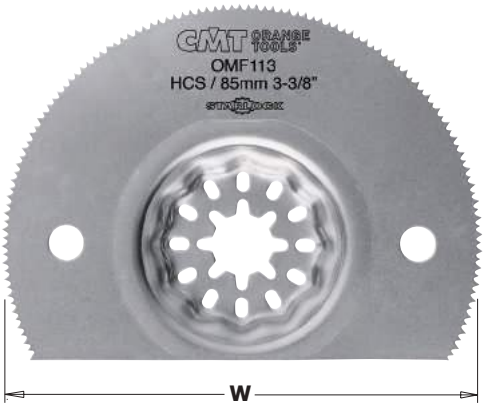

85mm Lama segmentata per materiali morbidi

MULTI-MATERIALI | HCS

Legno Tenero | Tamburato | PVC Plastica

CARATTERISTICHE: HCS con denti temprati.

MATERIALE: per l'utilizzo su ogni tipo di materiale morbido.

APPLICAZIONE: ideale per lavorare in corrispondenza di angoli e bordi.

Q.TÀ per confezione	W mm	K mm	TS mm	TPI	CONF. DA	CODICE Starlock
1 in blister	85	0,8	1,5	17	100	**OMF113-X1**
5 in blister	85	0,8	1,5	17	50	**OMF113-X5**

OMF106 STARLOCK



85mm Lama da taglio per legno e metallo

LEGNO&METALLO | HSS

Legno tenero e duro | PVC Plastica | ALU Alluminio | Lamiere Sottili | Metalli non ferrosi | Vetroresina | Cu Zn Materiali non ferrosi | Tubi & Profili | Epossidico

CARATTERISTICHE: indicato per taglio su plastica, vetroresina, legno, parquet, mastice e materiali non ferrosi e per lamiere con spessore massimo di 2mm, oltre che a ottone, bronzo e materiali fibrorein-forzati CFRP.

MATERIALE: raspa abrasiva per piastrelle, cartongesso, cemento poroso, materiali edili, legno, tappez-zeria.

APPLICAZIONE: ampia gamma di applicazioni. Ideale per la lavorazione in corrispondenza di angoli e bordi e per tagli di finitura.

Q.TÀ per confezione	W mm	K mm	TS mm	TPI	CONF. DA	CODICE Starlock
1 in blister	85	0,5	1,34	19	100	**OMF106-X1**
5 in blister	85	0,5	1,34	19	50	**OMF106-X5**

OMF174 STARLOCK

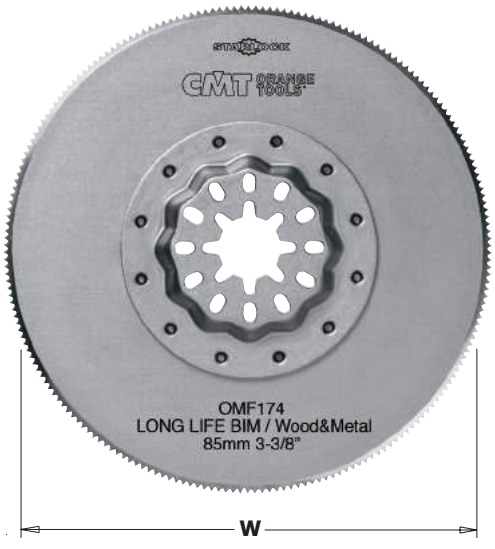

85mm Lama da taglio per legno e metallo. Lunga durata

LEGNO&METALLO | BIM 8% Co

Legno tenero e duro | PVC Plastica | ALU Alluminio | Lamiere Sottili | Cu Zn Materiali non ferrosi | Tubi & Profili | Vetroresina | 130% LONGER LIFE | LONG LIFE

CARATTERISTICHE: dentatura Bimetal con 8% di Cobalto per lunga durata.

MATERIALE: per lamiere con spessore massimo di 2mm, plastica, vetroresina, legno, mastice e ma-teriali non ferrosi, ottone, bronzo e materiali fibroreinforzati CFRP.

APPLICAZIONE: ottimo rapporto qualità-prezzo grazie alla sua forma circolare.

Q.TÀ per confezione	W mm	K mm	TS mm	TPI	CONF. DA	CODICE Starlock
1 in blister	85	0,7	1,27	20	100	**OMF174-X1**
5 in blister	85	0,7	1,27	20	50	**OMF174-X5**

new

CMT ORANGE TOOLS®

OMF133 STARLOCK



35mm Lama taglio dal pieno per legno



CARATTERISTICHE: HCS con denti temprati a dentatura stretta. Forma leggermente ristretta al centro per un'ottima asportazione del truciolo.

MATERIALE: per legno, cartongesso, plastica.

APPLICAZIONE: ampia gamma di applicazioni, ottima qualità e velocità di taglio.

Q.TÀ per confezione	W mm	I mm	TS mm	TPI	CONF. DA	CODICE Starlock
1 in blister	35	50	1,4	18	70	**OMF133-X1**
5 in blister	35	50	1,4	18	34	**OMF133-X5**
50 in masterpack	35	50	1,4	18	1	**OMF133-X50**

OMF126 STARLOCK





Dentatura "Giapponese"

35mm Lama taglio di precisione a dentatura doppia "Giapponese" per legno



CARATTERISTICHE: HCS con dentatura "Giapponese" a doppia fila e temprata.

MATERIALE: Lama per legno, cartongesso, materiali in plastica tenera.

APPLICAZIONE: Ottima qualità, velocità di taglio e massima precisione.

Q.TÀ per confezione	W mm	I mm	TS mm	TPI	CONF. DA	CODICE Starlock
1 in blister	35	50	1,75	14	70	**OMF126-X1**
5 in blister	35	50	1,75	14	34	**OMF126-X5**
50 in masterpack	35	50	1,75	14	1	**OMF126-X50**

OMF198 STARLOCK PLUS





Dentatura "Giapponese"

45mm Lama taglio di precisione a dentatura doppia "Giapponese" per legno



CARATTERISTICHE: HCS con dentatura "Giapponese" a doppia fila e temprata.

MATERIALE: lama per legno, cartongesso, materiali in plastica tenera.

APPLICAZIONE: Avanzamento rapido e massima precisione. Larghezza media per numerose applicazioni d'impiego.

Q.TÀ per confezione	W mm	I mm	TS mm	TPI	CONF. DA	CODICE StarlockPlus
1 in blister	45	50	1,75	14	70	**OMF198-X1**
5 in blister	45	50	1,75	14	34	**OMF198-X5**
50 in masterpack	45	50	1,75	14	1	**OMF198-X50**

new

CMT ORANGE TOOLS®

OMF205 STARLOCK

35mm Lama taglio di precisione a dentatura doppia "Giapponese" per legno. Lunga durata





Dentatura "Giapponese"
minore altezza del dente
per una durata maggiore



CARATTERISTICHE: Bimetal 8% Cobalto con dentatura "Giapponese" a doppia fila. Lunga durata.

MATERIALE: lama per legno con spessore massimo 50mm, cartongesso, materiali in plastica tenera.

APPLICAZIONE: ampia gamma di applicazioni. Forma ristretta al centro per avanzamento rapido.

Q.TÀ per confezione	W mm	I mm	TS mm	TPI	CONF. DA	CODICE Starlock
1 in clamsAhell	35	50	1,75	14	70	**OMF205-X1**
5 in blister	35	50	1,75	14	34	**OMF205-X5**
50 in masterpack	35	50	1,75	14	1	**OMF205-X50**

OMF206 STARLOCK PLUS

45mm Lama taglio di precisione a dentatura doppia "Giapponese" per legno. Lunga durata





Dentatura "Giapponese"
minore altezza del dente
per una durata maggiore



CARATTERISTICHE: Bimetal 8% Cobalto con dentatura "Giapponese" a doppia fila. Lunga durata.

MATERIALE: lama per legno con spessore massimo 50mm, cartongesso, materiali in plastica tenera.

APPLICAZIONE: ampia gamma di applicazioni. Forma ristretta al centro per avanzamento rapido.

Q.TÀ per confezione	W mm	I mm	TS mm	TPI	CONF. DA	CODICE StarlockPlus
1 in blister	45	50	1,75	14	70	**OMF206-X1**
5 in blister	45	50	1,75	14	34	**OMF206-X5**
50 in masterpack	45	50	1,75	14	1	**OMF206-X50**

OMF184 STARLOCK

10mm Lama taglio dal pieno per legno e chiodi. Lunga durata





CARATTERISTICHE: dentatura Bimetal con 8% di Cobalto. Lunga durata.

MATERIALE: lama per legno e chiodi fino a 5mm di diametro, cemento poroso, cartongesso, plastica.

APPLICAZIONE: estremamente robusta, forma corta e molto stretta, ideale per scanalature di piccole dimensioni.

Q.TÀ per confezione	W mm	I mm	TS mm	TPI	CONF. DA	CODICE Starlock
1 in blister	10	30	1,4	18	70	**OMF184-X1**
5 in blister	10	30	1,4	18	34	**OMF184-X5**
50 in masterpack	10	30	1,4	18	1	**OMF184-X50**

new

CMT ORANGE TOOLS®

OMF183 STARLOCK



20mm Lama taglio dal pieno per legno e chiodi. Lunga durata



CARATTERISTICHE: dentatura Bimetal con 8% di Cobalto. Lunga durata.

MATERIALE: lama per legno e chiodi fino a 5mm di diametro, cemento poroso, cartongesso, plastica.

APPLICAZIONE: estremamente robusta, forma corta e molto stretta, ideale per scanalature di piccole dimensioni.

Q.TÀ per confezione	W mm	I mm	TS mm	TPI	CONF. DA	CODICE Starlock
1 in blister	20	34	1,4	18	70	**OMF183-X1**
5 in blister	20	34	1,4	18	34	**OMF183-X5**
50 in masterpack	20	34	1,4	18	1	**OMF183-X50**

OMF160 STARLOCK



35mm Lama taglio dal pieno per legno e chiodi. Lunga durata



CARATTERISTICHE: dentatura Bimetal con 8% di Cobalto. Lunga durata.

MATERIALE: lama per legno e chiodi fino a 5mm di diametro, cemento poroso, cartongesso, plastica.

APPLICAZIONE: ampia gamma di applicazioni. Forma ristretta al centro per avanzamento rapido e buona asportazione del truciolo.

Q.TÀ per confezione	W mm	I mm	TS mm	TPI	CONF. DA	CODICE Starlock
1 in blister	35	50	1,4	18	70	**OMF160-X1**
5 in blister	35	50	1,4	18	34	**OMF160-X5**
50 in masterpack	35	50	1,4	18	1	**OMF160-X50**

OMF221 STARLOCK



28mm Lama taglio dal pieno per legno e chiodi. Lunga durata



CARATTERISTICHE: dentatura Bimetal con 8% di Cobalto. Lunga durata.

MATERIALE: lama per legno e chiodi fino a 5mm di diametro, cemento poroso, cartongesso, plastica.

APPLICAZIONE: ampia gamma di applicazioni. Forma ristretta al centro per avanzamento rapido.

Q.TÀ per confezione	W mm	I mm	TS mm	TPI	CONF. DA	CODICE Starlock
1 in blister	50	50	1,4	18	70	**OMF221-X1**
5 in blister	50	50	1,4	18	34	**OMF221-X5**
50 in masterpack	50	50	1,4	18	1	**OMF221-X50**

new

CMT ORANGE TOOLS®

OMF222 STARLOCK

28mm Lama per legno e metallo. Lunga durata

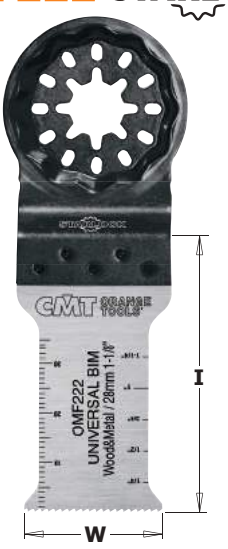

CARATTERISTICHE: Bimetal con 8% di Cobalto, denti fresati e linea di taglio ondulata.

MATERIALE: per lamiere fino a 2mm, profili d'alluminio, tubi in rame e ottone, legno, cartongesso e plastica.

APPLICAZIONE: ampia gamma di applicazioni. Forma ristretta al centro per avanzamento rapido e buona asportazione del truciolo.



DENTATURA ONDULATA UNIVERSALE

Q.TÀ per confezione	W mm	I mm	TS mm	TPI	CONF. DA	CODICE Starlock
1 in blister	28	55	1,4	18	70	**OMF222-X1**
5 in blister	28	55	1,4	18	34	**OMF222-X5**
50 in masterpack	28	55	1,4	18	1	**OMF222-X50**

OMF223 STARLOCK

44mm Lama per legno e metallo. Lunga durata



CARATTERISTICHE: Bimetal con 8% di Cobalto, denti fresati e linea di taglio ondulata.

MATERIALE: per lamiere fino a 2mm, profili d'alluminio, tubi in rame e ottone, legno, cartongesso e plastica.

APPLICAZIONE: ampia gamma di applicazioni. Forma ristretta al centro per avanzamento rapido e buona asportazione del truciolo.



DENTATURA ONDULATA UNIVERSALE

Q.TÀ per confezione	W mm	I mm	TS mm	TPI	CONF. DA	CODICE Starlock
1 in blister	44	55	1,4	18	70	**OMF223-X1**
5 in blister	44	55	1,4	18	34	**OMF223-X5**
50 in masterpack	44	55	1,4	18	1	**OMF223-X50**

OMF157 STARLOCK

30mm Lama per metallo. Taglio di finitura



CARATTERISTICHE: Bimetal con 8% di Cobalto, dentatura sottile e fine.

MATERIALE: per lamiere fino a 2mm, profili d'alluminio, tubi in rame e ottone, plastica dura e vetroresina.

APPLICAZIONE: tagli precisi e ben controllabili e particolarmente sottili. Forma ristretta al centro per avanzamento rapido e buona asportazione del truciolo.

Q.TÀ per confezione	W mm	I mm	TS mm	TPI	CONF. DA	CODICE Starlock
1 in blister	30	50	1,2	21	70	**OMF157-X1**
5 in blister	30	50	1,2	21	34	**OMF157-X5**
50 in masterpack	30	50	1,2	21	1	**OMF157-X50**

new

CMT ORANGE TOOLS®

OMF118 STARLOCK

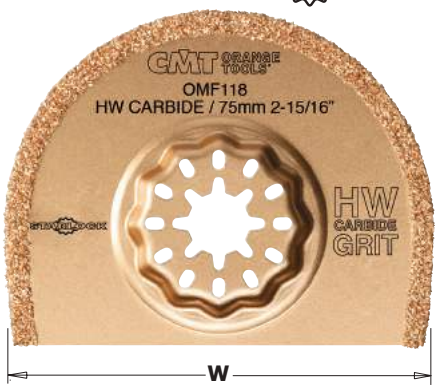

75mm Lama segmentata con rivestimento in metallo duro

MURATURA CARBIDE GRIT

Ceramica · Calcestruzzo · Mattoni pieni · Resine · Laterizi

CARATTERISTICHE: rivestimento in metallo duro.

MATERIALE: lama segmentata per piastrelle, cartongesso, cemento poroso, materiali edili e comenti di ponti in teak.

APPLICAZIONE: l'alternativa economica agli utensili diamantati per giunti in resina epossidica molto dura o in cemento, fresatura di fughe a parete o su pavimentazione, intaglio di scanalature su cemento poroso, per posa di cavi e tubature a scomparsa. Ideale per lavorare in corrispondenza di angoli e bordi. Larghezza taglio 2,2mm ca.

Q.TÀ per confezione	W mm	K mm	CONF. DA	CODICE Starlock
1 in blister	75	2,2	100	**OMF118-X1**
5 in blister	75	2,2	40	**OMF118-X5**

OMF125 STARLOCK

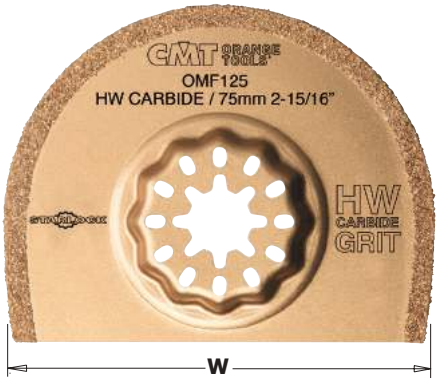

75mm Lama segmentata con rivestimento in metallo duro

MURATURA CARBIDE GRIT

Ceramica · Calcestruzzo · Mattoni pieni · Resine · Laterizi

CARATTERISTICHE: rivestimento in metallo duro.

MATERIALE: lama segmentata per piastrelle, cartongesso, cemento poroso, materiali edili e comenti di ponti in teak.

APPLICAZIONE: l'alternativa economica agli utensili diamantati per giunti in resina epossidica molto dura o in cemento, fresatura di fughe a parete o su pavimentazione, intaglio di scanalature su cemento poroso, per posa di cavi e tubature a scomparsa. Ideale per lavorare in corrispondenza di angoli e bordi. Versione extra-sottile larghezza taglio 1,2mm ca.

Q.TÀ per confezione	W mm	K mm	CONF. DA	CODICE Starlock
1 in blister	75	1,2	100	**OMF125-X1**
5 in blister	75	1,2	40	**OMF125-X5**

OMF114 STARLOCK



75mm Lama segmentata extra-long life con rivestimento diamantato

MURATURA GRIT

Ceramica · Calcestruzzo · Mattoni pieni · Laterizi · Epossidico · Resine · LONG LIFE

CARATTERISTICHE: rivestimento diamantato per una durata Extra-Long.

MATERIALE: lama segmentata per piastrelle, cartongesso, cemento poroso, materiali edili e comenti di ponti in teak.

APPLICAZIONE: per impieghi frequenti e compiti gravosi per giunti in resina epossidica molto dura o in cemento, fresatura di fughe a parete o su pavimentazione, intaglio di scanalature su cemento poroso, per posa di cavi e tubature a scomparsa. Ideale per lavorare in corrispondenza di angoli e bordi. Larghezza taglio 2,2mm ca.

Q.TÀ per confezione	W mm	K mm	CONF. DA	CODICE Starlock
1 in blister	75	2,2	115	**OMF114-X1**
5 in blister	75	2,2	56	**OMF114-X5**

new

CMT ORANGE TOOLS®

OMF002 STARLOCK PLUS



45mm Raspa double-face con rivestimento in metallo duro

MURATURA CARBIDE GRIT

Legno tenero e duro · Ceramica · Calcestruzzo · Mattoni pieni · Cemento · Marmo · Sverniciatura

CARATTERISTICHE: rivestimento in metallo duro su entrambi i lati.

MATERIALE: raspa abrasiva per piastrelle, cartongesso, cemento poroso, materiali edili, legno, tappezzeria.

APPLICAZIONE: rimuove residui cementizi o colla per piastrelle, residui adesivi per tappezzeria, per lavori di raspatura su legno, sgrossatura, materiali di posa per piastrelle, cemento, pietra, legno, vetroresina e plastica.

Q.TÀ per confezione	W mm	I mm	CONF. DA	CODICE Starlock
1 in blister	33	45	70	**OMF002-X1**

OMF001 STARLOCK

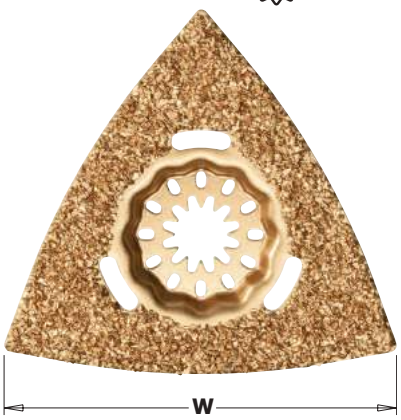

80mm Raspa con rivestimento in metallo duro

MURATURA CARBIDE GRIT

Legno tenero e duro · Ceramica · Calcestruzzo · Mattoni pieni · Cemento · Marmo · Sverniciatura

CARATTERISTICHE: rivestimento in metallo duro.

MATERIALE: raspa abrasiva triangolare per piastrelle, cartongesso, cemento poroso, materiale edile, legno, tappezzeria.

APPLICAZIONE: ampia gamma di applicazioni: rimuove residui cementizi o colla per piastrelle, residui adesivi per tappezzeria, per lavori di raspatura su legno, sgrossatura, materiali di posa per piastrelle, cemento, pietra e legno, vetroresina e plastica.

Q.TÀ per confezione	W mm	CONF. DA	CODICE Starlock
1 in blister	80	70	**OMF001-X1**

OMF243 STARLOCK MAX



60mm Lama segmentata extra-long life con rivestimento diamantato

MURATURA GRIT

Ceramica · Calcestruzzo · Mattoni pieni · Laterizi · Giunture Cemento · Giunture Marmo · Giunture Resina · Resine

LONG LIFE

CARATTERISTICHE: rivestimento diamantato per una durata Extra-Long.

MATERIALE: lama segmentata per piastrelle, marmo, resine epossidiche.

APPLICAZIONE: impieghi frequenti e gravosi per rivestimenti di calcina da superfici piastrellate. Progettato per raspatura/levigatura aggressiva senza danneggiare la piastrella. Per taglio di marmo e cemento Trass. Per svasatura su plastica, mattoni, pietra pomice, pietra a nido d'ape così come su calcestruzzo aerato. Ideale per angoli e bordi. Spessore 2,2mm ca.

Q.TÀ per confezione	W mm	K mm	CONF. DA	CODICE StarlockMax
1 in blister	60	2,2	70	**OMF243-X1**

new

CMT ORANGE TOOLS®

OMF226 STARLOCK

52mm Raschietto rigido per tutti i materiali

MULTI-MATERIALI

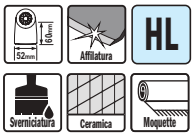



CARATTERISTICHE: raschietto rigido in acciaio HL.

APPLICAZIONE: per rimuovere vecchi strati di vernice, residui di collante, moquette, collante e stucchi per piastrelle e rivestimenti del sottoscocca.

Q.TÀ per confezione	W mm	K mm	CONF. DA	CODICE Starlock
1 in blister	52	0,8	100	**OMF226-X1**

OMF165 STARLOCK

52mm Raschietto flessibile per tutti i materiali

MULTI-MATERIALI





CARATTERISTICHE: raschietto rigido in acciaio HL.

APPLICAZIONE: per rimuovere vecchi strati di vernice, residui di collante, moquette, giunti in silicone.

Q.TÀ per confezione	W mm	K mm	CONF. DA	CODICE Starlock
1 in blister	52	0,4	100	**OMF165-X1**

OMF245 STARLOCK

70mm Coltello a "fungo" per materiali morbidi

MULTI-MATERIALI

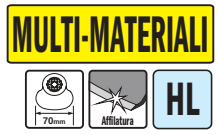



CARATTERISTICHE: coltello a "fungo" in acciaio HL.

APPLICAZIONE: impieghi frequenti e gravosi per rivestimenti di calcina da superfici piastrellate. Progettato per raspatura/levigatura aggressiva senza danneggiare la piastrella. Per taglio di marmo e cemento Trass. Per svasatura su plastica, mattoni, pietra pomice, pietra a nido d'ape così come su calcestruzzo aerato. Ideale per angoli e bordi. Spessore 2,2mm ca.

Q.TÀ per confezione	W mm	K mm	CONF. DA	CODICE Starlock
5 in blister	70	0,4	50	**OMF245-X5**

new

CMT ORANGE TOOLS®

OMF136 STARLOCK

93mm Piastra perforata per levigatura

MULTI-MATERIALI



CARATTERISTICHE: piastra perforata per levigatura con sistema a strappo in Velcro®.

APPLICAZIONE: sostituzione semplice e rapida dei fogli abrasivi. Con la gamma completa di fogli abrasivi potrà essere levigato qualsiasi tipo di superficie di materiale.

Q.TÀ per confezione	W mm	CONF. DA	CODICE Starlock
1 in blister	93	100	**OMF136-X1**

OMA30000

93mm Feltro lucidante perforato

MULTI-MATERIALI

Vetro | Legno tenero e duro | Lamiere Sottili

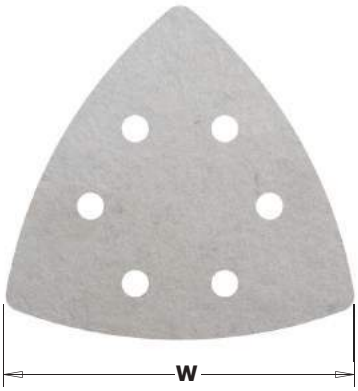

CARATTERISTICHE: feltro lucidante con sistema a strappo in Velcro® da utilizzare con i ns. Art. # OMM30 e OMS30

APPLICAZIONE: adatto per far risaltare le venature del legno (per un aspetto più rustico), togliere ruggine dai metalli, lucidare parti verniciate, rimuovere sporco e depositi senza alterare la superficie del materiale.

Q.TÀ per confezione	W mm	CONF. DA	CODICE
4 in blister	93	10	**OMA30000-X4**

OMA30

93mm Carta abrasiva perforata con ossido di alluminio

LEGNO

Costruzione | Compensato | Legno tenero e duro



CARATTERISTICHE: carta abrasiva con sistema a strappo in Velcro® da utilizzare con i ns. Art. # OMM30 e OMS30

APPLICAZIONE: per levigare tutti i tipi di legno, truciolare, compensato, pannelli da costruzione, per prelevigatura di superfici dure e screpolate. Per un risultato ottimale utilizzare con l'apposita bocchetta di aspirazione. La grana abrasiva all'ossido di alluminio con legante in resina sintetica assicura prestazioni di levigatura ottimali.

Q.TÀ per confezione	W mm	GRANA	CONF. DA	CODICE
10 in blister	93	40	10	**OMA30040-X10**
10 in blister	93	60	10	**OMA30060-X10**
10 in blister	93	80	10	**OMA30080-X10**
10 in blister	93	100	10	**OMA30100-X10**
10 in blister	93	120	10	**OMA30120-X10**
10 in blister	93	180	10	**OMA30180-X10**
10 in blister	93	240	10	**OMA30240-X10**

IL GIUSTO ACCESSORIO PER IL MIGLIOR RISULTATO!

Tabella di riferimento rapido con pittogrammi per scegliere l'utensile più adatto a seconda dell'applicazione desiderata.

LEGNO



LEGNO&METALLO



MULTI-MATERIALI



MURATURA



Attacco Universale CMT si applica perfettamente in gran parte dei multifunzione professionali in commercio

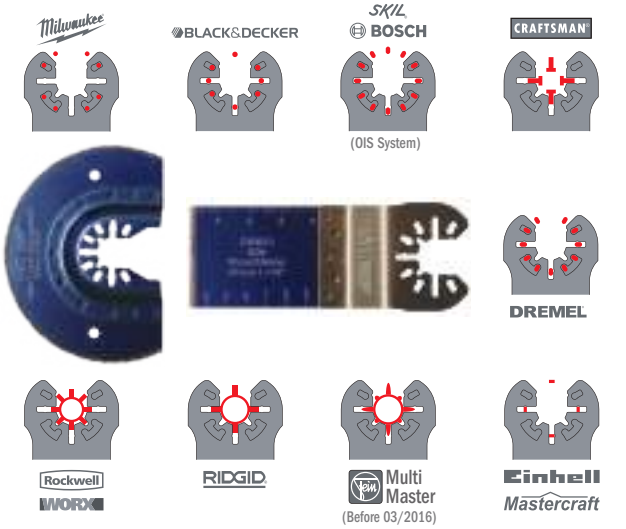

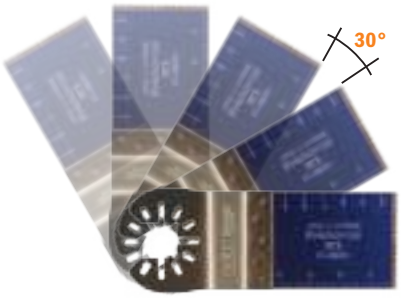

Questo attacco consente anche di spostare l'utensile con scatti di 30°.

Attacco per Fein® SuperCut e Festool® Vecturo

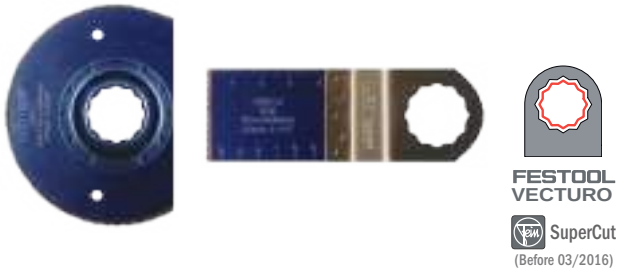

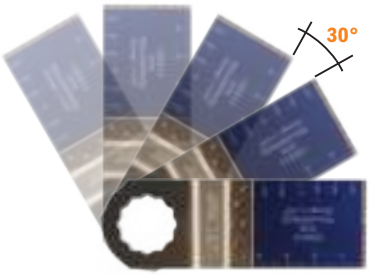

Questo attacco consente anche di spostare l'utensile con scatti di 30°.

OMA31



Coppia di Adattatori Universali

L'adattatore universale permette di utilizzare gli accessori CMT su svariati utensili multifunzione. Accoppiamento garantito per una trasmissione ottimale e precisa.
Adatto per marchi: Bosch, Chicago, Craftsman, Dremel, Fein, Makita, Milwaukee, Mastercraft, Ozito, Aeg, Rigid, Rockwell, Smart, Worx.

Q.TÀ per confezione	CONF. DA	CODICE
2 in blister	10	**OMA31-X2**

OMM01 OMS01

Attacco universale

Attacco per Fein® SuperCut Festool® Vecturo

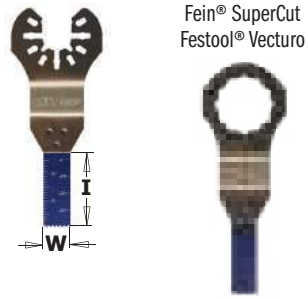

10mm Lama taglio dal pieno e rifilatura per legno

LEGNO · DENTI FRESATI LINEA DI TAGLIO STRADATA · HCS · Legno tenero e duro · Tamburato · Truciolare · PVC Plastica

CARATTERISTICHE: HCS con denti temprati.

MATERIALE: lama per legno, listellare, truciolare, plastica, tubi e profilati.

APPLICAZIONE: ampia gamma di applicazioni: installare una griglia di ventilazione, adattare mobilio per permettere il passaggio di cavi elettrici, operazioni di taglio su legno per inserimento di serrature e cerniere, lavori su porte e finestre.

Q.TÀ per confezione	W mm	I mm	TPI	CONF. DA	CODICE Attacco universale	CODICE Attacco per Fein® Supercut
1 in blister	10	28	18	10	**OMM01-X1**	**OMS01-X1**

OMM02 OMS02

Attacco universale

Attacco per Fein® SuperCut Festool® Vecturo

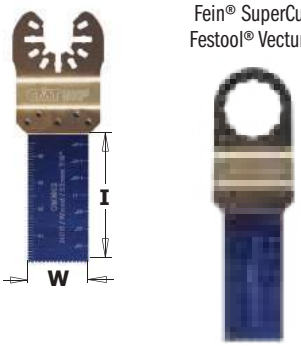

22mm Lama taglio dal pieno e rifilatura per legno

LEGNO · DENTI FRESATI LINEA DI TAGLIO STRADATA · HCS · Legno tenero e duro · Tamburato · Truciolare · PVC Plastica

CARATTERISTICHE: HCS con denti temprati.

MATERIALE: lama per legno, listellare, truciolare, plastica, tubi e profilati.

APPLICAZIONE: ampia gamma di applicazioni: installare una griglia di ventilazione, adattare mobilio per permettere il passaggio di cavi elettrici, rifinire e portare a misura elementi in legno (come tenoni e tasselli), lavori su porte e finestre.

Q.TÀ per confezione	W mm	I mm	TPI	CONF. DA	CODICE Attacco universale	CODICE Attacco per Fein® Supercut
1 in blister	22	48	18	10	**OMM02-X1**	**OMS02-X1**
5 in blister	22	48	18	5	**OMM02-X5**	**OMS02-X5**

OMM03 OMS03

Attacco universale

Attacco per Fein® SuperCut Festool® Vecturo



28mm Lama taglio dal pieno e rifilatura per legno

LEGNO · DENTI FRESATI LINEA DI TAGLIO STRADATA · HCS · Legno tenero e duro · Tamburato · Truciolare · PVC Plastica

CARATTERISTICHE: HCS con denti temprati.

MATERIALE: lama per legno, listellare, truciolare, plastica, tubi e profilati.

APPLICAZIONE: ampia gamma di applicazioni: installare una griglia di ventilazione, adattare mobilio per permettere il passaggio di cavi elettrici, rifinire e portare a misura elementi in legno (come tenoni e tasselli), lavori su porte e finestre.

Q.TÀ per confezione	W mm	I mm	TPI	CONF. DA	CODICE Attacco universale	CODICE Attacco per Fein® Supercut
1 in blister	28	48	18	10	**OMM03-X1**	**OMS03-X1**
new 50 in masterpack	28	48	18	2	**OMM03-X50**	**OMS03-X50**

OMM04 OMS04

Attacco universale

Attacco per Fein® SuperCut Festool® Vecturo



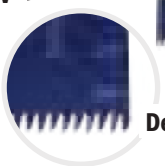

Dentatura "Giapponese"

34mm Lama taglio di precisione a dentatura "Giapponese" per legno

LEGNO · DENTI RETTIFICATI LINEA DI TAGLIO STRADATA · HCS · Legno tenero e duro · Tamburato · Truciolare · PVC Plastica · FAST CUT

CARATTERISTICHE: HCS con dentatura "Giapponese" a doppia fila e temprata.

MATERIALE: lama per legno, legname, listellare, truciolare.

APPLICAZIONE: denti rettificati, linea di taglio stradata per tagli rapidi e di precisione su materiali morbidi come legno e legname. Dotata di denti più lunghi, permette di iniziare il taglio da un punto preciso inclinandola sul bordo per poi affondare nel legno.

Q.TÀ per confezione	W mm	I mm	TPI	CONF. DA	CODICE Attacco universale	CODICE Attacco per Fein® Supercut
1 in blister	34	40	14	10	**OMM04-X1**	**OMS04-X1**
5 in blister	34	40	14	5	**OMM04-X5**	**OMS04-X5**
50 in masterpack	34	40	14	2	**OMM04-X50**	**OMS04-X50**

OMM05 / OMS05

OMM05 Attacco universale

OMS05 Attacco per Fein® SuperCut Festool® Vecturo

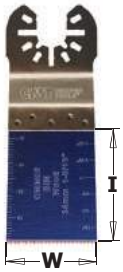



34mm Lama extra-long life taglio dal pieno e rifilatura per legno

Caratteristiche: dentatura Bimetal con 8% di Cobalto per una durata extra.

Materiale: lama per legno, listellare, truciolare, plastica, tubi e profilati.

Applicazione: ampia gamma di applicazioni: installare una griglia di ventilazione, adattare mobilio per permettere il passaggio di cavi elettrici, rifinire e portare a misura elementi in legno (come tenoni e tasselli), lavori su porte e finestre.

Q.tà per confezione	W mm	I mm	TPI	Conf. da	CODICE Attacco universale	CODICE Attacco per Fein® Supercut
1 in blister	34	40	18	10	**OMM05-X1**	**OMS05-X1**
5 in blister	34	40	18	5	**OMM05-X5**	**OMS05-X5**
50 in masterpack	34	40	18	2	**OMM05-X50**	**OMS05-X50**

OMM06 / OMS06

OMM06 Attacco universale

OMS06 Attacco per Fein® SuperCut Festool® Vecturo





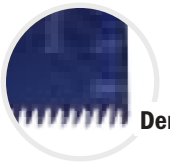

Dentatura "Giapponese"

68mm Lama taglio di precisione a dentatura "Giapponese" per legno

Caratteristiche: 68mm Lama Taglio di Precisione a Dentatura "Giapponese" per Legno.

Materiale: lama per legno, legname, listellare, truciolare.

Applicazione: denti rettificati, linea di taglio stradata per tagli rapidi e di precisione su materiali morbidi come legno e legname. Dotata di denti più lunghi, permette di iniziare il taglio da un punto preciso inclinandola sul bordo per poi affondare nel legno. Ideale per lunghi e piatti tagli in orizzontale come in montanti porte e battiscopa.

Q.tà per confezione	W mm	I mm	TPI	Conf. da	CODICE Attacco universale	CODICE Attacco per Fein® Supercut
1 in blister	68	40	14	10	**OMM06-X1**	**OMS06-X1**
5 in blister	68	40	14	5	**OMM06-X5**	**OMS06-X5**
50 in masterpack	68	40	14	2	**OMM06-X50**	**OMS06-X50**

OMM07 / OMS07

OMM07 Attacco universale

OMS07 Attacco per Fein® SuperCut Festool® Vecturo

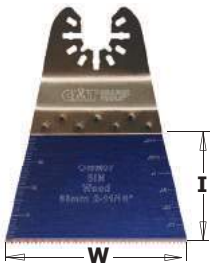



68mm Lama extra-long life taglio dal pieno e rifilatura per legno

Caratteristiche: dentatura Bimetal e con 8% di Cobalto per una durata extra.

Materiale: lama per legno, listellare, truciolare, plastica, tubi e profilati.

Applicazione: ampia gamma di applicazioni: installare una griglia di ventilazione, adattare mobilio per permettere il passaggio di cavi elettrici, rifinire e portare a misura elementi in legno (come tenoni e tasselli), lavori su porte e finestre.

Q.tà per confezione	W mm	I mm	TPI	Conf. da	CODICE Attacco universale	CODICE Attacco per Fein® Supercut
1 in blister	68	40	18	10	**OMM07-X1**	**OMS07-X1**
5 in blister	68	40	18	5	**OMM07-X5**	**OMS07-X5**
50 in masterpack	68	40	18	2	**OMM07-X50**	**OMS07-X50**

OMM08 / OMS08

OMM08 Attacco universale

OMS08 Attacco per Fein® SuperCut Festool® Vecturo

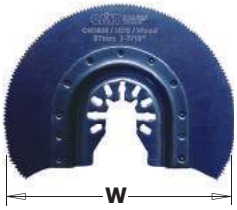

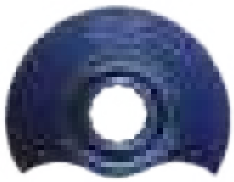

87mm Lama segmentata per legno

Caratteristiche: HCS con denti temprati.

Materiale: lama per legno, listellare, truciolare, plastica, tubi e profilati.

Applicazione: ampia gamma di applicazioni: installare una griglia di ventilazione, adattare mobilio per permettere il passaggio di cavi elettrici, rifinire e portare a misura elementi in legno (come tenoni e tasselli). Taglio a misura di tubi di plastica (PVC).

Q.tà per confezione	W mm	TPI	Conf. da	CODICE Attacco universale	CODICE Attacco per Fein® Supercut
1 in blister	87	18	10	**OMM08-X1**	**OMS08-X1**

OMM09 / OMS09

Attacco universale / Attacco per Fein® SuperCut Festool® Vecturo





10mm Lama taglio dal pieno e rifilatura per legno e metallo

LEGNO&METALLO · DENTI FRESATI LINEA DI TAGLIO STRADATA · BIM 8% Co

Legno tenero e duro · PVC Plastica · ALU Alluminio · Lamiere Sottili · Metalli non ferrosi

CARATTERISTICHE: dentatura Bimetal e con 8% di Cobalto.

MATERIALE: lama per legno, listellare, lamiere, profilati e tubi di alluminio e rame.

APPLICAZIONE: ampia gamma di applicazioni: taglio a filo di chiodi, lavori di adattamento su profilati non ferrosi, taglio dal pieno su cartongesso.

Q.TÀ per confezione	W mm	I mm	TPI	CONF. DA	CODICE Attacco universale	CODICE Attacco per Fein® Supercut
1 in blister	10	28	18	10	OMM09-X1	OMS09-X1
5 in blister	10	28	18	5	OMM09-X5	OMS09-X5
50 in masterpack	10	28	18	2	OMM09-X50	OMS09-X50

OMM10 / OMS10

Attacco universale / Attacco per Fein® SuperCut Festool® Vecturo

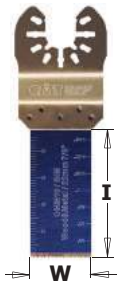



22mm Lama taglio dal pieno e rifilatura per legno e metallo

LEGNO&METALLO · DENTI FRESATI LINEA DI TAGLIO STRADATA · BIM 8% Co

Legno tenero e duro · PVC Plastica · ALU Alluminio · Lamiere Sottili · Metalli non ferrosi

CARATTERISTICHE: dentatura Bimetal e con 8% di Cobalto.

MATERIALE: lama per legno, cartongesso, plastica, lamiere, profilati e tubi di alluminio e rame.

APPLICAZIONE: ampia gamma di applicazioni: taglio a filo di chiodi, tagli di tubature di rame, taglio dal pieno su cartongesso.

Q.TÀ per confezione	W mm	I mm	TPI	CONF. DA	CODICE Attacco universale	CODICE Attacco per Fein® Supercut
1 in blister	22	48	18	10	OMM10-X1	OMS10-X1
5 in blister	22	48	18	5	OMM10-X5	OMS10-X5
50 in masterpack	22	48	18	2	OMM10-X50	OMS10-X50

OMM11 / OMS11

Attacco universale / Attacco per Fein® SuperCut Festool® Vecturo





28mm Lama taglio dal pieno e rifilatura per legno e metallo

LEGNO&METALLO · DENTI FRESATI LINEA DI TAGLIO STRADATA · BIM 8% Co

Legno tenero e duro · PVC Plastica · ALU Alluminio · Lamiere Sottili · Metalli non ferrosi

CARATTERISTICHE: dentatura Bimetal e con 8% di Cobalto.

MATERIALE: lama per legno, cartongesso, plastica, lamiere, profilati e tubi di alluminio e rame.

APPLICAZIONE: ampia gamma di applicazioni: taglio a filo di chiodi, tagli di tubature di rame e profilati di alluminio, taglio dal pieno su cartongesso.

Q.TÀ per confezione	W mm	I mm	TPI	CONF. DA	CODICE Attacco universale	CODICE Attacco per Fein® Supercut
1 in blister	28	48	18	10	OMM11-X1	OMS11-X1
5 in blister	28	48	18	5	OMM11-X5	OMS11-X5
50 in masterpack	28	48	18	2	OMM11-X50	OMS11-X50

OMM12 / OMS12

Attacco universale / Attacco per Fein® SuperCut Festool® Vecturo

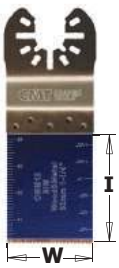



32mm Lama taglio dal pieno e rifilatura per legno e metallo

LEGNO&METALLO · DENTI FRESATI LINEA DI TAGLIO STRADATA · BIM 8% Co

Legno tenero e duro · PVC Plastica · ALU Alluminio · Lamiere Sottili · Metalli non ferrosi

CARATTERISTICHE: bimetal rivestita TIN con 8% di Cobalto.

MATERIALE: lama per legno, cartongesso, plastica, lamiere, profilati e tubi di alluminio e rame.

APPLICAZIONE: lama per legno, cartongesso, plastica, lamiere, profilati e tubi di alluminio e rame.

Q.TÀ per confezione	W mm	I mm	TPI	CONF. DA	CODICE Attacco universale	CODICE Attacco per Fein® Supercut
1 in blister	32	40	18	10	OMM12-X1	OMS12-X1
5 in blister	32	40	18	5	OMM12-X5	OMS12-X5
50 in masterpack	32	40	18	2	OMM12-X50	OMS12-X50

OMM13 / OMS13

Attacco universale



Attacco per Fein® SuperCut Festool® Vecturo



32mm Lama extra-long life taglio dal pieno e rifilatura per legno e metallo

LEGNO&METALLO — DENTI FRESATI LINEA DI TAGLIO STRADATA — BIM TiN

Legno tenero e duro · PVC Plastica · ALU Alluminio · Lamiere Sottili · Metalli non ferrosi

130% LONG LIFE LONGER LIFE

CARATTERISTICHE: Bimetal rivestita TiN con 8% di Cobalto.

MATERIALE: lama per legno e chiodi, cartongesso, plastica, lamiere, profilati e tubi di alluminio e rame.

APPLICAZIONE: ampia gamma di applicazioni: taglio a filo di chiodi, tagli di tubature di rame, taglio dal pieno su cartongesso. Rivestimento in Nitruro di Titanio per una durata maggiore del 130%.

Q.TÀ per confezione	W mm	I mm	TPI	CONF. DA	CODICE Attacco universale	CODICE Attacco per Fein® Supercut
1 in blister	32	40	18	10	**OMM13-X1**	**OMS13-X1**
5 in blister	32	40	18	5	**OMM13-X5**	**OMS13-X5**
50 in masterpack	32	40	18	2	**OMM13-X50**	**OMS13-X50**

OMM14 / OMS14

Attacco universale

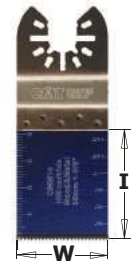

Attacco per Fein® SuperCut Festool® Vecturo



35mm Lama extra-long life taglio dal pieno e rifilatura per legno e metallo

LEGNO&METALLO — HW

Legno tenero e duro · PVC Plastica · ALU Alluminio · Lamiere Sottili · Metalli non ferrosi

2X LONG LIFE LONGER LIFE

CARATTERISTICHE: dentatura in metallo duro di alta qualità.

MATERIALE: lama per legno, viti e chiodi temprati, cartongesso, plastica, lamiere, rame, alluminio e acciaio inossidabile.

APPLICAZIONE: ampia gamma di applicazioni: taglio di viti e chiodi temprati, taglio di acciaio inossidabile come per frontali cucina, tagli dal pieno in materiali fortemente abrasivi come vetroresina.

Q.TÀ per confezione	W mm	I mm	TPI	CONF. DA	CODICE Attacco universale	CODICE Attacco per Fein® Supercut
1 in blister	35	40	20	10	**OMM14-X1**	**OMS14-X1**

OMM15 / OMS15

Attacco universale

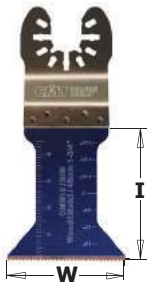

Attacco per Fein® SuperCut Festool® Vecturo



45mm Lama taglio dal pieno e rifilatura per legno e metallo

LEGNO&METALLO — DENTI FRESATI LINEA DI TAGLIO STRADATA — BIM 8% Co

Legno tenero e duro · PVC Plastica · ALU Alluminio · Lamiere Sottili · Metalli non ferrosi

CARATTERISTICHE: dentatura Bimetal e con 8% di Cobalto.

MATERIALE: lama per legno, cartongesso, plastica, lamiere, profilati e tubi di alluminio e rame.

APPLICAZIONE: ampia gamma di applicazioni: taglio a filo di chiodi, tagli di tubature di rame e profilati di alluminio, taglio dal pieno su cartongesso.

Q.TÀ per confezione	W mm	I mm	TPI	CONF. DA	CODICE Attacco universale	CODICE Attacco per Fein® Supercut
1 in blister	45	48	18	10	**OMM15-X1**	**OMS15-X1**
5 in blister	45	48	18	5	**OMM15-X5**	**OMS15-X5**
50 in masterpack	45	48	18	2	**OMM15-X50**	**OMS15-X50**

OMM16 / OMS16

Attacco universale



Attacco per Fein® SuperCut Festool® Vecturo



45mm Lama extra-long life taglio dal pieno e rifilatura per legno e metallo

LEGNO&METALLO — DENTI FRESATI LINEA DI TAGLIO STRADATA — BIM TiN

Legno tenero e duro · PVC Plastica · ALU Alluminio · Lamiere Sottili · Metalli non ferrosi

130% LONG LIFE LONGER LIFE

CARATTERISTICHE: Bimetal rivestita TiN con 8% di Cobalto.

MATERIALE: lama per legno e chiodi, cartongesso, plastica, lamiere, profilati e tubi di alluminio e rame.

APPLICAZIONE: ampia gamma di applicazioni: taglio a filo di chiodi, tagli di tubature di rame e profilati di alluminio, taglio dal pieno su cartongesso.
Rivestimento al Nitruro di Titanio per una durata maggiore del 130%.

Q.TÀ per confezione	W mm	I mm	TPI	CONF. DA	CODICE Attacco universale	CODICE Attacco per Fein® Supercut
1 in blister	45	48	18	10	**OMM16-X1**	**OMS16-X1**
5 in blister	45	48	18	5	**OMM16-X5**	**OMS16-X5**
50 in masterpack	45	48	18	2	**OMM16-X50**	**OMS16-X50**

OMM17 / OMS17

Attacco universale / Attacco per Fein® SuperCut Festool® Vecturo





87mm Lama segmentata per legno e metallo

LEGNO&METALLO · BIM 8% Co · LONG LIFE

CARATTERISTICHE: dentatura Bimetal e con 8% di Cobalto

MATERIALE: lama per legno, pannelli impiallacciati, plastica e laminati, lamiere, profilati e tubi di alluminio e rame.

APPLICAZIONE: ampia gamma di applicazioni: taglio a misura di chiodi, taglio di telaio porte, laminato/parquet, profilati di alluminio, tagli dal pieno.

Q.TÀ per confezione	W mm	TPI	CONF. DA	CODICE Attacco universale	CODICE Attacco per Fein® Supercut
1 in blister	87	20	10	**OMM17-X1**	**OMS17-X1**

OMM18 / OMS18

Attacco universale / Attacco per Fein® SuperCut Festool® Vecturo





87mm Lama segmentata extra-long life per legno e metallo

LEGNO&METALLO · BIM TiN · 130% LONGER LIFE · LONG LIFE

CARATTERISTICHE: Bimetal rivestita TiN con 8% di Cobalto.

MATERIALE: lama per legno, pannelli di fibrocemento e cartongesso, lamiere, profilati e tubi di alluminio e rame.

APPLICAZIONE: ampia gamma di applicazioni: tagli dal pieno su cartongesso, taglio a misura di piccole modanature, intagli su resine epossidiche/vetroresina come in plance di imbarcazioni.

Q.TÀ per confezione	W mm	TPI	CONF. DA	CODICE Attacco universale	CODICE Attacco per Fein® Supercut
1 in blister	87	20	10	**OMM18-X1**	**OMS18-X1**

OMM19 / OMS19

Attacco universale / Attacco per Fein® SuperCut Festool® Vecturo





52mm Raschietto rigido per tutti i materiali

MULTI-MATERIALI · Affilatura · HL

CARATTERISTICHE: raschietto rigido in acciaio HL.

APPLICAZIONE: ampia gamma di applicazioni: rimuove residui cementizi o piastrelle, residui di stucchi e cemento, materiali duri, residui adesivi di tappezzeria.

Q.TÀ per confezione	W mm	I mm	CONF. DA	CODICE Attacco universale	CODICE Attacco per Fein® Supercut
1 in blister	52	26	10	**OMM19-X1**	**OMS19-X1**
5 in blister	52	26	5	**OMM19-X5**	**OMS19-X5**

OMM20 / OMS20

Attacco universale / Attacco per Fein® SuperCut Festool® Vecturo





52mm Raschietto flessibile per tutti i materiali

MULTI-MATERIALI · Affilatura · HL

CARATTERISTICHE: raschietto flessibile in acciaio HL.

APPLICAZIONE: ampia gamma di applicazioni: rimuove residui di adesivi da moquette morbide, residui di vernice, giunti in silicone.

Q.TÀ per confezione	W mm	I mm	CONF. DA	CODICE Attacco universale	CODICE Attacco per Fein® Supercut
1 in blister	52	45	10	**OMM20-X1**	**OMS20-X1**
5 in blister	52	45	5	**OMM20-X5**	**OMS20-X5**

CMT ORANGE TOOLS®

OMM21
Attacco universale



OMS21
Attacco per Fein® SuperCut Festool® Vecturo



28mm Raschietto/Cutter affilato angolare per tutti i materiali

MULTI-MATERIALI · 28mm · 50mm · Affilatura · HL

Caratteristiche: rivestimento in metallo duro.

Applicazione: ampia gamma di applicazioni: taglio di giunti di dilatazione elastici, taglio di prodotti sigillanti come quelli per finestre, taglio di materiali isolanti.

Q.tà per confezione	W mm	I mm	Conf. da	CODICE Attacco universale	CODICE Attacco per Fein® Supercut
1 in blister	28	50	10	OMM21-X1	OMS21-X1
5 in blister	28	50	5	OMM21-X5	OMS21-X5
50 in masterpack	28	50	2	OMM21-X50	OMS21-X50

OMM22
Attacco universale



OMS22
Attacco per Fein® SuperCut Festool® Vecturo

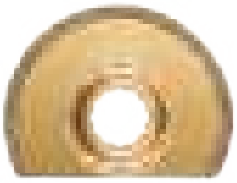

87mm Lama segmentata con rivestimento in metallo duro

MURATURA · CARBIDE GRIT · Ceramica · Calcestruzzo · Mattoni pieni · Resine · Laterizi

Caratteristiche: rivestimento in metallo duro.

Materiale: lama segmentata per piastrelle, cartongesso, cemento poroso e materiali edili simili.

Applicazione: ampia gamma di applicazioni: fresatura di fughe a parete o su pavimentazione, piccoli intagli su piastrelle, intaglio di scanalature su cemento poroso, per posa di cavi e tubature a scomparsa.

Q.tà per confezione	W mm	K mm	Conf. da	CODICE Attacco universale	CODICE Attacco per Fein® Supercut
1 in blister	87	2,2	10	OMM22-X1	OMS22-X1

OMM23
Attacco universale

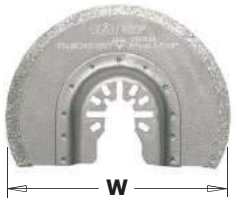

OMS23
Attacco per Fein® SuperCut Festool® Vecturo

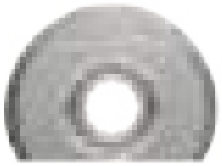

87mm lama segmentata extra-long life con rivestimento diamantato

MURATURA · GRIT · Ceramica · Calcestruzzo · Mattoni pieni · Laterizi · Epossidico · Resine · LONG LIFE

Caratteristiche: rivestimento diamantato per una durata Extra-Long.

Materiale: lama segmentata per piastrelle, cartongesso, cemento poroso, materiali edili, resine epossidiche e vetroresina.

Applicazione: ampia gamma di applicazioni: fresatura di fughe a parete o su pavimentazione, piccoli intagli su piastrelle, intaglio su resine epossidiche/vetroresina con rinforzo in plastica come in scafi nautici, fresatura di materiali di posa per piastrelle.

Q.tà per confezione	W mm	K mm	Conf. da	CODICE Attacco universale	CODICE Attacco per Fein® Supercut
1 in blister	87	1,6	10	OMM23-X1	OMS23-X1
25 in masterpack	87	1,6	2	OMM23-X25	OMS23-X25

OMM24
Attacco universale

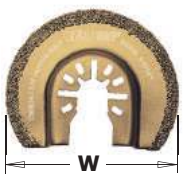

OMS24
Attacco per Fein® SuperCut Festool® Vecturo



65mm Lama segmentata con rivestimento in metallo duro

MURATURA · CARBIDE GRIT · Ceramica · Calcestruzzo · Mattoni pieni · Resine · Laterizi

Caratteristiche: rivestimento in metallo duro.

Materiale: lama segmentata per piastrelle, cartongesso, cemento poroso e materiali edili simili.

Applicazione: ampia gamma di applicazioni: fresatura di fughe a parete o su pavimentazione, piccoli intagli su piastrelle, intaglio di scanalature su cemento poroso, per posa di cavi e tubature a scomparsa.

Q.tà per confezione	W mm	K mm	Conf. da	CODICE Attacco universale	CODICE Attacco per Fein® Supercut
1 in blister	65	1,6	10	OMM24-X1	OMS24-X1

OMM27

Attacco universale



OMS27

Attacco per Fein® SuperCut Festool® Vecturo



65mm Lama segmentata extra-long life con rivestimento diamantato

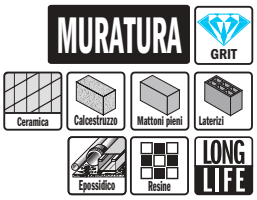

CARATTERISTICHE: rivestimento diamantato per una durata Extra-Long.

MATERIALE: lama segmentata per piastrelle, cartongesso, cemento poroso, materiali edili, resine epossidiche e vetroresina.

APPLICAZIONE: ampia gamma di applicazioni: fresatura di fughe a parete o su pavimentazione, piccoli intagli su piastrelle, intaglio su resine epossidiche/vetroresina con rinforzo in plastica come in scafi nautici, fresatura di materiali di posa per piastrelle.





Q.TÀ per confezione	W mm	K mm	CONF. DA	CODICE Attacco universale	CODICE Attacco per Fein® Supercut
1 in blister	65	2	10	**OMM27-X1**	**OMS27-X1**

OMM26

Attacco universale



35mm Raspa double-face con rivestimento in metallo duro

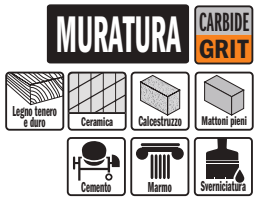

CARATTERISTICHE: rivestimento in metallo duro su entrambi i lati.

MATERIALE: raspa abrasiva per piastrelle, cartongesso, cemento poroso, materiali edili, legno, tappezzeria.

APPLICAZIONE: ampia gamma di applicazioni: rimuove residui cementizi o colla per piastrelle, residui adesivi per tappezzeria, per lavori di raspatura su legno, sgrossatura, materiali di posa per piastrelle, cemento, pietra e legno.



Q.TÀ per confezione	W mm	CONF. DA	CODICE Attacco universale
1 in blister	35	10	**OMM26-X1**

OMM25

Attacco universale



80mm Raspa con rivestimento in metallo duro



CARATTERISTICHE: rivestimento in metallo duro.

MATERIALE: raspa abrasiva triangolare per piastrelle, cartongesso, cemento poroso, materiale edile, legno, tappezzeria.

APPLICAZIONE: ampia gamma di applicazioni: rimuove residui cementizi o colla per piastrelle, residui adesivi per tappezzeria, per lavori di raspatura su legno, sgrossatura, materiali di posa per piastrelle, cemento, pietra e legno.



Q.TÀ per confezione	W mm	CONF. DA	CODICE Attacco universale
1 in blister	80	10	**OMM25-X1**

OMM28

Attacco universale



57mm Lama segmentata extra-long life con rivestimento diamantato

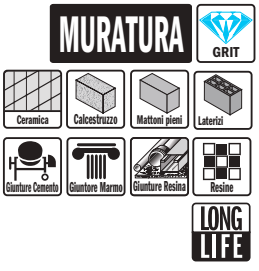

CARATTERISTICHE: rivestimento diamantato per una durata Extra-Long.

MATERIALE: lama segmentata per piastrelle, marmo, resine epossidiche.

APPLICAZIONE: ampia gamma di applicazioni: rimuove rivestimenti di calcina da superfici piastrellate. Progettato per raspatura/levigatura aggressiva senza danneggiare la piastrella. Per taglio di marmo e cemento Trass. Per svasatura su plastica, mattoni, pietra pomice, pietra a nido d'ape così come su calcestruzzo aerato. Lame a lunga durata appositamente studiate per le malte più dure.



Q.TÀ per confezione	W mm	K mm	CONF. DA	CODICE Attacco universale
1 in blister	57	2	10	**OMM28-X1**
25 in masterpack	57	2	4	**OMM28-X25**

OMM29

Attacco universale



OMS29

Attacco per Fein® SuperCut Festool® Vecturo



65mm Lama rivestita in metallo duro per malta e materiali cementizi

MURATURA — CARBIDE GRIT

Legno tenero e duro · Ceramica · Calcestruzzo · Mattoni pieni · Cemento · Marmo · Sverniciatura

CARATTERISTICHE: rivestimento in metallo duro.

MATERIALE: per rimuovere malta e materiali cementizi da piastrelle, cemento, pietra.

APPLICAZIONE: ampia gamma di applicazioni: per rimozione malta, asportare, staccare e rimuovere materiali cementizi o colle, tutto con un unico accessorio di extra-durata.
Adatto per rimuovere residui di tappezzeria da superfici minerali. Appositamente progettato per lavorare con precisione anche in angoli a 90°.

Q.TÀ per confezione	W mm	CONF. DA	CODICE Attacco universale	CODICE Attacco per Fein® Supercut
1 in blister	65	10	**OMM29-X1**	**OMS29-X1**

OMM30

Attacco universale



OMS30

Attacco per Fein® SuperCut Festool® Vecturo



93mm Piastra perforata per levigatura

MULTI-MATERIALI — Velcro®

CARATTERISTICHE: piastra perforata per levigatura con sistema a strappo in Velcro®.

APPLICAZIONE: sostituzione semplice e rapida dei fogli abrasivi. Con la gamma completa di fogli abrasivi potrà essere levigato qualsiasi tipo di superficie di materiale.

Q.TÀ per confezione	W mm	CONF. DA	CODICE Attacco universale	CODICE Attacco per Fein® Supercut
1 in blister	93	10	**OMM30-X1**	**OMS30-X1**

OMA30000

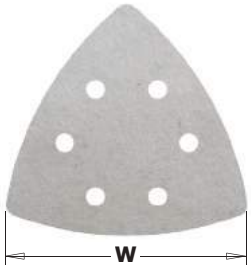

93mm Feltro lucidante perforato

MULTI-MATERIALI — Velcro®

Vetro · Legno tenero e duro · Lamiere Sottili

CARATTERISTICHE: feltro lucidante con sistema a strappo in Velcro® da utilizzare con i ns. Art. # OMM30 e OMS30

APPLICAZIONE: ampia gamma di applicazioni: adatto per far risaltare le venature del legno (per un aspetto più rustico), togliere ruggine dai metalli, lucidare parti verniciate, rimuovere sporco e depositi senza alterare la superficie del materiale.

Q.TÀ per confezione	W mm	CONF. DA	CODICE
4 in blister	93	10	**OMA30000-X4**

OMA30

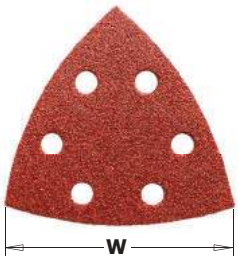

93mm Carta abrasiva perforata con ossido di alluminio

LEGNO — Velcro®

Costruzione · Compensato · Legno tenero e duro

CARATTERISTICHE: carta abrasiva con sistema a strappo in Velcro® da utilizzare con i ns. Art. # OMM30 e OMS30

APPLICAZIONE: ampia gamma di applicazioni: per levigare tutti i tipi di legno, truciolare, compensato, pannelli da costruzione, per prelevigatura di superfici dure e screpolate.
Per un risultato ottimale utilizzare con l'apposita bocchetta di aspirazione. La grana abrasiva all'ossido di alluminio con legante in resina sintetica assicura prestazioni di levigatura ottimali.

Q.TÀ per confezione	W mm	GRANA	CONF. DA	CODICE
10 in blister	93	40	10	**OMA30040-X10**
10 in blister	93	60	10	**OMA30060-X10**
10 in blister	93	80	10	**OMA30080-X10**
10 in blister	93	100	10	**OMA30100-X10**
10 in blister	93	120	10	**OMA30120-X10**
10 in blister	93	180	10	**OMA30180-X10**
10 in blister	93	240	10	**OMA30240-X10**

new

CMT ORANGE TOOLS®

OMM-X33

Attacco universale



Set composto da 33 utensili per macchine multifunzione per:

- lama per taglio legno, plastica, cartongesso, lamiere, profilati e tubi di alluminio e rame
- raschietto per rimuovere residui di adesivi da moquette, residui di vernice e silicone
- supporto e carta abrasiva per levigatura (grana 60, 100 e 180)

Qualità professionale!

Descrizione	Conf. da	codice
Set 33 utensili x macchine multifunzione	1	**OMM-X33**

Il set contiene nr.	W mm	I mm	TPI	Grana	codice
1	32	40	18		**OMM12-X1**
1	52	45			**OMM20-X1**
1	93				**OMM30-X1**
10	93			60	**OMA30060-X10**
10	93			100	**OMA30100-X10**
10	93			180	**OMA30180-X10**

OMM-X37

Attacco universale



Fronte



Retro

Set composto da 37 utensili per macchine multifunzione per:

- lame (due diametri) per taglio legno, plastica, cartongesso, lamiere, profilati e tubi di alluminio e rame
- lama segmentata per taglio legno e metallo
- raschietto per rimuovere residui di adesivi da moquette, residui di vernice e silicone
- raspa in metallo duro per piasterelle, cartongesso, cemento, legno e materiale edile
- lama con speciale disegno per rimuovere malta materiali cementizi da piastrelle, cemento e pietra anche negli angoli più difficili.
- supporto e carta abrasiva per levigatura (grana 60, 100 e 180)

Qualità professionale!

Descrizione	Conf. da	codice
Set 37 utensili x macchine multifunzione	1	**OMM-X37**

Il set contiene nr.	W mm	I mm	TPI	Grana	codice
1	10	28	18		**OMM09-X1**
1	32	40	18		**OMM12-X1**
1	87		20		**OMM17-X1**
1	52	45			**OMM20-X1**
1	80				**OMM25-X1**
1	65				**OMM29-X1**
1	93				**OMM30-X1**
10	93			60	**OMA30060-X10**
10	93			100	**OMA30100-X10**
10	93			180	**OMA30180-X10**

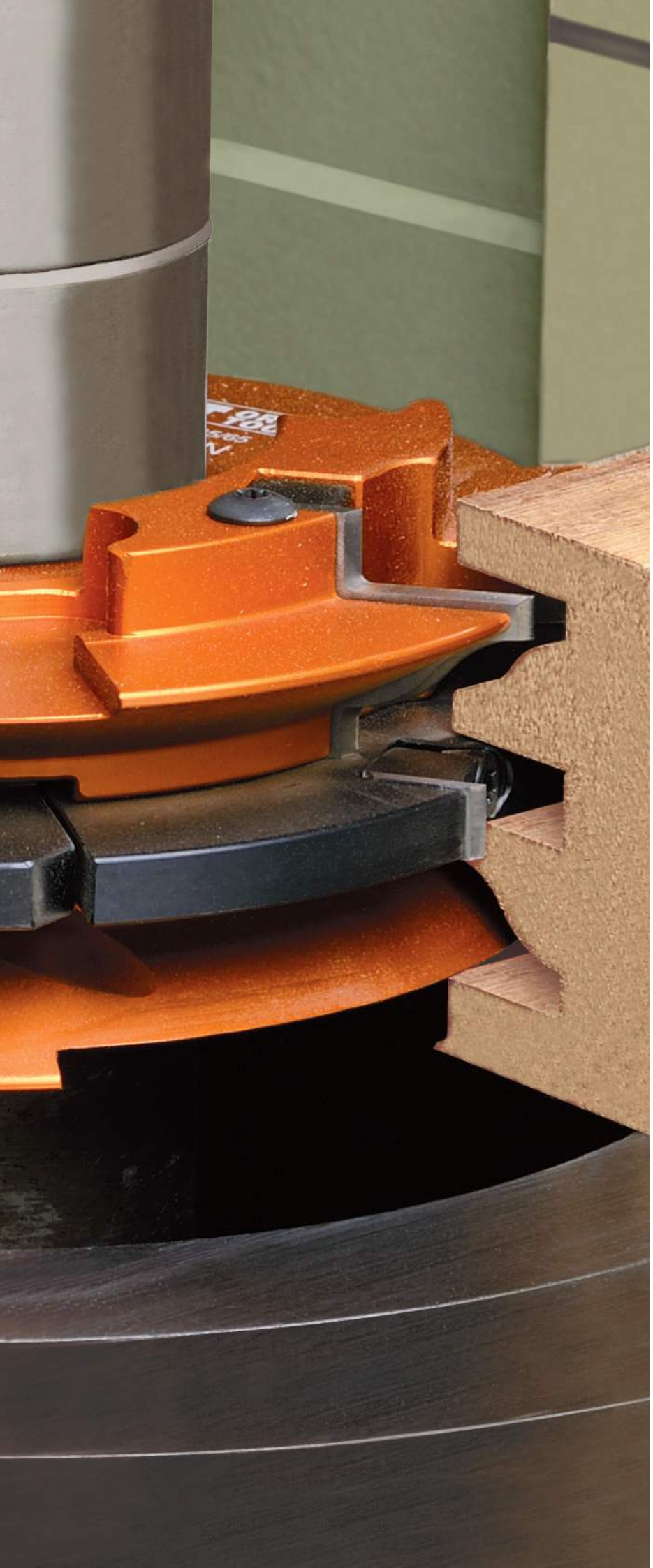

Teste & Coltelli

PRODOTTI	PAGINA
Teste portacoltelli per battute	94-95
Set di teste portacoltelli per incastri regolabili	96-97
Teste portacoltelli elicoidale	98
Set di teste portacoltelli per raggi convessi e smussi 45°	99
Teste portacoltelli per smussare	100-101
Teste portacoltelli con multiraggio concavo	102~104
Teste portacoltelli per giunzioni	105~107
Teste portacoltelli per antine	108~112
Teste portacoltelli con e senza limitatori	113~115
Coltelli sagomati e limitatori	116~129
Coppia di coltelli e limitatori (da rifilare)	130
Coppia di riduzioni per foro	130
Coltelli con zigrinatura in HSS	131
Set di allineatori magnetici per coltelli pialla	131
Coltelli per pialla per teste portacoltelli	132-133
Coltelli reversibili in HWM	134-135
Coltelli reversibili in HWM per piallatrici portatili	136



694.100

INSERT CARBIDE | MAN | Z2 | V4

Queste teste portacoltelli sono state progettate per:
- battute dall'alto e dal basso;
- giunzioni;
- incastri.

su macchine toupie, combinate e bordatrici.
Perfetta per tutti i materiali, ma i risultati migliori si ottengono su truciolare e MDF, compositi, materiali plastici e laminati. Nuova costruzione con angolo di taglio assiale.

CARATTERISTICHE TECNICHE:
- Corpo in lega speciale di alluminio ad elevata resistenza alla trazione e alla flessione
- 2 coltellini reversibili HWM 50x12x1,5mm [Z2]
- 4 coltellini reversibili HWM 14x14x2mm [V4]
- Utensile per avanzamento manuale MAN
- Spine per il posizionamento automatico dei coltelli.

Vendute in una pratica e robusta confezione in plastica.

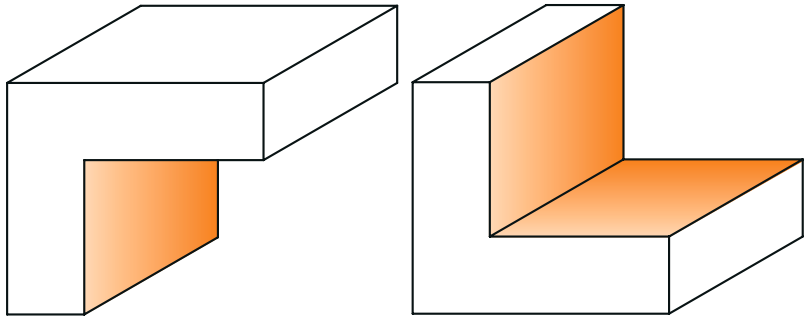

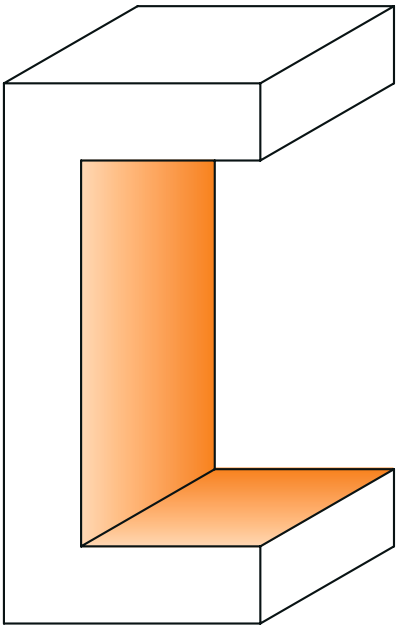

Profili in scala 1:1

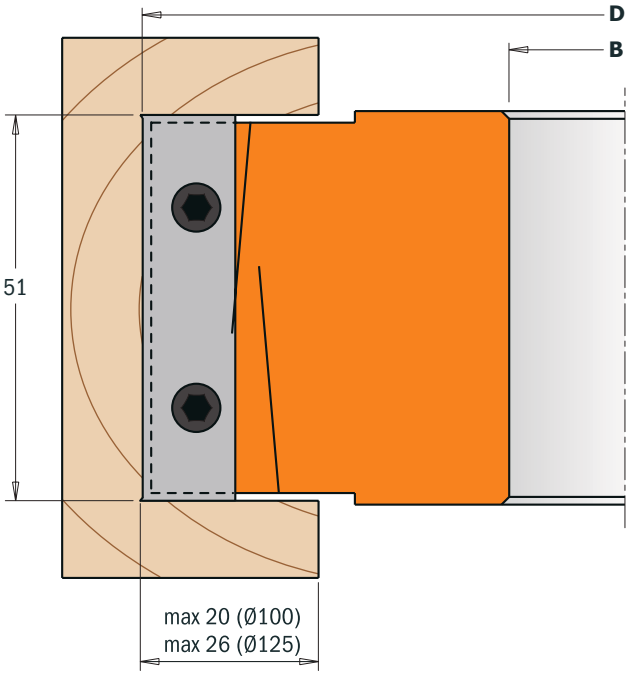

D mm	B mm	I mm	Z+V	RPM	CONF. DA	CODICE	Ricambi						
100	19,05	51	2+4	7500~12500	1	**694.100.19**	790.140.00	990.093.00	991.073.00	790.500.00	695.999.46	990.064.00	991.064.00
100	30	51	2+4	7500~12500	1	**694.100.30**	790.140.00	990.093.00	991.073.00	790.500.00	695.999.46	990.064.00	991.064.00
100	31,75	51	2+4	7500~12500	1	**694.100.31**	790.140.00	990.093.00	991.073.00	790.500.00	695.999.46	990.064.00	991.064.00
100	35	51	2+4	7500~12500	1	**694.100.35**	790.140.00	990.093.00	991.073.00	790.500.00	695.999.46	990.064.00	991.064.00
125	40	51	2+4	6100~10000	1	**694.125.40**	790.140.00	990.093.00	991.073.00	790.500.00	695.999.46	990.064.00	991.064.00
125	50	51	2+4	6100~10000	1	**694.125.50**	790.140.00	990.093.00	991.073.00	790.500.00	695.999.46	990.064.00	991.064.00



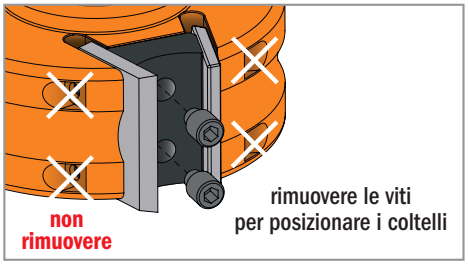

694.020

INSERT CARBIDE · MAN · Z2 · V2

Queste teste portacoltelli sono state progettate per:
- battute dall'alto e dal basso;
- giunzioni;
- incastri;
- profili dalla pagina 96 alla 105

su macchine toupie, combinate e bordatrici.
Perfetta per tutti i materiali, ma i risultati migliori si ottengono su truciolare e MDF, compositi, materiali plastici e laminati.

CARATTERISTICHE TECNICHE:
- Corpo in lega speciale di alluminio ad elevata resistenza alla trazione e alla flessione
- 2 coltellini reversibili HWM 40x12x1,5mm [Z2]
- 2 coltellini reversibili HWM 14x14x2mm [V2]
- Utensile per avanzamento manuale MAN
- Spine per il posizionamento automatico dei coltelli.

Vendute in una pratica e robusta confezione in plastica.

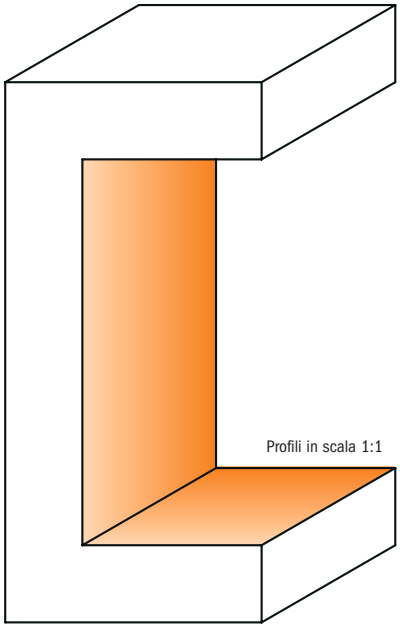

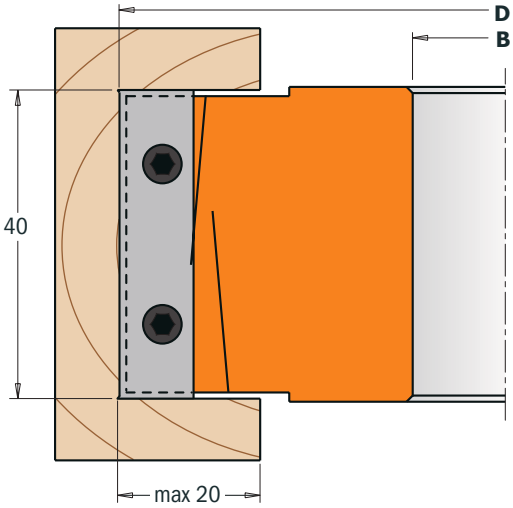

Da utilizzare con i coltelli sagomati 40x4mm

(da pagina 94 a pagina 103)

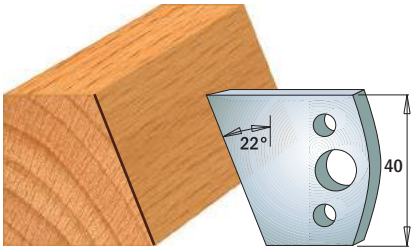

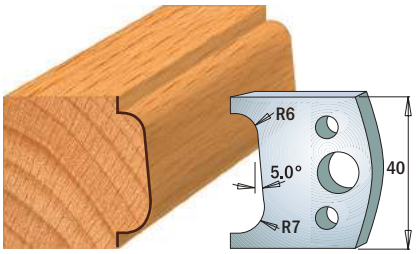

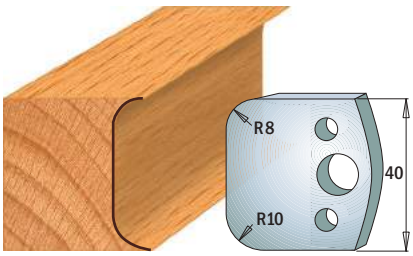

D mm	B mm	I mm	Z+V	RPM	CONF. DA	CODICE	Ricambi						
100	30	40	2+2	7500~12500	1	**694.020.30**	790.140.00	990.093.00	991.073.00	790.400.00	693.999.01	990.065.00	991.064.00
100	31,75	40	2+2	7500~12500	1	**694.020.31**	790.140.00	990.093.00	991.073.00	790.400.00	693.999.01	990.065.00	991.064.00
125	35	40	2+2	7500~12500	1	**694.020.35**	790.140.00	990.093.00	991.073.00	790.400.00	693.999.01	990.065.00	991.064.00
125	40	40	2+2	7500~12500	1	**694.020.40**	790.140.00	990.093.00	991.073.00	790.400.00	693.999.01	990.065.00	991.064.00
125	50	40	2+2	7500~12500	1	**694.020.50**	790.140.00	990.093.00	991.073.00	790.400.00	693.999.01	990.065.00	991.064.00

Ricambi

691.192	Coppia di limitatori 40x4mm
695.020.01	Inserto portacoltello 38x4x15mm



694.001

Queste teste portacoltelli rappresentano l'utensile ideale per creare canali ed incastri di precisione con profondità regolabili da 4 a 15mm. Il set comprende:
- 2 teste portacoltelli tipo (A) [Z4 + V4]
- 1 testa portacoltelli tipo (B) [Z2]
- 12 anelli distanziali da 0,1 to 2mm

Da utilizzare su macchine toupie, combinate e piallatrici.
Fresatura perfetta su tutti i materiali, ma ideale per legni duri, compensato e pannelli laminati.

CARATTERISTICHE TECNICHE:
- Corpo in acciaio speciale ad alta resistenza
- 2 coltellini reversibili HWM 7,65x12x1,5mm [Z2]
- 4 coltellini reversibili HWM 18x18x1,5mm [Z4]
- 4 coltellini reversibili HWM 14x14x1,2mm [V4]
- Utensile per avanzamento manuale (MAN)
- Spine per il posizionamento automatico dei coltelli

Vendute in una pratica e robusta confezione in plastica.

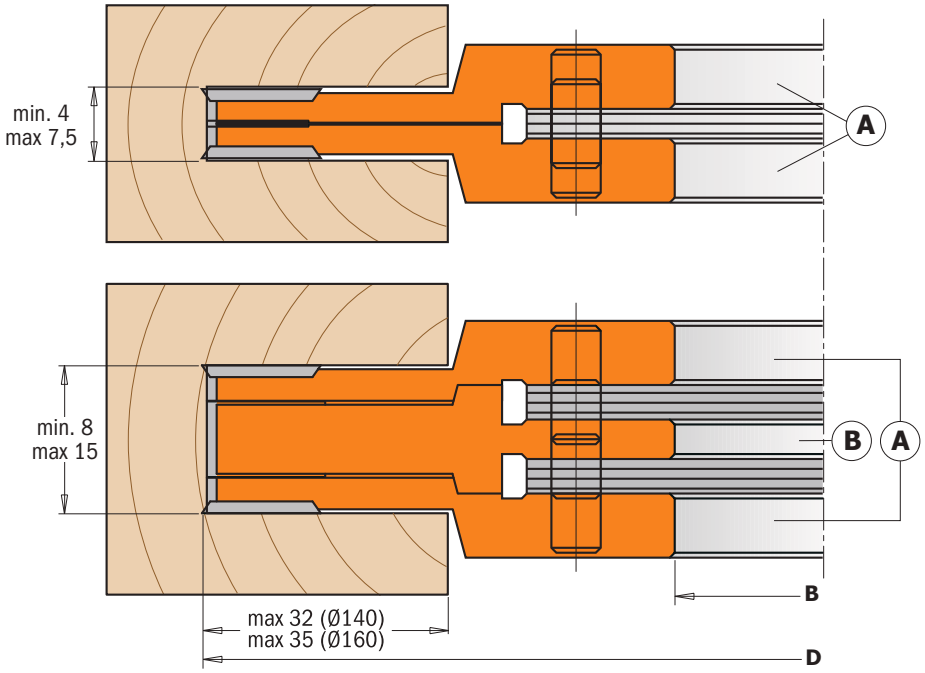

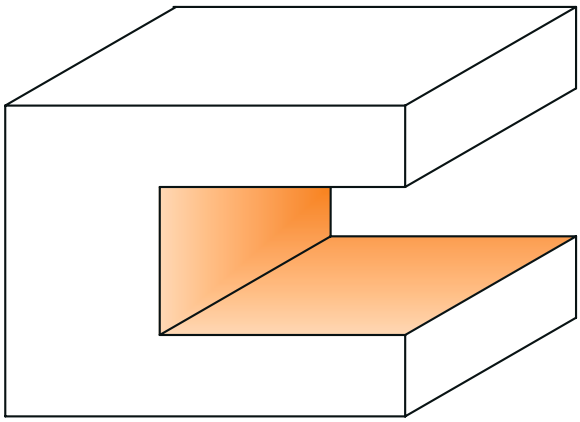

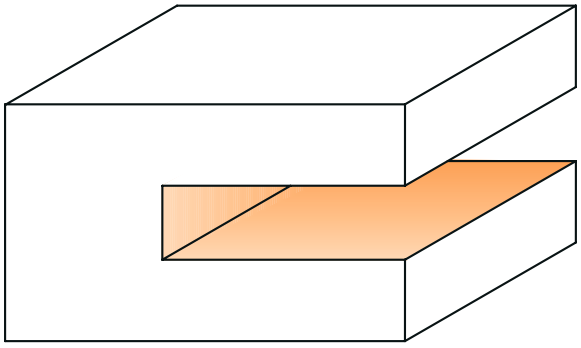

Profili in scala 1:1

D mm	B mm	Z+V	RPM	CONF. DA	CODICE	Ricambi			
140	30	4+4	5500~9500	1	**694.001.30**	790.181.00	790.140.10	790.076.00	695.998.21
140	31,75	4+4	5500~9500	1	**694.001.31**	790.181.00	790.140.10	790.076.00	695.998.22
140	35	4+4	5500~9500	1	**694.001.35**	790.181.00	790.140.10	790.076.00	695.998.23
160	40	4+4	4800~8300	1	**694.001.40**	790.181.00	790.140.10	790.076.00	695.998.24N
160	50	4+4	4800~8300	1	**694.001.50**	790.181.00	790.140.10	790.076.00	695.998.25N

Ricambi

Per testa portacoltelli (A)
990.079.00 Vite Torx M4x3,2mm
991.069.00 Chiave Torx T9
695.996.02 Ghiera filettata M4 (Ø12x1,7mm)
695.996.01 Ghiera filettata M4 (Ø10x1,6mm)

Per testa portacoltelli (B)
695.999.07 Cuneo 7x11x9,5mm
990.063.00 Vite M5x18mm
991.072.00 Chiave Torx T20



694.021 - 694.022

Queste teste portacoltelli rappresentano l'utensile ideale per creare canali ed incastri di precisione con profondità regolabili da 14 a 39mm. Il set comprende:
- 1 testa portacoltelli tipo (A) [Z2 + V2]
- 1 testa portacoltelli tipo (B) [Z2 + V2]
- kit anelli distanziali

Da utilizzare su macchine toupie, combinate e piallatrici. Fresatura perfetta su tutti i materiali, ma ideale per legni duri, compensato e pannelli laminati.

CARATTERISTICHE TECNICHE:
- Corpo in lega speciale di alluminio
- 694.021: 8 coltelli HWM 13,6x13,6x2mm.
- 694.022: 8 coltelli HWM 19,5x12x1,5mm.
- 4 coltelli reversibili HWM 14x14x2mm.
- Utensile per avanzamento manuale (MAN)
- Spine per il posizionamento automatico dei coltelli

Vendute in una pratica e robusta confezione in plastica.

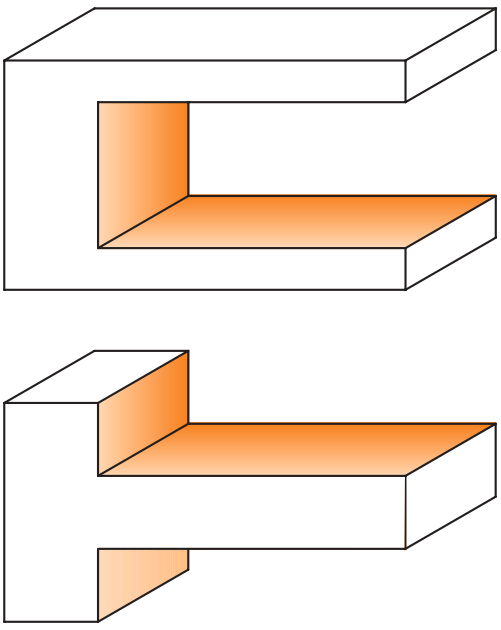

Profili in scala 1:1

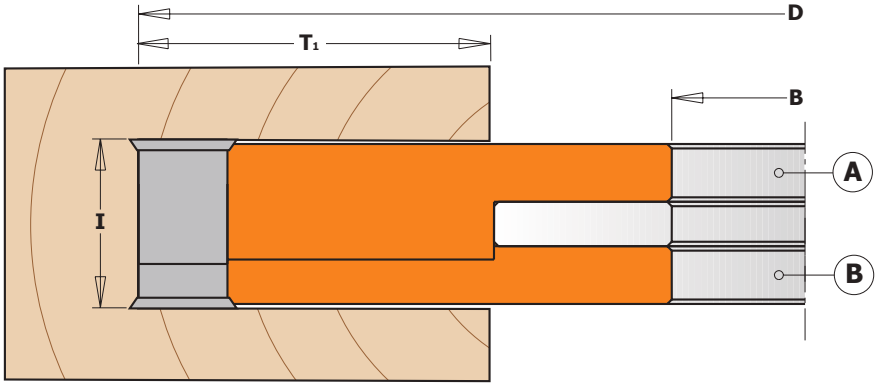

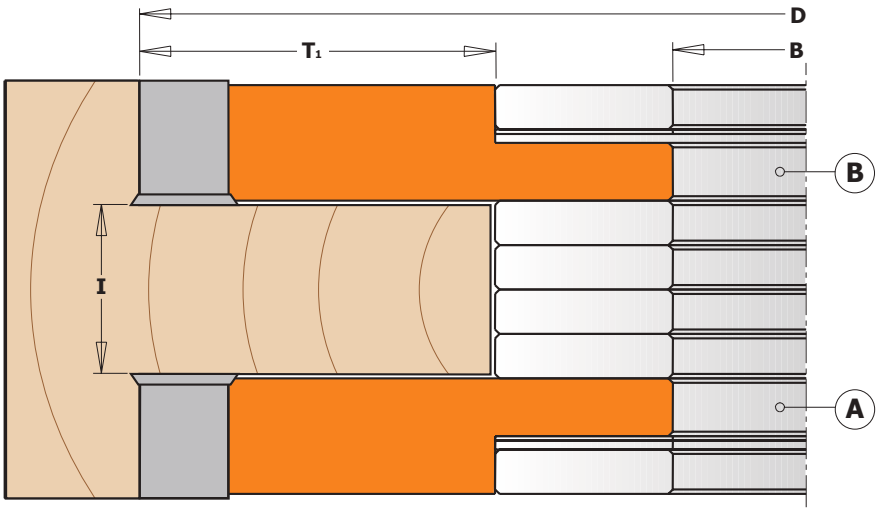

D mm	I mm	B mm	T1 mm	Z+V	RPM	CONF. DA	CODICE	Ricambi				
150	14-27	30	44	4+4	5000~8000	1	**694.021.30**	790.136.00	990.093.00			695.998.41
150	14-27	31,75	44	4+4	5000~8000	1	**694.021.31**	790.136.00	990.093.00			695.998.42
150	14-27	35	44	4+4	5000~8000	1	**694.021.35**	790.136.00	990.093.00			695.998.43
150	14-27	40	44	4+4	5000~8000	1	**694.021.40**	790.136.00	990.093.00			695.998.44
160	14-27	50	44	4+4	5000~8000	1	**694.021.50**	790.136.00	990.093.00			695.998.45
170	20-39	30	54	4+4	4400~7400	1	**694.022.30**	790.140.00	990.093.00	790.195.12	990.094.00	695.998.46
170	20-39	31,75	54	4+4	4400~7400	1	**694.022.31**	790.140.00	990.093.00	790.195.12	990.094.00	695.998.47
170	20-39	35	54	4+4	4400~7400	1	**694.022.35**	790.140.00	990.093.00	790.195.12	990.094.00	695.998.48
170	20-39	40	54	4+4	4400~7400	1	**694.022.40**	790.140.00	990.093.00	790.195.12	990.094.00	695.998.49
170	20-39	50	49	4+4	4400~7400	1	**694.022.50**	790.140.00	990.093.00	790.195.12	990.094.00	695.998.50

Ricambi
991.072.00 Chiave Torx T20
991.073.00 Chiave Torx T25



694.019

Queste nuove teste portacoltelli sono state progettate per eseguire incastri su tavole di legno tenero o massiccio inserite su macchine toupie. Ideale per lavorazioni su elementi curvi utilizzando l'apposito cuscinetto (venduto separatamente) e la guida.

CARATTERISTICHE TECNICHE:
- Corpo in lega di alluminio duro con elevata resistenza alle forze di trazione e di flessione.
- 12 coltelli in HWM 14x14x2mm [Z2] con 4 spostamenti a spirale.
- Utensile per avanzamento manuale (MAN).

Venduto in una pratica e robusta confezione in plastica.

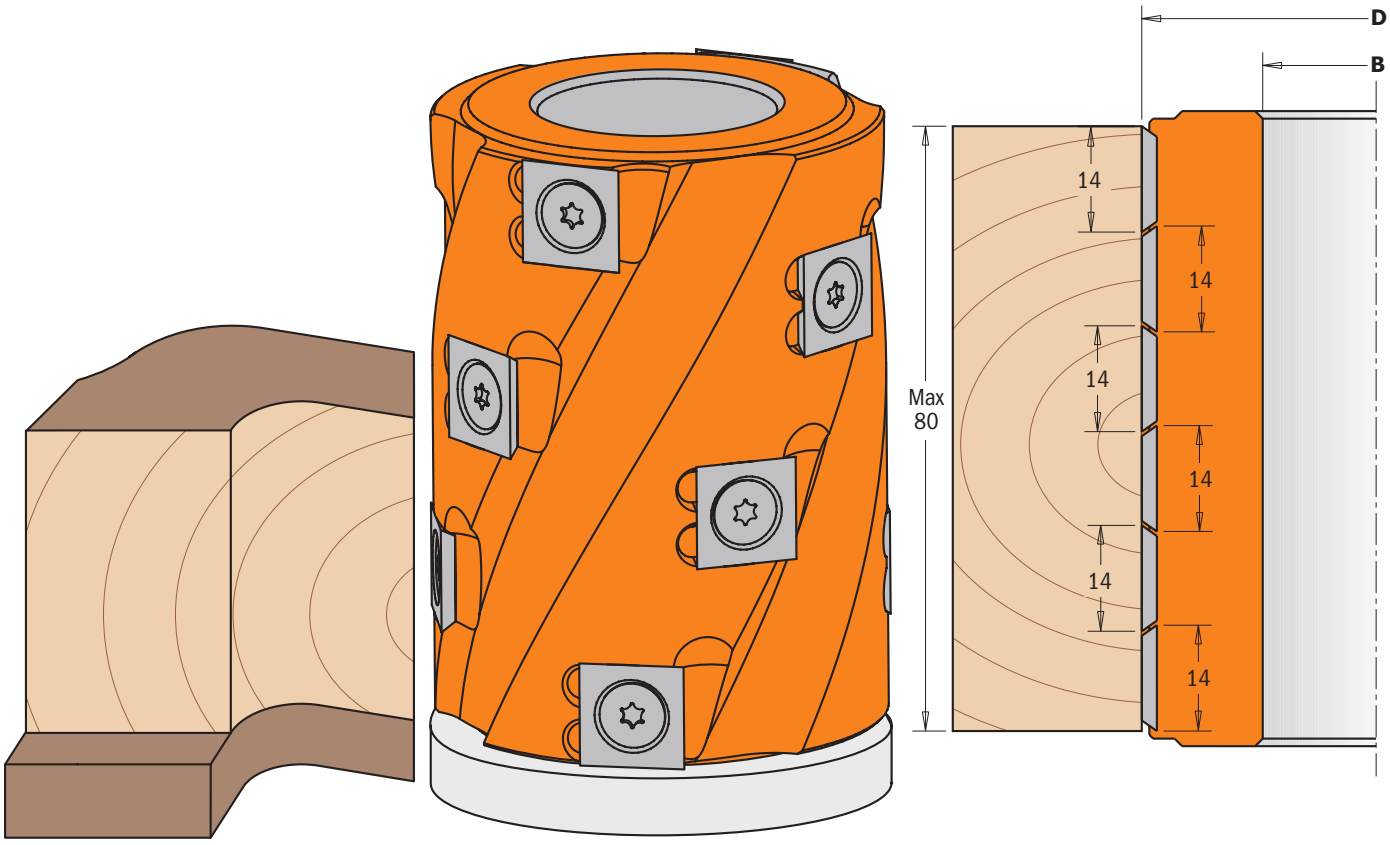

Cuscinetto opzionale

D mm	I mm	B mm	Z	RPM	CONF. DA	CODICE	Ricambi		
62	80	30	12	8000~12000	1	**694.019.30**	790.140.00	990.093.00	991.073.00
62	80	35	12	8000~12000	1	**694.019.35**	790.140.00	990.093.00	991.073.00
80	80	40	12	8000~12000	1	**694.019.40**	790.140.00	990.093.00	991.073.00
80	80	50	12	8000~12000	1	**694.019.50**	790.140.00	990.093.00	991.073.00

Optional

791.051.00	Cuscinetto 30x62x16mm
791.052.00	Cuscinetto 35x62x14mm
791.054.00	Cuscinetto 40x80x18mm
791.053.00	Cuscinetto 50x80x16mm

Optional

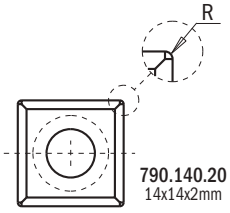

NOTA: ideali per lavorazioni su elementi curvi utilizzando l'apposito cuscinetto (venduto separatamente) e la guida.
Per ottenere una finitura ottimale potete acquistare il coltello opzionale 790.140.20.



694.005

INSERT CARBIDE · MAN · Z2+2

Il set è composto da due pezzi da inserire nella macchina toupie per creare profili su legno massello e tavole (con o senza rivestimento).
Si possono applicare cinque coltelli con raggio 2, 3, 4, 5 e 6mm e smussatura a 45° su materiali di spessore 18-50mm.
La costruzione con taglio assiale garantisce finiture perfette!
Per macchine toupie e combinate.

CARATTERISTICHE TECNICHE:
- Corpo in lega speciale di alluminio ad elevata resistenza alla trazione e alla flessione
- Coppia di coltelli (**A**) HWM, raggio 4mm e smussatura di 45° (20x20,5x2mm) [Z2]
- Coppia di coltelli (**B**) HWM, raggio 4mm e smussatura di 45° (20x20,5x2mm) [Z2]
- 2 coltellini reversibili HWM (50x12x1,5mm)
- Set di 21 anelli distanziali da 0,1 a 3mm
- Utensile per avanzamento manuale (MAN)
- Spine per il posizionamento automatico dei coltelli.

Venduto in una pratica e robusta confezione in plastica.

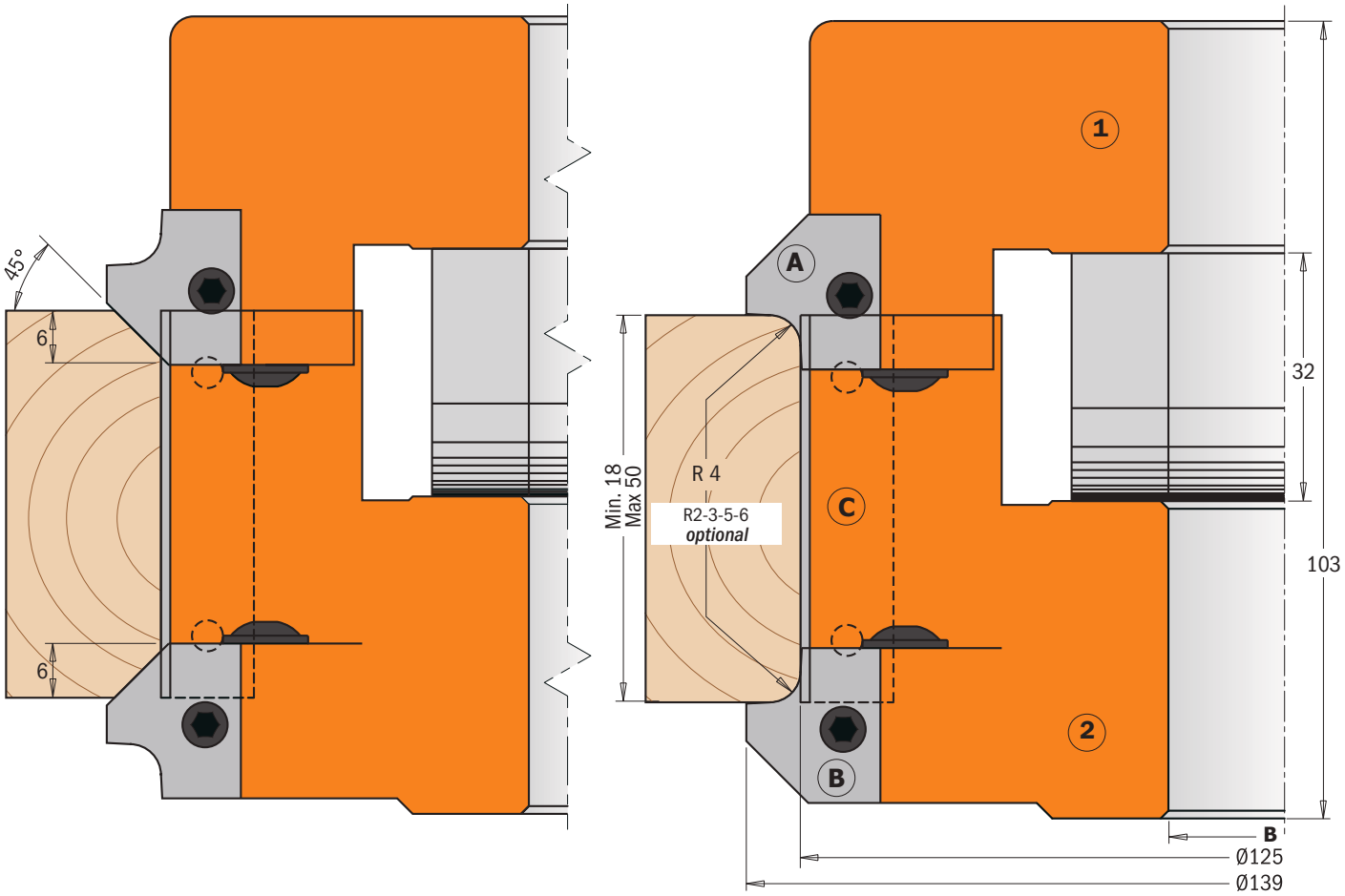

D mm	B mm	Z	RPM	CONF. DA	CODICE	Ricambi 17x11x9,5mm	Ricambi 46x11x9,5mm	Ricambi	Ricambi
139	30	2+2	5500~9400	1	**694.005.30**	695.999.17	695.999.46	990.064.00	695.998.11
139	31,75	2+2	5500~9400	1	**694.005.31**	695.999.17	695.999.46	990.064.00	695.998.12
139	35	2+2	5500~9400	1	**694.005.35**	695.999.17	695.999.46	990.064.00	695.998.13
139	40	2+2	5500~9400	1	**694.005.40**	695.999.17	695.999.46	990.064.00	695.998.14
139	50	2+2	5500~9400	1	**694.005.50**	695.999.17	695.999.46	990.064.00	695.998.15

Ricambi

695.005.A4	Coppia di coltelli per smussare/raggiare (superiore) R=4+45°
695.005.B4	Coppia di coltelli per smussare/raggiare (inferiore) R=4+45°
790.500.00	Coltelli 50x12x1,5mm
991.064.00	Chiave esagonale 4mm
991.067.00	Chiave esagonale 3mm

Optional

695.005.A2	Coppia di coltelli per smussare/raggiare (superiore) R=2+45°
695.005.A3	Coppia di coltelli per smussare/raggiare (superiore) R=3+45°
695.005.A5	Coppia di coltelli per smussare/raggiare (superiore) R=5+45°
695.005.A6	Coppia di coltelli per smussare/raggiare (superiore) R=6+45°
695.005.B2	Coppia di coltelli per smussare/raggiare (inferiore) R=2+45°
695.005.B3	Coppia di coltelli per smussare/raggiare (inferiore) R=3+45°
695.005.B5	Coppia di coltelli per smussare/raggiare (inferiore) R=5+45°
695.005.B6	Coppia di coltelli per smussare/raggiare (inferiore) R=6+45°



694.002

Le teste portacoltelli per smussi CMT sono in grado di realizzare smussature, modanature e giunzioni precise per una lavorazione ottimale dei bordi.
Da utilizzare su macchine toupie, combinate e piallatrici.
Risultati perfetti su tutti i materiali, ma ideale per legni duri, compensato e pannelli laminati.

CARATTERISTICHE TECNICHE:
- Corpo in lega speciale di alluminio ad elevata resistenza alla trazione e alla flessione
- 2 coltellini reversibili HWM 50x12x1,5mm [Z2]
- Utensile per avanzamento manuale (MAN)
- Spine per il posizionamento automatico dei coltelli.

Vendute in una pratica e robusta confezione in plastica.

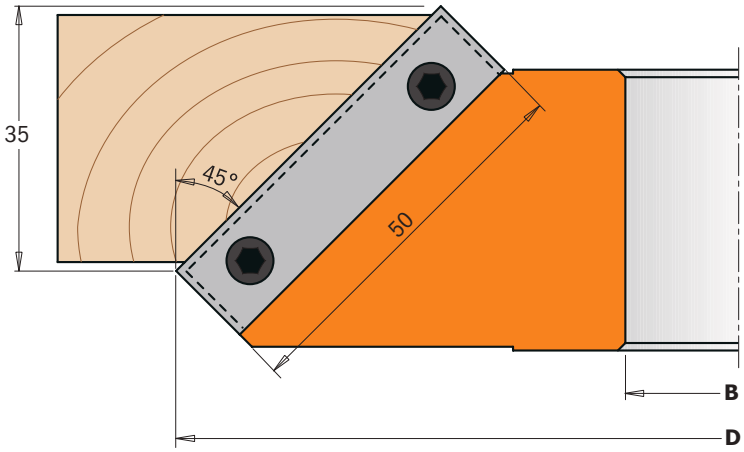

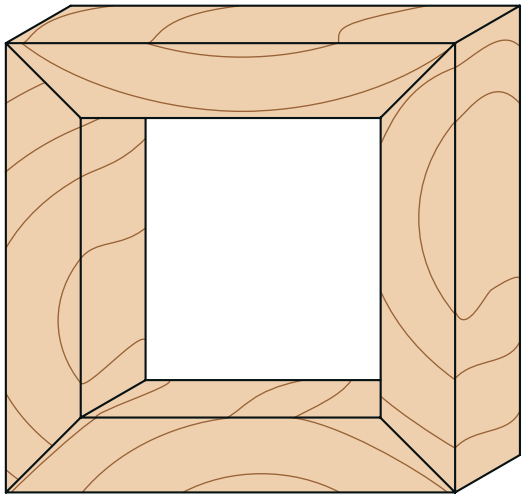

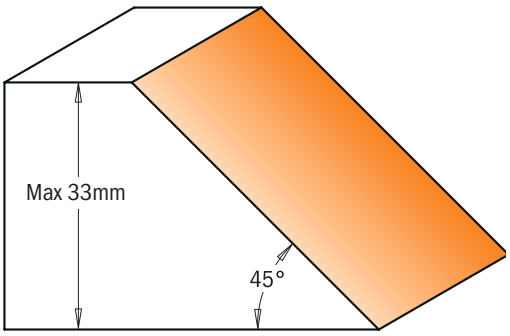

Profili in scala 1:1

D mm	B mm	Z	RPM	CONF. DA	CODICE	Ricambi			
150	30	2	5100~8800	1	**694.002.30**	790.500.00	695.999.42	990.064.00	991.064.00
150	31,75	2	5100~8800	1	**694.002.31**	790.500.00	695.999.42	990.064.00	991.064.00
150	35	2	5100~8800	1	**694.002.35**	790.500.00	695.999.42	990.064.00	991.064.00
150	40	2	5100~8800	1	**694.002.40**	790.500.00	695.999.42	990.064.00	991.064.00
160	50	2	4800~8300	1	**694.002.50**	790.500.00	695.999.42	990.064.00	991.064.00

Testa portacoltelli per smussare regolabile



694.018

INSERT CARBIDE · MAN · Z2

Questa nuova testa per smussare regolabile esegue tagli precisi, smussature accurate ed incastri su tavole di legno massiccio. Per l'utilizzo su macchine toupie, combinate e formatrici.

CARATTERISTICHE TECNICHE:
- Corpo in lega di alluminio duro con elevata resistenza alle forze di trazione e di flessione;
- 2 coltelli HWM 40x12x1,5mm [Z2]
- Utensile per avanzamento manuale (MAN);
- Serraggio positivo dei coltelli in HWM, corpo rotante regolabile su entrambi i lati da 0 a 45° con serraggio positivo ogni 7,5° grazie al sofisticato meccanismo di cui è dotato l'utensile.

Vendute in una pratica e robusta confezione in plastica.

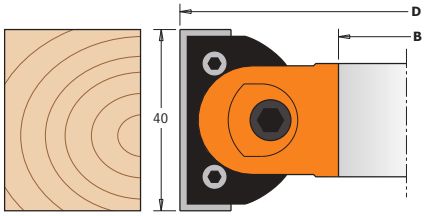

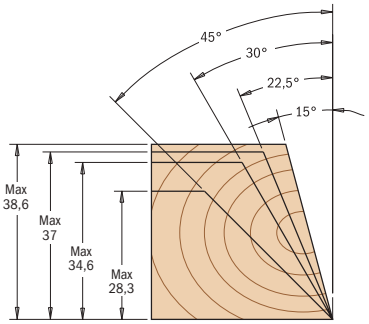

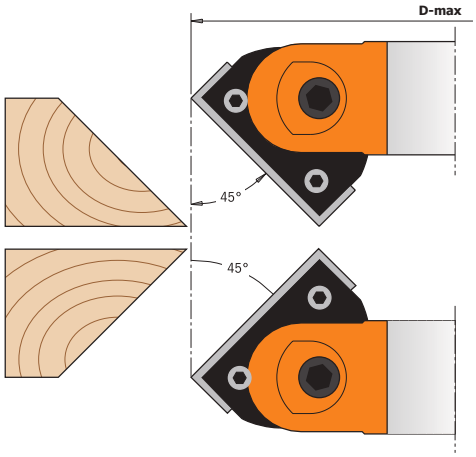

D mm	I mm	B mm	Z	D_Max 45° mm	RPM	CONF. DA	CODICE	Ricambi			
120	40	30	2	140	7000~9000	1	**694.018.30**	695.018.01	790.400.00	990.094.00	991.072.00
120	40	35	2	140	7000~9000	1	**694.018.35**	695.018.01	790.400.00	990.094.00	991.072.00
145	40	40	2	165	4800~7200	1	**694.018.40**	695.018.01	790.400.00	990.094.00	991.072.00
145	40	50	2	165	4800~7200	1	**694.018.50**	695.018.01	790.400.00	990.094.00	991.072.00

Ricambi **991.065.00** Chiave esagonale 5mm

Testa portacoltelli regolabili professionali per smussare

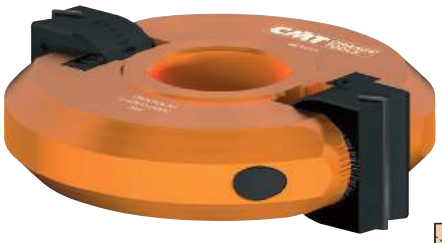

694.017

INSERT CARBIDE · MAN · Z2

Per eseguire tagli precisi, smussature accurate ed incastri con differente angolo di taglio.
Da utilizzare su macchine toupie, combinate e formatrici per lavorazioni di tavole di legno massiccio.

CARATTERISTICHE TECNICHE:
- Corpo in lega di alluminio duro con elevata resistenza alle forze di trazione e di flessione.
- 2 coltelli HWM 50x12x1,5mm [Z2].
- Utensili per avanzamento manuale (MAN).
- Serraggio positivo dei coltelli in HWM.
- Corpo regolabile su entrambi i lati da +90° a -90° grazie al sofisticato meccanismo di cui è dotato l'utensile.

Vendute in una pratica e robusta confezione in plastica.

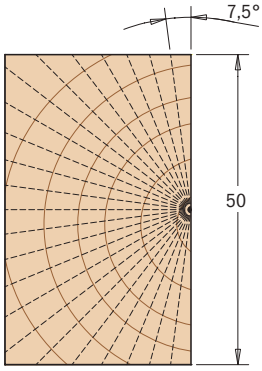

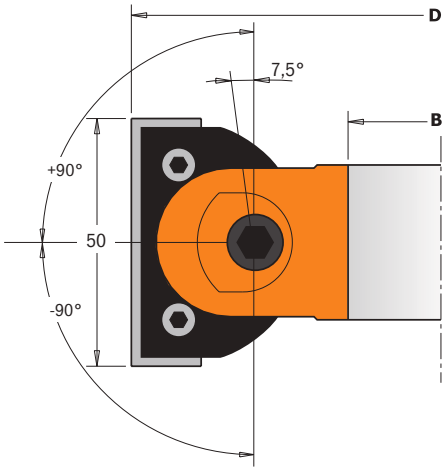

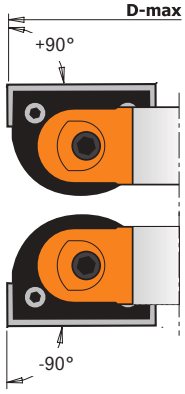

D mm	I mm	B mm	Z	D_Max 45° mm	RPM	CONF. DA	CODICE	Ricambi				
160	50	30	2	183	4800~6000	1	**694.017.30**	695.017.01	790.500.00	695.999.48	990.106.00	991.067.00
160	50	35	2	183	4800~6000	1	**694.017.35**	695.017.01	790.500.00	695.999.48	990.106.00	991.067.00
160	50	50	2	183	4800~6000	1	**694.017.50**	695.017.01	790.500.00	695.999.48	990.106.00	991.067.00

Ricambi **991.081.00** Chiave esagonale 4mm



694.003

INSERT CARBIDE · MAN · Z2

Teste portacoltelli innovative che supportano tre diversi coltelli, i quali consentono di realizzare sei profili a raggio concavo.
La testa portacoltelli standard viene fornita con coltelli di raggio 5 e 10mm; sono disponibili altri due set di coltelli per realizzare raggi concavi di 4 e 8mm e 3 e 6mm.
Da utilizzare su macchine toupie, combinate e piallatrici.
Risultato perfetto su tutti i materiali, ideale per legni duri e pannelli.

CARATTERISTICHE TECNICHE:
- Corpo in lega speciale di alluminio ad elevata resistenza alla trazione e alla flessione
- 2 coltelli HWM raggio 5/10mm (25x24,8x2mm) [Z2]
- Utensile per avanzamento manuale (MAN)
- Spine per il posizionamento automatico dei coltelli.

Vendute in una pratica e robusta confezione in plastica.

Standard — Coppia di coltelli **695.003.05**

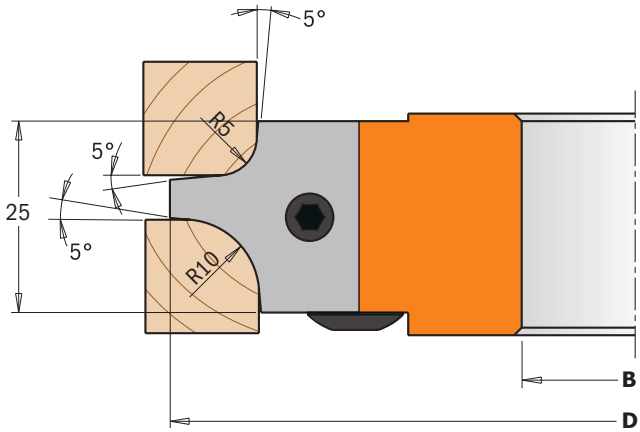

Optional

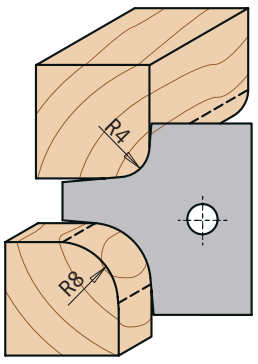

Coppia di coltelli **695.003.04**

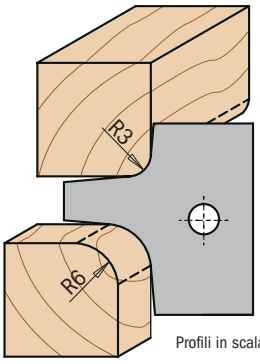

Profili in scala 1:1

Coppia di coltelli **695.003.03**

D mm	B mm	Z	RPM	CONF. DA	CODICE	Ricambi x2			
113	30	2	6700~11000	1	**694.003.30**	695.003.05	695.999.22	990.064.00	991.064.00
113	31,75	2	6700~11000	1	**694.003.31**	695.003.05	695.999.22	990.064.00	991.064.00
113	35	2	6700~11000	1	**694.003.35**	695.003.05	695.999.22	990.064.00	991.064.00
128	40	2	5900~9700	1	**694.003.40**	695.003.05	695.999.22	990.064.00	991.064.00
128	50	2	5900~9700	1	**694.003.50**	695.003.05	695.999.22	990.064.00	991.064.00

Optional
695.003.04 Coppia coltelli raggio concavo R=4/8mm (25x24,8x2mm)
695.003.03 Coppia coltelli raggio concavo R=3/6mm (25x24,8x2mm)



694.004

INSERT CARBIDE | MAN | Z2

Teste portacoltelli innovative che supportano due diversi coltelli, i quali consentono di realizzare quattro profili a raggio concavo.
La testa portacoltelli standard viene fornita con coltelli di raggio 15 e 20mm; è disponibile un altro set coltelli per realizzare raggi concavi di 12 e 18mm.
Da utilizzare su macchine toupie, combinate e piallatrici.
Risultato perfetto su tutti i materiali, ideale per legni duri e pannelli.

CARATTERISTICHE TECNICHE:
- Corpo in lega speciale di alluminio ad elevata resistenza alla trazione e alla flessione
- 2 coltelli HWM raggio 15/20mm (45x34,5x2mm) [Z2]
- Utensile per avanzamento manuale (MAN)
- Spine per il posizionamento automatico dei coltelli.

Vendute in una pratica e robusta confezione in plastica.

Standard Coppia di coltelli **695.004.15**

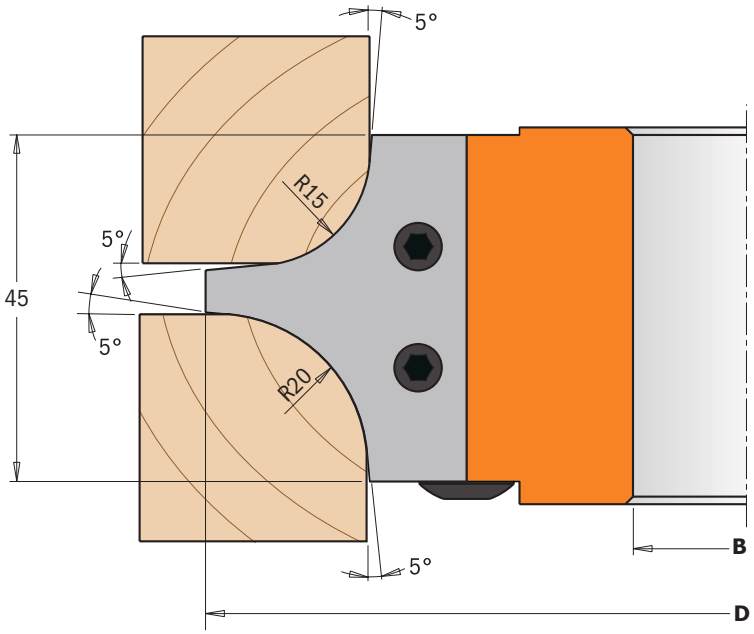

Optional

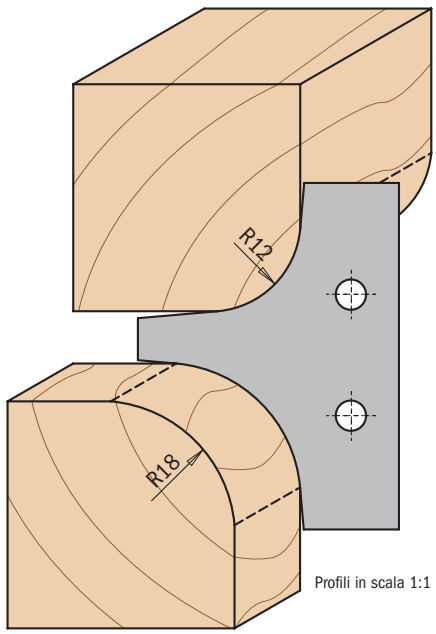

Coppia di coltelli **695.004.12**

D mm	B mm	Z	RPM	CONF. DA	CODICE	*Ricambi* x2			
132	30	2	5700~9500	1	**694.004.30**	695.004.15	695.999.42	990.064.00	991.064.00
132	31,75	2	5700~9500	1	**694.004.31**	695.004.15	695.999.42	990.064.00	991.064.00
132	35	2	5700~9500	1	**694.004.35**	695.004.15	695.999.42	990.064.00	991.064.00
147	40	2	5100~8500	1	**694.004.40**	695.004.15	695.999.42	990.064.00	991.064.00
147	50	2	5100~8500	1	**694.004.50**	695.004.15	695.999.42	990.064.00	991.064.00

Optional **695.004.12** Coppia coltelli raggio concavo R=12/18mm (45x34,5x2mm)



694.007

La testa portacoltelli è un utensile ideale per realizzare mobili, porte e parti frontali dei cassetti, da semplici ad eleganti, dando loro un tocco finale con la testa a raggio convesso. Utilizzate con un profilo a raggio concavo consentono di realizzare profilature perfette, ideali per tavoli e top.
Consente di utilizzare tre coltelli diversi per la realizzazione di raggi concavi e convessi di 10, 12 e 15mm.
Da utilizzare su macchine toupie, combinate e piallatrici.
Risultato perfetto su tutti i materiali, ideale per legni duri e pannelli.

CARATTERISTICHE TECNICHE:

- Corpo in lega speciale di alluminio ad elevata resistenza alla trazione e alla flessione
- 2 coltelli HWM raggio 10mm (34,8x29,3x2mm) [Z2]
- Utensile per avanzamento manuale (MAN)
- Spine per il posizionamento automatico dei coltelli.

Vendute in una pratica e robusta confezione in plastica.

Standard — Coppia di coltelli **695.007.10**

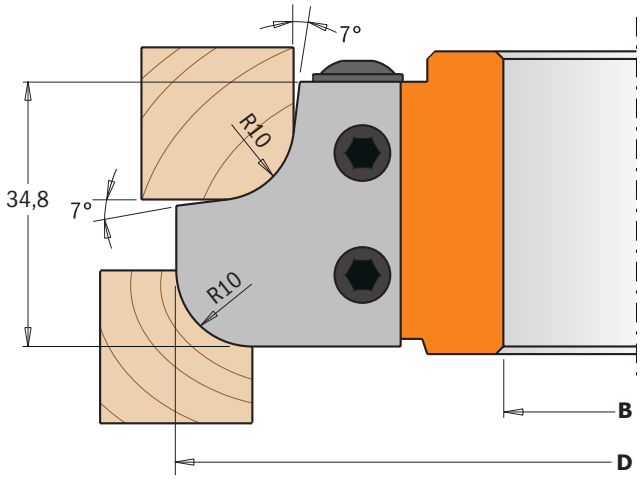

Optional — Coppia di coltelli **695.007.12** — Coppia di coltelli **695.007.15**

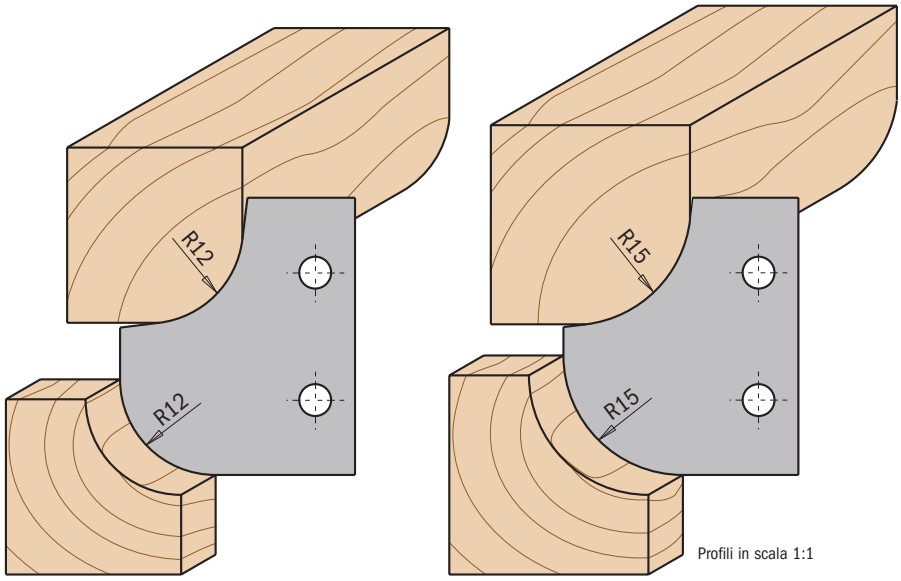

Profili in scala 1:1

D mm	B mm	Z	RPM	CONF. DA	CODICE	Ricambi x2			
121	30	2	6300~10500	1	**694.007.30**	695.007.10	695.999.31	990.064.00	991.064.00
121	31,75	2	6300~10500	1	**694.007.31**	695.007.10	695.999.31	990.064.00	991.064.00
121	35	2	6300~10500	1	**694.007.35**	695.007.10	695.999.31	990.064.00	991.064.00
136	40	2	5600~9300	1	**694.007.40**	695.007.10	695.999.31	990.064.00	991.064.00
136	50	2	5600~9300	1	**694.007.50**	695.007.10	695.999.31	990.064.00	991.064.00

Optional
695.007.12 Coppia coltelli raggio concavo R=12mm (34,8x29,3x2mm)
695.007.15 Coppia coltelli raggio concavo R=15mm (34,8x29,3x2mm)



694.008

La testa portacoltelli per giunzioni consente di realizzare una delle più resistenti giunzioni a pettine su tutti i tipi di legno e materiali compositi.
La tenuta della giunzione e la massima superficie di incollamento creano una giunzione che è effettivamente più forte di un pezzo di legno non lavorato, con uno spessore massimo di 47mm.
È l'ideale per i produttori di modanature e di mobili.
Da utilizzare su macchine toupie, combinate e piallatrici.
Risultato perfetto su tutti i materiali, ideale per legni duri e pannelli.

CARATTERISTICHE TECNICHE:

- Corpo in lega speciale di alluminio ad elevata resistenza alla trazione e alla flessione
- 2 coltelli HWM 49,6x11,9x1,5mm [Z2]
- Utensile per avanzamento manuale (MAN)
- Spine per il posizionamento automatico dei coltelli.

Vendute in una pratica e robusta confezione in plastica.

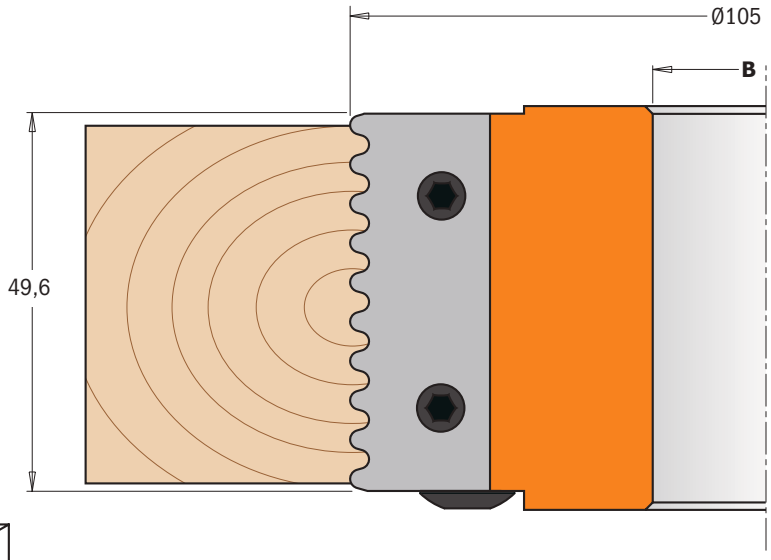

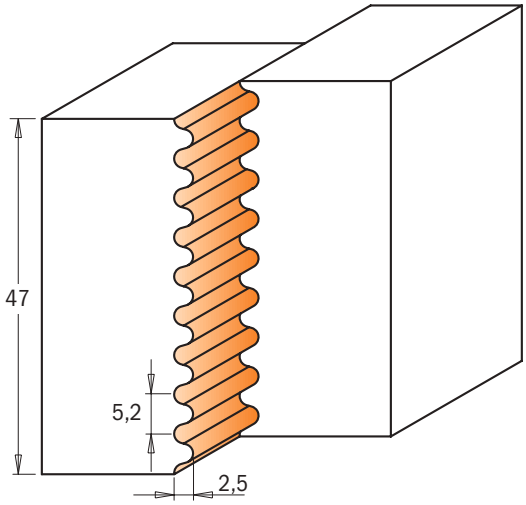

Profili in scala 1:1

D mm	B mm	Z	RPM	CONF. DA	CODICE	Ricambi x2			
105	30	2	7300~11500	1	**694.008.30**	695.008.01	695.999.49	990.066.00	991.067.00
105	31,75	2	7300~11500	1	**694.008.31**	695.008.01	695.999.49	990.066.00	991.067.00
105	35	2	7300~11500	1	**694.008.35**	695.008.01	695.999.49	990.066.00	991.067.00
105	40	2	7300~11500	1	**694.008.40**	695.008.01	695.999.49	990.066.00	991.067.00
105	50	2	7300~11500	1	**694.008.50**	695.008.01	695.999.49	990.066.00	991.067.00

Optional

695.998.2630	Anello distanziale Ø50x2,6x30mm
695.998.2631	Anello distanziale Ø50x2,6x31,75mm
695.998.2635	Anello distanziale Ø55x2,6x35mm
695.998.2640	Anello distanziale Ø60x2,6x40mm
695.998.2650	Anello distanziale Ø70x2,6x50mm



694.009

La caratteristica saliente di questa testa portacoltelli CMT è la capacità di produrre senza errori una giunzione parallela quasi indistruttibile. È l'ideale per la produzione di ampi pannelli, porte e parti di mobili. Ponete la fresa al centro del legno. Se questa è pienamente centrata i profili verticali del taglio superiore ed inferiore si troveranno alla stessa altezza. A questo punto fresate una metà di ogni incastro rivolta verso il basso e l'altra metà verso l'alto. In questo modo verranno prodotti tagli contrari armonizzati che combaciano perfettamente in modo da ottenere giunzioni impeccabili. Da utilizzare su macchine toupie e combinate.
Risultato perfetto su tutti i materiali, ideale per legni duri e pannelli.

CARATTERISTICHE TECNICHE:
- Corpo in lega speciale di alluminio ad elevata resistenza alla trazione e alla flessione
- 2 coltelli HWM 40x18x2mm [Z2]
- Utensile per avanzamento manuale (MAN)
- Spine per il posizionamento automatico dei coltelli.

Vendute in una pratica e robusta confezione in plastica.

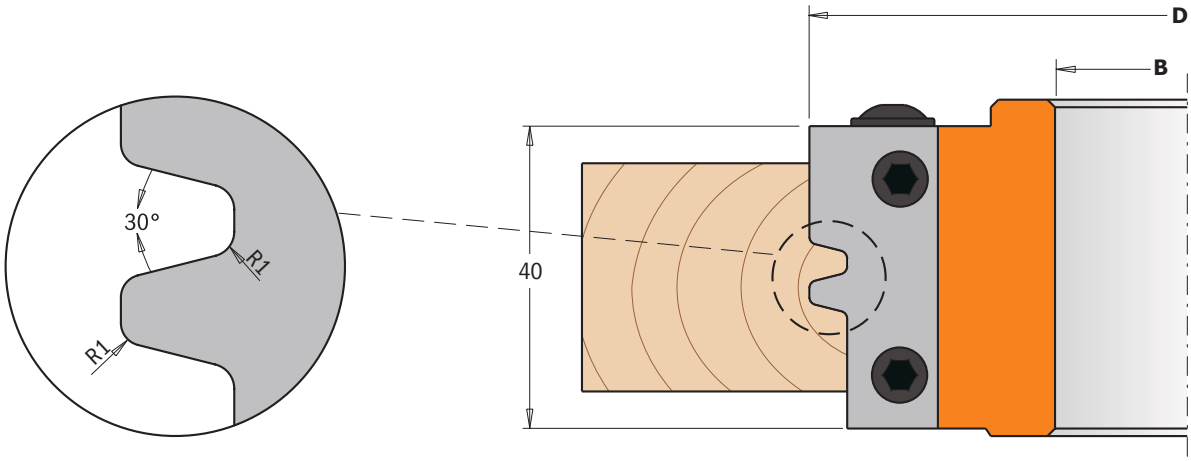

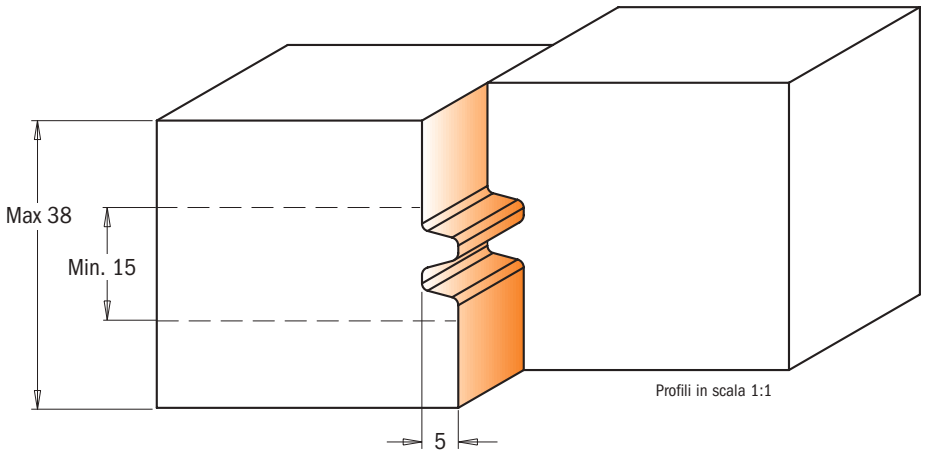

Profili in scala 1:1

D mm	B mm	Z	RPM	CONF. DA	CODICE	Ricambi x2			
100	30	2	7500~12500	1	**694.009.30**	695.009.01	695.999.38	990.064.00	991.064.00
100	31,75	2	7500~12500	1	**694.009.31**	695.009.01	695.999.38	990.064.00	991.064.00
100	35	2	7500~12500	1	**694.009.35**	695.009.01	695.999.38	990.064.00	991.064.00
120	40	2	6400~10500	1	**694.009.40**	695.009.01	695.999.38	990.064.00	991.064.00
120	50	2	6400~10500	1	**694.009.50**	695.009.01	695.999.38	990.064.00	991.064.00



694.011

Queste teste portacoltelli sono ideali per l'esecuzione di giunzioni ad angolo retto con spessore massimo del materiale di 28mm. Possono essere utilizzate per la creazione di scatole, telai, travature e una moltitudine di incastri a 90° o giunzioni parallele.
Si possono ottenere incastri perfetti a 45° in due fasi: prima con il pezzo in lavorazione in posizione orizzontale e poi in posizione verticale.
Le giunzioni parallele si ottengono in due fasi: prima con il pezzo in lavorazione in posizione orizzontale con il lato interno rivolto verso il basso e poi con lo stesso lato rivolto verso l'alto. Da utilizzare su macchine toupie e combinate. Risultato perfetto su tutti i materiali, ideale per legni duri e pannelli.

Caratteristiche tecniche:

- Corpo in lega speciale di alluminio ad elevata resistenza alla trazione e alla flessione
- 2 coltelli HWM 43x23x2mm [Z2]
- Utensile per avanzamento manuale (MAN)
- Spine per il posizionamento automatico dei coltelli.

Vendute in una pratica e robusta confezione in plastica.

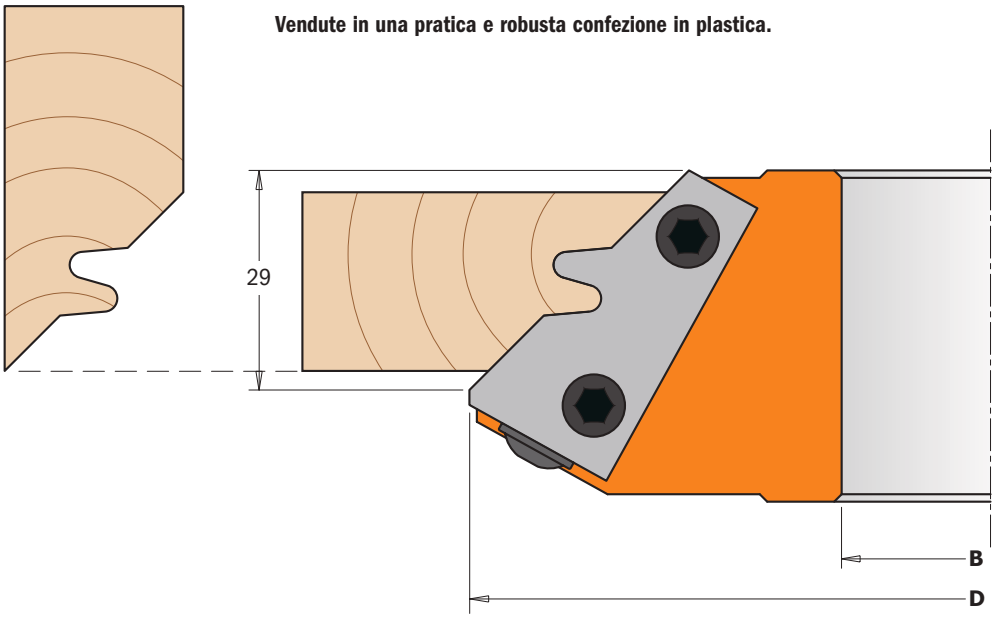

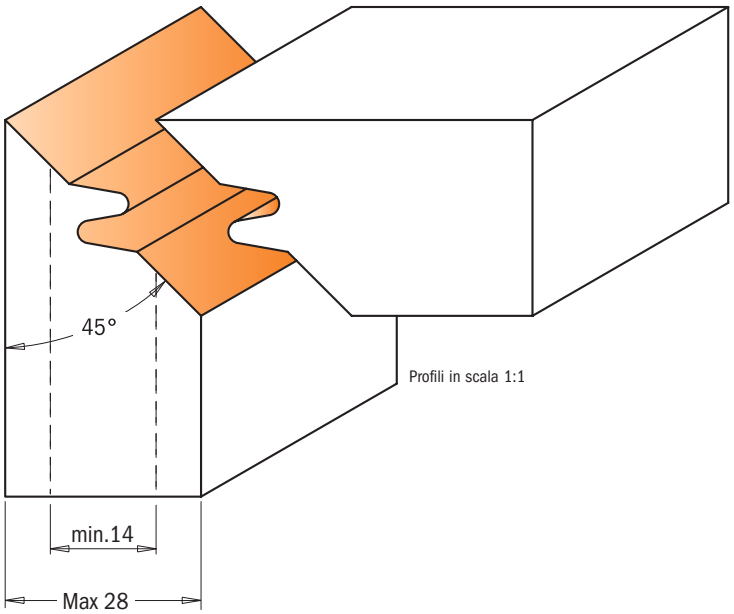

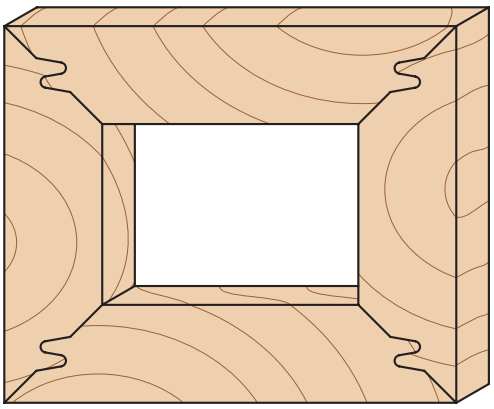

D mm	B mm	Z	RPM	Conf. Da	CODICE	Ricambi x2			
140	30	2	5500~9500	1	**694.011.30**	695.011.01	695.999.42	990.064.00	991.064.00
140	31,75	2	5500~9500	1	**694.011.31**	695.011.01	695.999.42	990.064.00	991.064.00
140	35	2	5500~9500	1	**694.011.35**	695.011.01	695.999.42	990.064.00	991.064.00
140	40	2	5500~9500	1	**694.011.40**	695.011.01	695.999.42	990.064.00	991.064.00
150	50	2	5100~8800	1	**694.011.50**	695.011.01	695.999.42	990.064.00	991.064.00

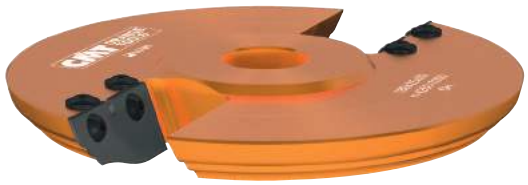

694.012

INSERT CARBIDE · MAN · Z2

Grazie a queste nuove teste CMT potrete realizzare antine classiche per mobili e mobiletti su legno massello e tavole di legno. Con un'unica testa, sfruttando i coltelli in dotazione e i coltelli opzionali, potrete realizzare fino a 6 profili differenti.
Una soluzione pratica ed economica. Per ottenere una finitura perfetta in modo sicuro e accurato, si consiglia di effettuare varie passate. Da utilizzare su macchine toupie e combinate.
Risultato perfetto su tutti i materiali, ideale per legni duri e pannelli.

Vendute in una pratica e robusta confezione in plastica.

CARATTERISTICHE TECNICHE:
- Corpo in lega speciale di alluminio ad elevata resistenza alla trazione e alla flessione.
- 2 coltelli HWM tipo (A) 50x25x2mm [Z2].
- Utensili per avanzamento manuale (MAN).
- Spine per il posizionamento automatico dei coltelli.

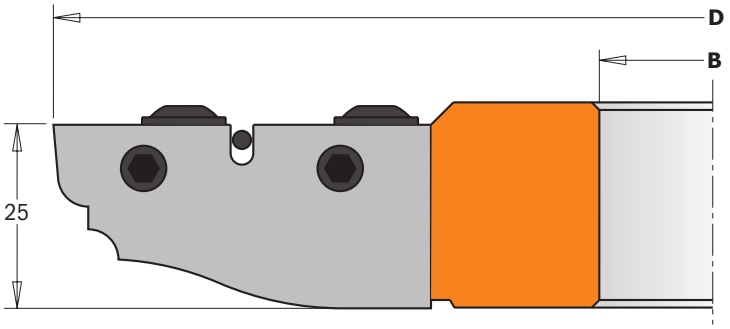

Standard Coppia di coltelli **695.012A**

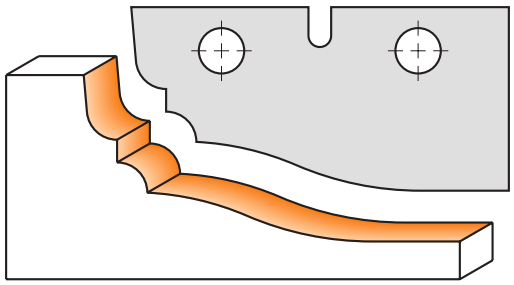

Optional

Profili in scala 1:1

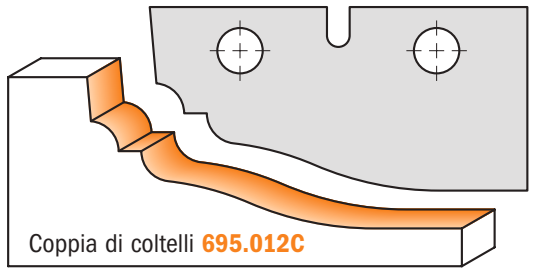
Coppia di coltelli **695.012C**

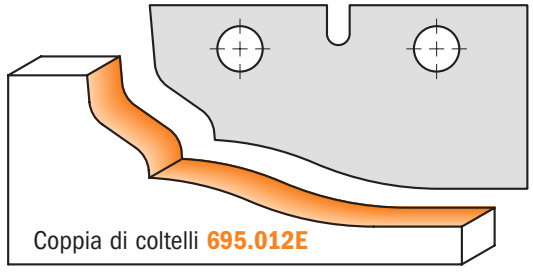
Coppia di coltelli **695.012E**

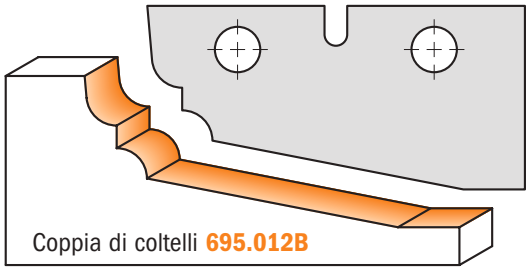
Coppia di coltelli **695.012B**

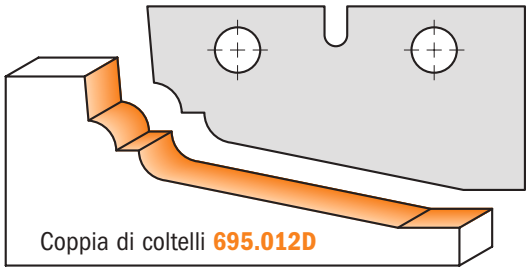
Coppia di coltelli **695.012D**

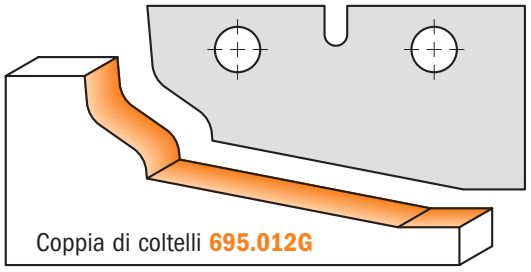
Coppia di coltelli **695.012G**

D mm	I mm	B mm	Z	RPM	CONF. DA	CODICE	Ricambi x2		
180	25	30	2	4200~7000	1	**694.012.30**	695.012A	990.107.00	991.067.00
180	25	35	2	4200~7000	1	**694.012.35**	695.012A	990.107.00	991.067.00
180	25	40	2	4200~7000	1	**694.012.40**	695.012A	990.107.00	991.067.00
180	25	50	2	4200~7000	1	**694.012.50**	695.012A	990.107.00	991.067.00

Optional

695.012B Coppia di coltelli tipo (B) 50x25x2mm
695.012C Coppia di coltelli tipo (C) 50x25x2mm
695.012D Coppia di coltelli tipo (D) 50x25x2mm
695.012E Coppia di coltelli tipo (E) 50x25x2mm
695.012G Coppia di coltelli tipo (G) 50x25x2mm



694.013

INSERT CARBIDE | MAN | Z2+2

Questo utensile tradizionale, disegnato con accuratezza, realizzato con le migliori tecnologie ed estremamente curato nei particolari, è una delle pietre miliari nel lavoro dell'artigiano. È possibile realizzare le antine classiche per mobili, le porte dei mobiletti e quelle interne in legno massello e in tavole di legno, con possibilità di ottenere tre profili diversi mediante la regolazione della profondità di taglio. Per ottenere una finitura perfetta in modo sicuro e accurato, si consiglia di effettuare varie passate. Da utilizzare su macchine toupie e combinate.
Risultato perfetto su tutti i materiali, ideale per legni duri e pannelli.

CARATTERISTICHE TECNICHE:
- Corpo in lega speciale di alluminio ad elevata resistenza alla trazione e alla flessione
- 2 coltelli HWM tipo (A) 19,8x11,9x1,5mm [Z2]
- 2 coltelli HWM tipo (B) 60x11,9x1,5mm [Z2]
- Utensile per avanzamento manuale (MAN)
- Spine per il posizionamento automatico dei coltelli.

Vendute in una pratica e robusta confezione in plastica.

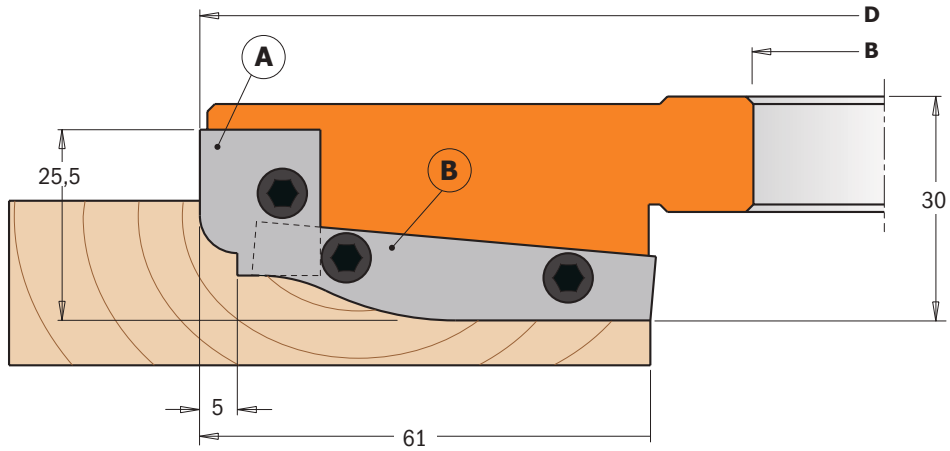

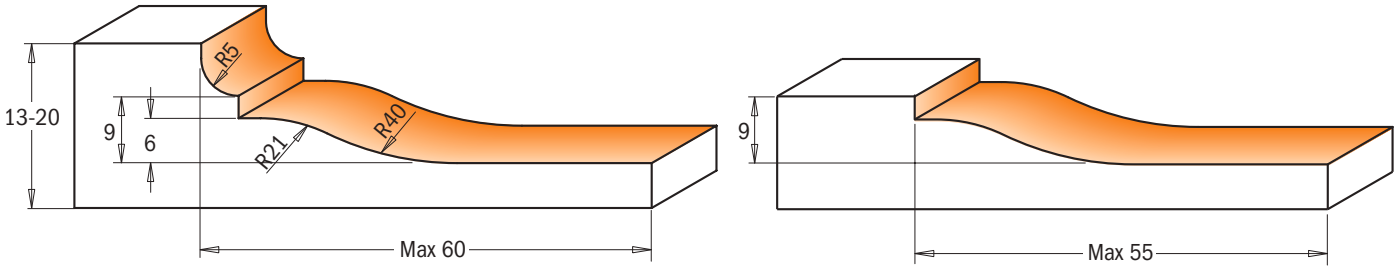

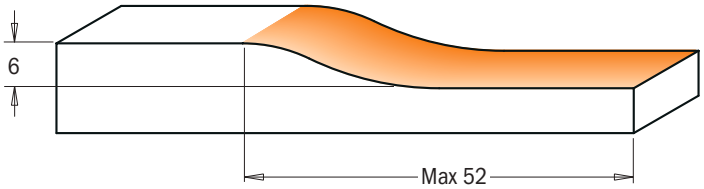

Profili in scala 1:1

D mm	B mm	Z	RPM	CONF. DA	CODICE	Ricambi x2	16x11x9,5mm	x2	53x11x9,5mm	
183	30	2+2	4100~7000	1	**694.013.30**	695.013.A1	695.999.16	695.013.A2	695.999.53	990.066.00
183	31,75	2+2	4100~7000	1	**694.013.31**	695.013.A1	695.999.16	695.013.A2	695.999.53	990.066.00
183	35	2+2	4100~7000	1	**694.013.35**	695.013.A1	695.999.16	695.013.A2	695.999.53	990.066.00
200	40	2+2	3800~6400	1	**694.013.40**	695.013.A1	695.999.16	695.013.A2	695.999.53	990.066.00
200	50	2+2	3800~6400	1	**694.013.50**	695.013.A1	695.999.16	695.013.A2	695.999.53	990.066.00

Ricambi **991.083.00** Chiave esagonale 3x90x135mm



694.015

INSERT CARBIDE | MAN | Z2 | V4

Ideato per la produzione di sportelli per mobili e porte per interni, questo set permette di montare 5 coltelli diversi per produrre i più diffusi profili classici. La fresa regolabile (inclusa) può anche essere utilizzata a parte per realizzare fresature regolabili con spessore 8-15mm. Per macchine toupie. Risultato perfetto su legni duri, teneri e pannelli con spessore massimo di 48mm.

CARATTERISTICHE TECNICHE:

- Corpo in lega speciale di alluminio ad elevata esistenza alla trazione e alla flessione tipo (**1** & **2**)
- Corpo in acciaio speciale ad alta resistenza per teste di tipo (**3**)
- 2 coltelli HWM tipo (**A1**) 25x29,8x2mm [Z2]
- 2 coltelli HWM tipo (**A2**) 25x29,8x2mm [Z2]
- 4 coltelli HWM 7,65x12x1,5mm [Z4]
- 4 coltelli HWM 14x14x2mm [V4]
- 12 anelli distanziali da 0,1 a 3 mm per tipo di teste (**1** & **2**)
- 12 anelli distanziali da 0,1 a 2 mm per tipo di teste (**3**)
- Utensile per avanzamento manuale (MAN)
- Spine per il posizionamento automatico dei coltelli.

Venduto in una pratica e robusta confezione in plastica.

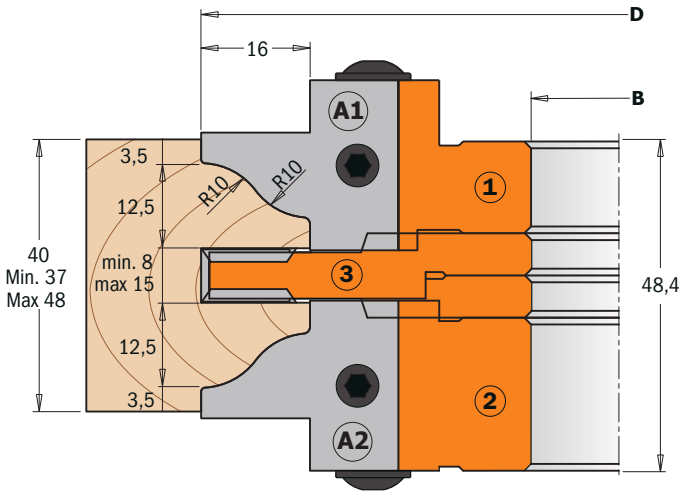

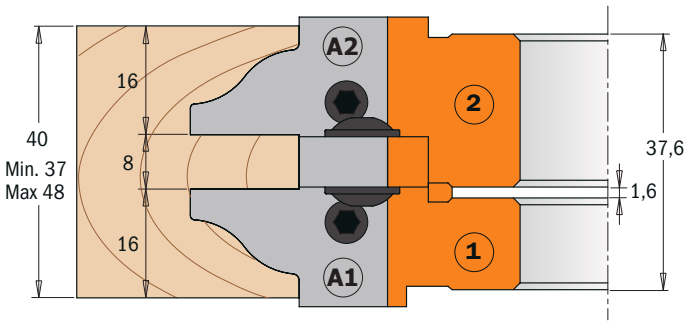

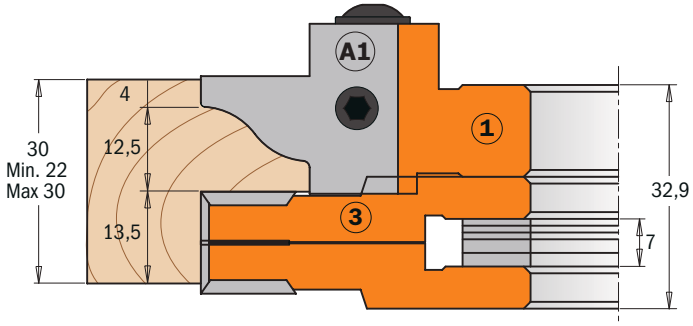

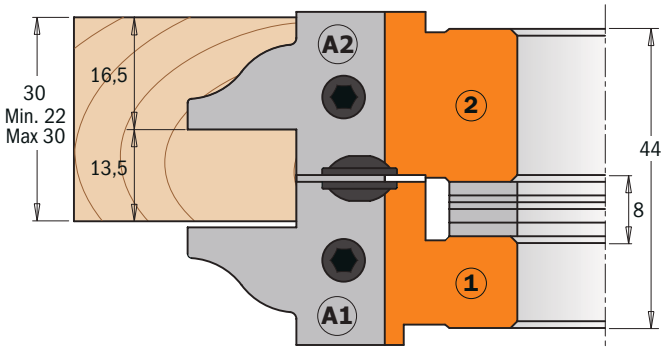

D mm	B mm	Z+V	RPM	CONF. DA	CODICE	Ricambi 9		10.6
132	30	2+4	5700~9500	1	**694.015.30**	695.998.01	695.998.21	695.998.30
132	31,75	2+4	5700~9500	1	**694.015.31**	695.998.02	695.998.22	695.998.31
132	35	2+4	5700~9500	1	**694.015.35**	695.998.03	695.998.23	695.998.35
147	40	2+4	5100~8500	1	**694.015.40**	695.998.04	695.998.24N	695.998.40
147	50	2+4	5100~8500	1	**694.015.50**	695.998.05	695.998.25N	

Ricambi

Testa portacoltello tipo (1)

695.015.A1 Coppia di coltelli (A1) 25x29,8x2mm HWM
695.015.B1 Coppia di coltelli (B1) 25x29,8x2mm HWM
695.015.C1 Coppia di coltelli (C1) 25x29,8x2mm HWM
695.015.D1 Coppia di coltelli (D1) 25x29,8x2mm HWM
695.015.E1 Coppia di coltelli (E1) 25x29,8x2mm HWM
695.999.23 Cuneo 23x11x9,5mm
990.066.00 Vite M6x16mm
991.067.00 Chiave esagonale 3mm

Testa portacoltello tipo (2)

695.015.A2 Coppia di coltelli (A2) 25x29,8x2mm HWM
695.015.B2 Coppia di coltelli (B2) 25x29,8x2mm HWM
695.015.C2 Coppia di coltelli (C2) 25x29,8x2mm HWM
695.015.D2 Coppia di coltelli (D2) 25x29,8x2mm HWM
695.015.E2 Coppia di coltelli (E2) 25x29,8x2mm HWM
695.999.24 Cuneo 23x11x9,5mm
990.066.00 Vite M6x16mm
991.067.00 Chiave esagonale 3mm

Testa portacoltello tipo (3)

790.076.00 Coltelli HWM 7,65x12x1,5mm
695.999.07 Cuneo 6,8x11x9,5mm
990.063.00 Vite M5x18mm
991.072.00 Chiave esagonale T20
790.140.00 Coltelli HWM 14x14x2m
990.080.00 Vite M5x6,5mm
991.073.00 Chiave esagonale T25

Standard

Coppia di coltelli **695.015.A1** - Coppia di coltelli **695.015.A2**

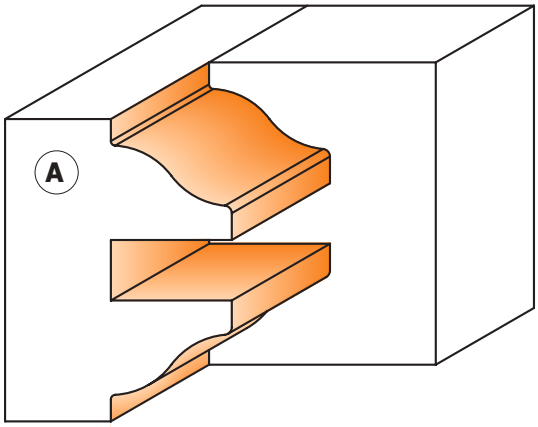

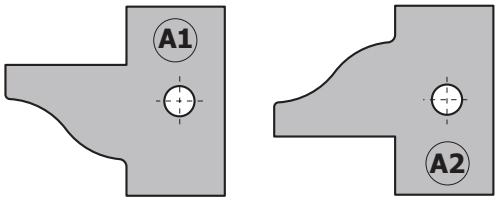

Profili in scala 1:1

Optional

Coppia di coltelli **695.015.B1**
Coppia di coltelli **695.015.B2**

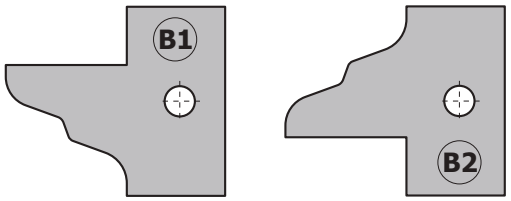

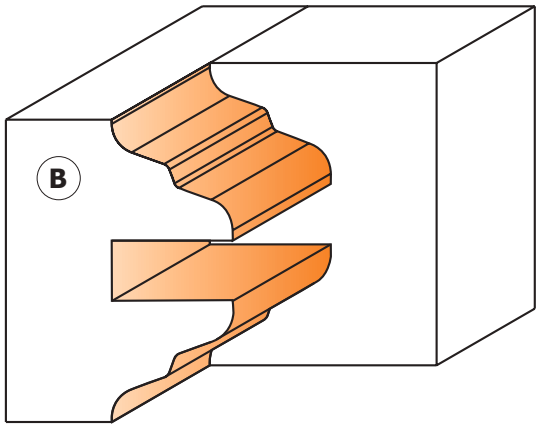

Coppia di coltelli **695.015.C1**
Coppia di coltelli **695.015.C2**

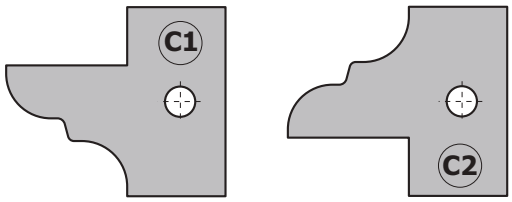

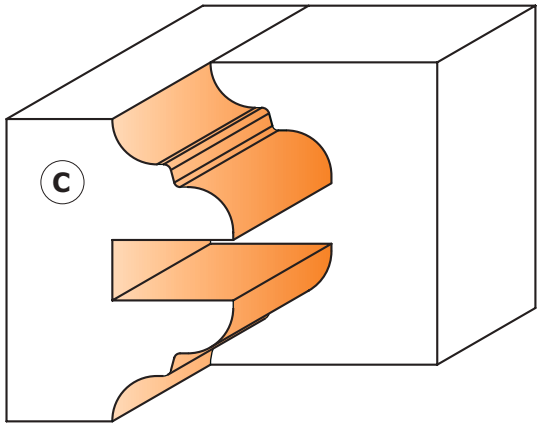

Coppia di coltelli **695.015.D1**
Coppia di coltelli **695.015.D2**

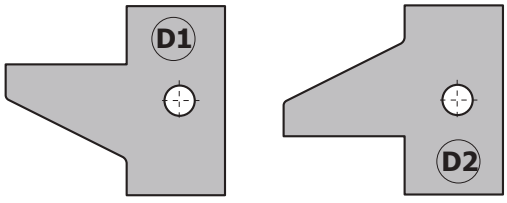

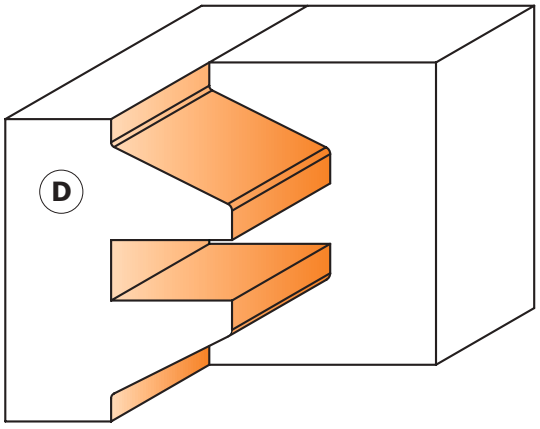

Coppia di coltelli **695.015.E1**
Coppia di coltelli **695.015.E2**

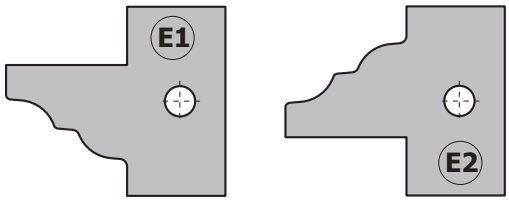

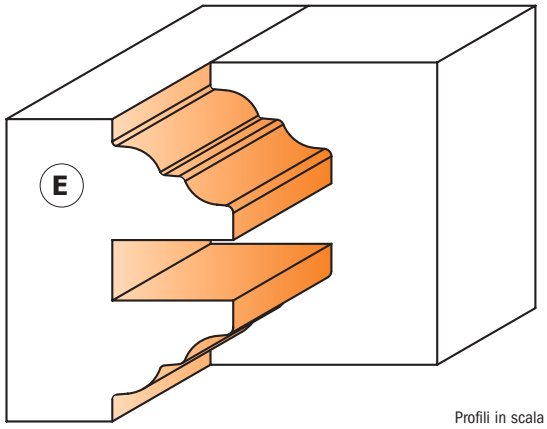

Profili in scala 1:1



694.014

INSERT CARBIDE | MAN | Z2

Quest'utensile rappresenta l'unione di due frese in un solo strumento. Regolando l'altezza della testa è possibile tagliare due profili che combaciano perfettamente senza perdite di tempo. Da utilizzare su macchine toupie e combinate. Risultato perfetto su legni duri e pannelli con spessore da 22mm a 25mm.

CARATTERISTICHE TECNICHE:

- Corpo in lega speciale di alluminio ad elevata resistenza alla trazione e alla flessione
- 2 coltelli HWM tipo (A) 40x24,5x2mm [Z2]
- Utensile per avanzamento manuale (MAN)
- Spine per il posizionamento automatico dei coltelli.

Venduto in una pratica e robusta confezione in plastica.

Standard

Coppia di coltelli **695.014A**

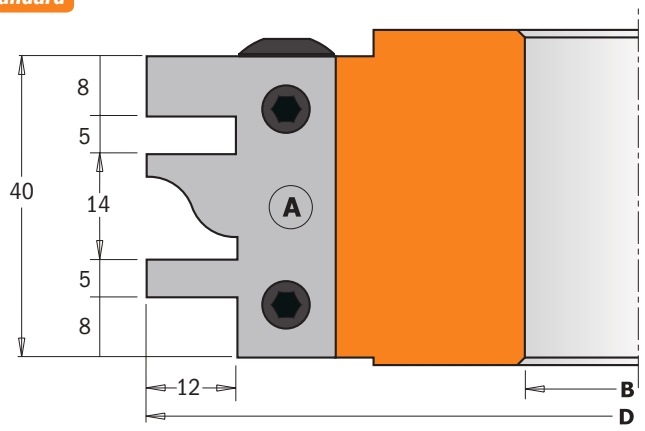

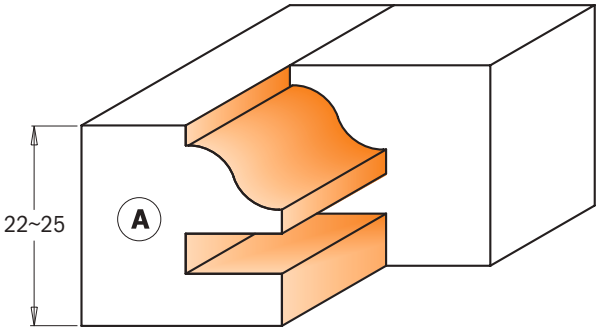

Profili in scala 1:1

Optional

Coppia di coltelli **695.014B**

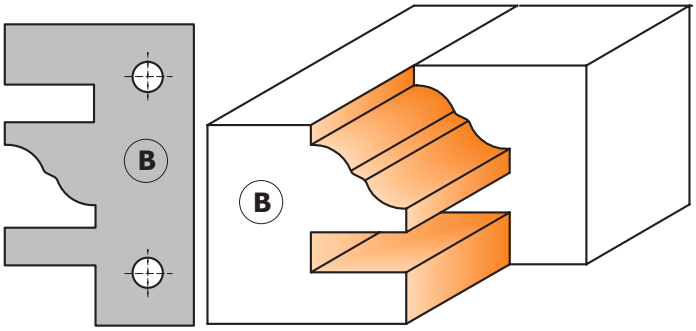

Coppia di coltelli **695.014C**

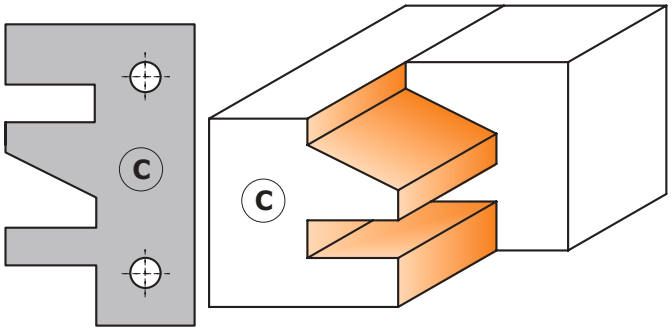

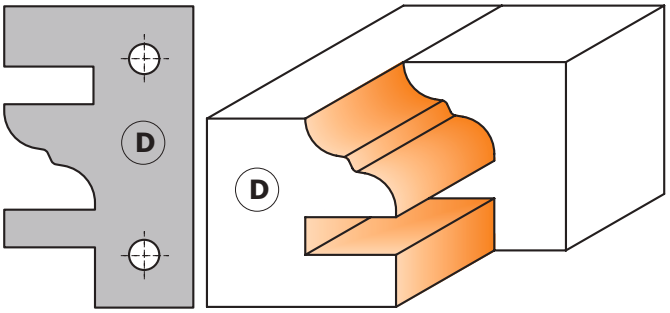

Profili in scala 1:1

Coppia di coltelli **695.014D**

D mm	B mm	Z	RPM	CONF. DA	CODICE	Ricambi x2			
120	30	2	6400~10500	1	**694.014.30**	695.014A	695.999.39	990.066.00	991.067.00
120	31,75	2	6400~10500	1	**694.014.31**	695.014A	695.999.39	990.066.00	991.067.00
120	35	2	6400~10500	1	**694.014.35**	695.014A	695.999.39	990.066.00	991.067.00
120	40	2	6400~10500	1	**694.014.40**	695.014A	695.999.39	990.066.00	991.067.00
130	50	2	5900~9700	1	**694.014.50**	695.014A	695.999.39	990.066.00	991.067.00

Optional

695.014B Coppia di coltelli tipo (B) 40x24,5x2mm
695.014C Coppia di coltelli tipo (C) 40x24,5x2mm
695.014D Coppia di coltelli tipo (D) 40x24,5x2mm

Testa portacoltelli senza limitatori



692

SP · MEC · Z2

Le teste portacoltelli CMT garantiscono una perfetta esecuzione per tutti i vostri progetti.
Da utilizzare su tutti i tipi di macchine combinate e toupie.

CARATTERISTICHE TECNICHE:
- Testa portacoltelli, senza limitatori, in lega leggera (alluminio) o in acciaio
- Coppia di coltelli diritti in dotazione standard
- Utensile per avanzamento meccanico (MEC)
- Spine per il posizionamento automatico dei coltelli da 40 o 50mm
- Possibilità di utilizzare coltelli con altezza 40 e 50mm. (CODICE 690).

Venduta in una pratica confezione in plastica per alloggiare fino a 12 coppie di coltelli.

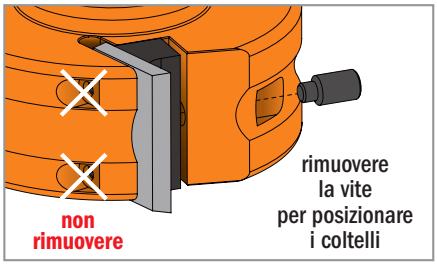

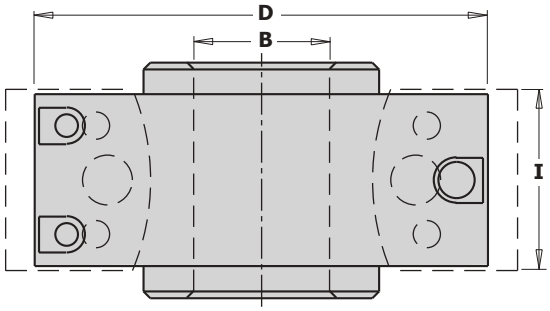

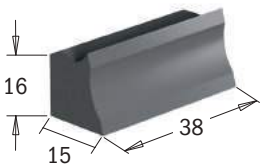

D mm	I mm	B mm	RPM	Conf. Da	CODICE Corpo in acciaio	CODICE Corpo in alluminio	Ricambi		
78	40	19,05	7000~9000	1		**692.078.19***	692.999.01	990.064.00	991.064.00
78	40	30	7000~9000	1		**692.078.30***	692.999.01	990.064.00	991.064.00
100	40-50	25,4	5500~8400	1		**692.100.26**	692.999.01	990.064.00	991.064.00
100	40-50	30	5500~8400	1	**692.101.30**	**692.100.30**	692.999.01	990.064.00	991.064.00
100	40-50	31,75	5500~8400	1		**692.100.31**	692.999.01	990.064.00	991.064.00
100	40-50	35	5500~8400	1	**692.101.35**	**692.100.35**	692.999.01	990.064.00	991.064.00
120	40-50	50	4800~7400	1	**692.121.50**	**692.120.50**	692.999.01	990.064.00	991.064.00

* Per ragioni di sicurezza si consiglia l'uso di coltelli con altezza 40mm.

Testa portacoltelli con limitatori



La testa portacoltelli dispone di limitatori di sicurezza ed è costruita secondo la normativa europa EN 847-1.

693

SP · MAN · Z2

Le teste portacoltelli CMT garantiscono una perfetta esecuzione per tutti i vostri progetti.
Da utilizzare su tutti i tipi di macchine combinate e toupie.

CARATTERISTICHE TECNICHE:
- Testa portacoltelli, con limitatori, in lega leggera (alluminio) o in acciaio
- Coppia di coltelli diritti e limitatori in dotazione standard
- Utensile per avanzamento manuale (MAN)
- Spine per il posizionamento automatico dei coltelli e dei limitatori
- Possibilità di utilizzare coltelli con altezza 40mm e 50mm (CODICE 690) e limitatori (CODICE 691).

Venduta in una pratica confezione in plastica per alloggiare fino a 12 coppie di coltelli.

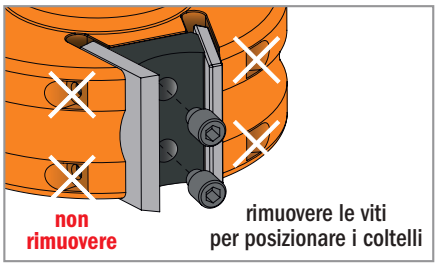

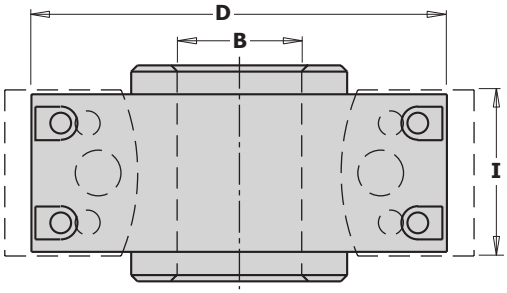

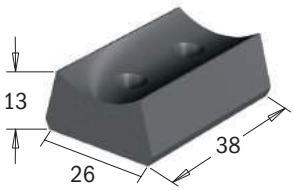

D mm	I mm	B mm	RPM	Conf. Da	CODICE Corpo in acciaio	CODICE Corpo in alluminio	Ricambi		
78	40	30	7000~9000	1	**693.078.30**		693.999.01	990.065.00	991.064.00
100	40-50	30	5500~8400	1	**693.101.30**	**693.100.30**	693.999.01	990.065.00	991.064.00
100	40-50	31,75	5500~8400	1		**693.100.31**	693.999.01	990.065.00	991.064.00
100	40-50	35	5500~8400	1	**693.101.35**	**693.100.35**	693.999.01	990.065.00	991.064.00
120	40-50	50	4800~7400	1	**693.121.50**	**693.120.50**	693.999.01	990.065.00	991.064.00



692

SP MEC Z2

Il set è concepito per effettuare incastri, cornici, e 3 profili essenziali per la produzione di antine (13 profili disponibili). La speciale costruzione dell'utensile permette di utilizzare coltelli con altezza 40 e 50mm. Set venduto in pratiche confezioni per proteggere gli utensili da rotture accidentali.

L'assortimento comprende:
- 1 testa portacoltelli in lega leggera con spine per il posizionamento automatico dei coltelli.
- 13 coppie di coltelli profilati da 40mm di altezza come da disegno illustrativo.

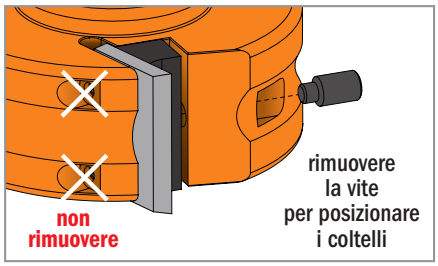

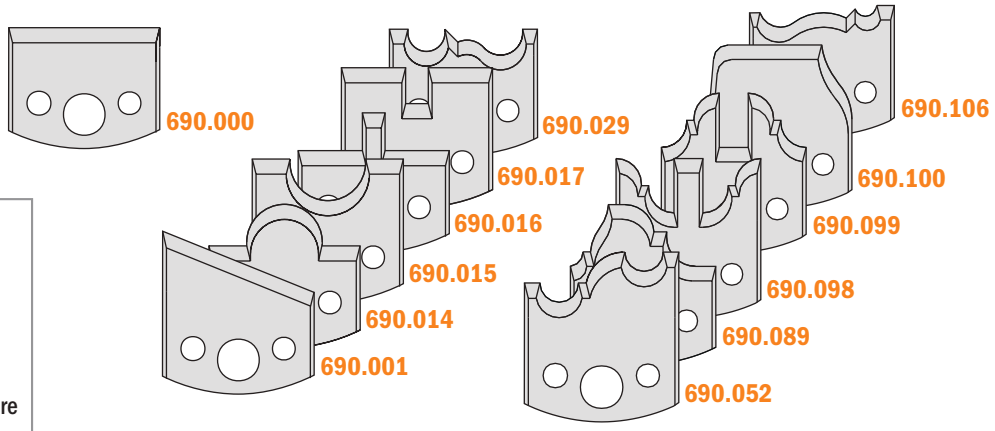

D mm	I mm	B mm	RPM	Conf. Da	CODICE	Ricambi		
78	40	19,05	7000~9000	1	**692.013.09**	692.999.01	990.064.00	991.064.00
78	40	30	7000~9000	1	**692.013.01**	692.999.01	990.064.00	991.064.00
100	40	25,4	5500~8400	1	**692.013.10**	692.999.01	990.064.00	991.064.00
100	40	30	5500~8400	1	**692.013.02**	692.999.01	990.064.00	991.064.00
100	40	31,75	5500~8400	1	**692.013.11**	692.999.01	990.064.00	991.064.00
100	40	35	5500~8400	1	**692.013.03**	692.999.01	990.064.00	991.064.00
120	40	50	4800~7400	1	**692.013.04**	692.999.01	990.064.00	991.064.00



692

SP MEC Z2

13 tra i profili più popolari suddivisi in pratiche confezioni che proteggono gli utensili da rotture accidentali. La testa portacoltelli permette di utilizzare coltelli con altezza 40-50mm.

L'assortimento comprende:
- 1 testa portacoltelli in lega leggera con spine per il posizionamento automatico dei coltelli.
- 13 coppie di coltelli profilati da 40mm di altezza come da disegno illustrativo.

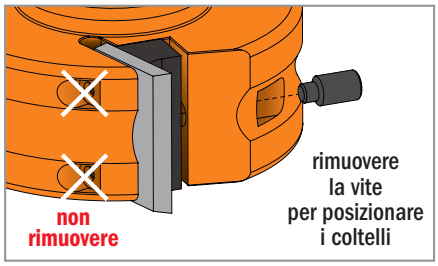

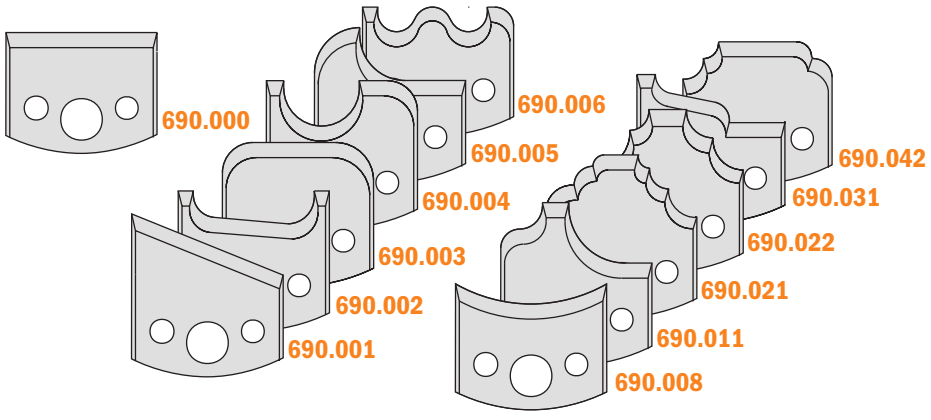

D mm	I mm	B mm	RPM	Conf. Da	CODICE	Ricambi		
78	40	19,05	7000~9000	1	**692.013.12**	692.999.01	990.064.00	991.064.00
78	40	30	7000~9000	1	**692.013.05**	692.999.01	990.064.00	991.064.00
100	40	25,4	5500~8400	1	**692.013.13**	692.999.01	990.064.00	991.064.00
100	40	30	5500~8400	1	**692.013.06**	692.999.01	990.064.00	991.064.00
100	40	31,75	5500~8400	1	**692.013.14**	692.999.01	990.064.00	991.064.00
100	40	35	5500~8400	1	**692.013.07**	692.999.01	990.064.00	991.064.00
120	40	50	4800~7400	1	**692.013.08**	692.999.01	990.064.00	991.064.00



693

SP MAN Z2

CMT ha selezionato 7 profili per gli utilizzatori professionali; questo set infatti è concepito per effettuare antine con profilo orizzontale e due coppie di frese per incastri a maschio e femmina. La speciale costruzione CMT della testa portacoltelli permette di utilizzare coltelli sia di altezza 40mm che 50mm. **La testa portacoltelli dispone di limitatori di sicurezza ed è costruita secondo la normativa europea EN 847-1.** Abbiamo suddiviso in pratiche e solide confezioni che proteggono gli utensili da rotture accidentali.

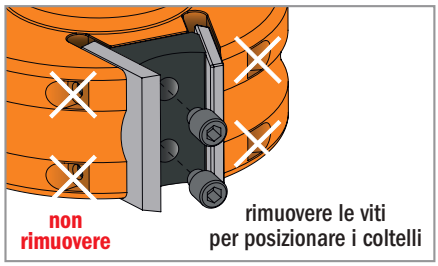

L'assortimento comprende:
- 1 teste portacoltelli in lega leggera con limitatori e con spine per il posizionamento automatico dei coltelli.
- 7 coppie di coltelli profilati da 40mm di altezza come da disegno illustrativo.
- 7 coppie di relativi limitatori.

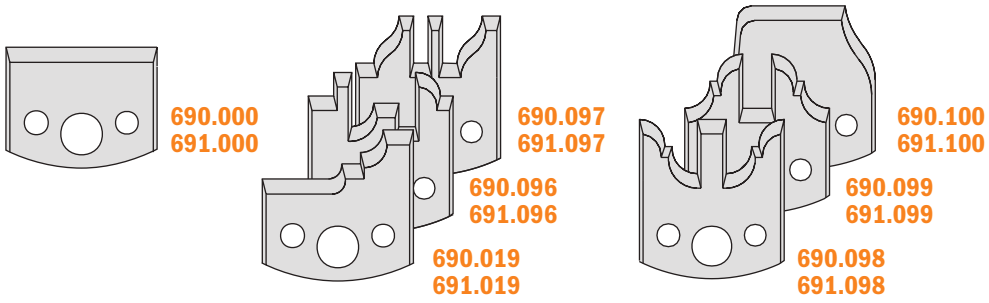

D mm	I mm	B mm	RPM	Conf. Da	CODICE	Ricambi		
100	40	30	5500~8400	1	**693.013.01**	693.999.01	990.065.00	991.064.00
100	40	35	5500~8400	1	**693.013.02**	693.999.01	990.065.00	991.064.00
120	40	50	4800~7400	1	**693.013.03**	693.999.01	990.065.00	991.064.00



693

SP MAN Z2

CMT ha selezionato 7 tra i profili più popolari e li ha suddivisi in pratiche e solide confezioni per proteggere gli utensili da rotture accidentali. La speciale costruzione CMT della testa portacoltelli permette di utilizzare coltelli sia di altezza 40mm che 50mm. **La testa portacoltelli dispone di limitatori di sicurezza ed è costruita secondo la normativa europea EN 847-1.**

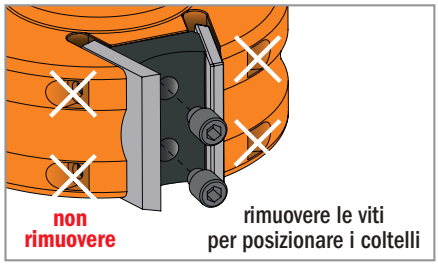

L'assortimento comprende:
- 1 testa portacoltelli in lega leggera con limitatori e con spine per il posizionamento automatico dei coltelli.
- 7 coppie di coltelli profilati da 40mm di altezza come da disegno illustrativo.
- 7 coppie di relativi limitatori.

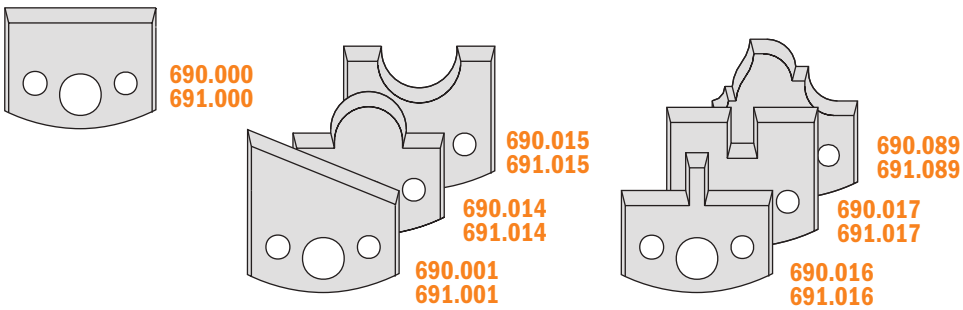

D mm	I mm	B mm	RPM	Conf. Da	CODICE	Ricambi		
100	40	30	5500~8400	1	**693.013.04**	693.999.01	990.065.00	991.064.00
100	40	35	5500~8400	1	**693.013.05**	693.999.01	990.065.00	991.064.00
120	40	50	4800~7400	1	**693.013.06**	693.999.01	990.065.00	991.064.00

Coltelli sagomati e limitatori

Lunghezza di taglio=40mm Spessore=4mm **Confezione da** 10

SP

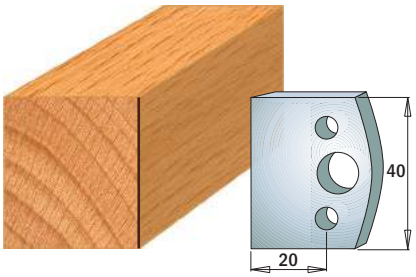

Coppia di coltelli	**690.000**
Coppia di limitatori	**691.000**

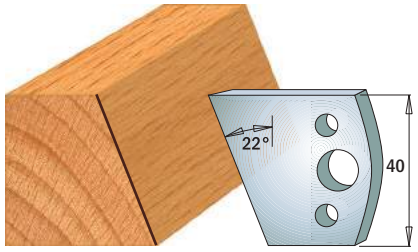

Coppia di coltelli	**690.001**
Coppia di limitatori	**691.001**

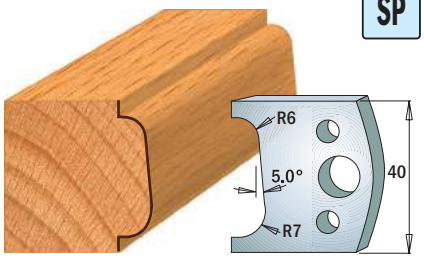

Coppia di coltelli	**690.002**
Coppia di limitatori	**691.002**

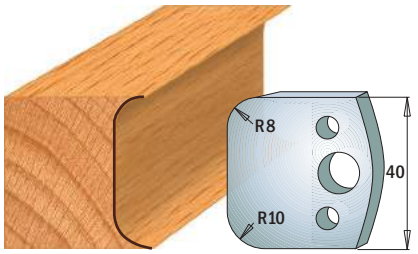

Coppia di coltelli	**690.003**
Coppia di limitatori	**691.003**

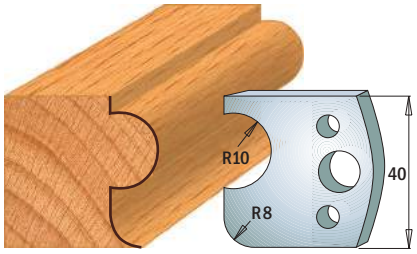

Coppia di coltelli	**690.004**
Coppia di limitatori	**691.004**

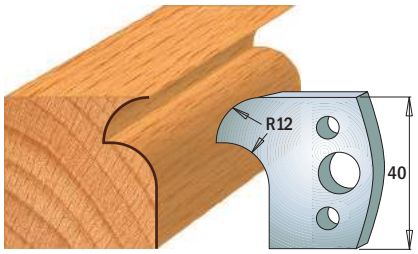

Coppia di coltelli	**690.005**
Coppia di limitatori	**691.005**

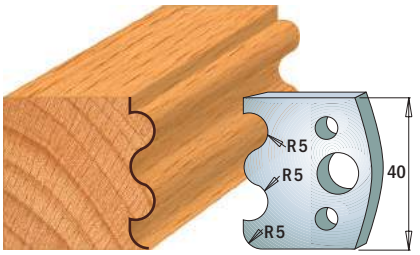

Coppia di coltelli	**690.006**
Coppia di limitatori	**691.006**

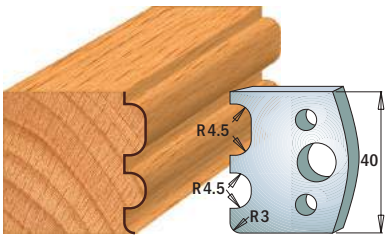

Coppia di coltelli	**690.007**
Coppia di limitatori	**691.007**

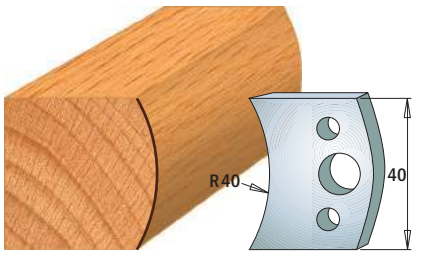

Coppia di coltelli	**690.008**
Coppia di limitatori	**691.008**

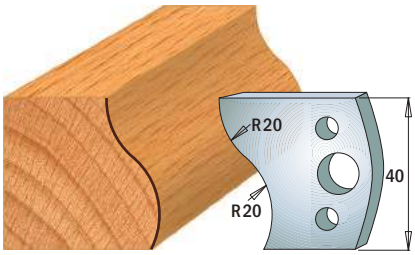

Coppia di coltelli	**690.009**
Coppia di limitatori	**691.009**

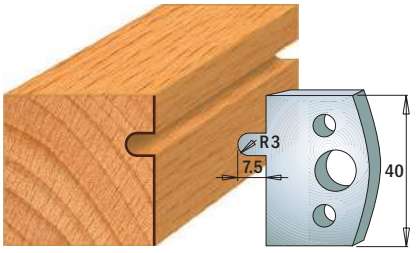

Coppia di coltelli	**690.010**
Coppia di limitatori	**691.010**

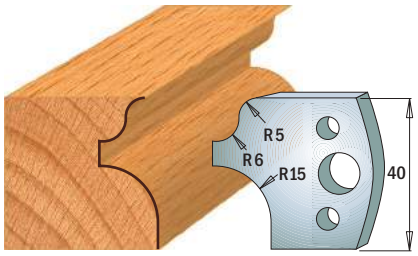

Coppia di coltelli	**690.011**
Coppia di limitatori	**691.011**

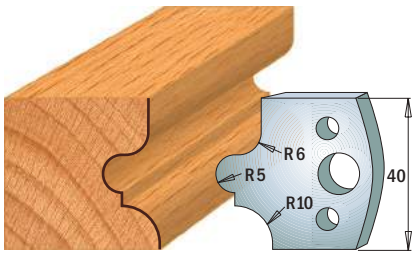

Coppia di coltelli	**690.012**
Coppia di limitatori	**691.012**

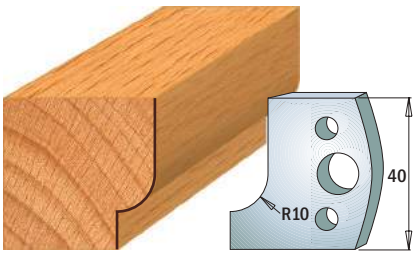

Coppia di coltelli	**690.013**
Coppia di limitatori	**691.013**

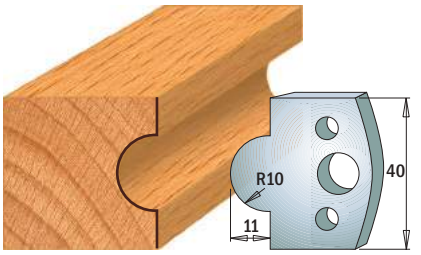

Coppia di coltelli	**690.014**
Coppia di limitatori	**691.014**

NOTA: i coltelli ed i limitatori sono venduti in coppia

Profili in scala 1:2

Dimensioni in mm.

SP

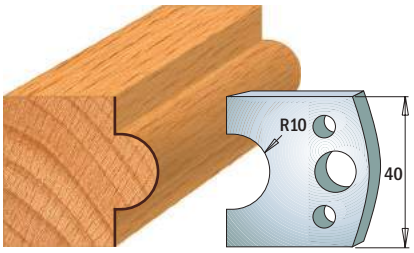

Coppia di coltelli	690.015
Coppia di limitatori	691.015

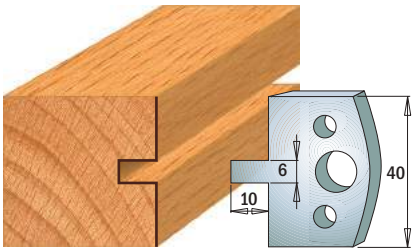

Coppia di coltelli	690.016
Coppia di limitatori	691.016

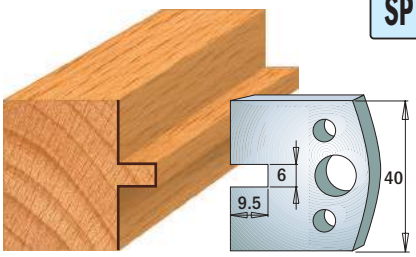

Coppia di coltelli	690.017
Coppia di limitatori	691.017

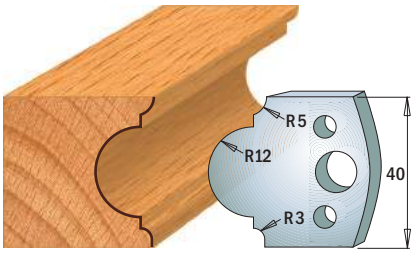

Coppia di coltelli	690.018
Coppia di limitatori	691.018

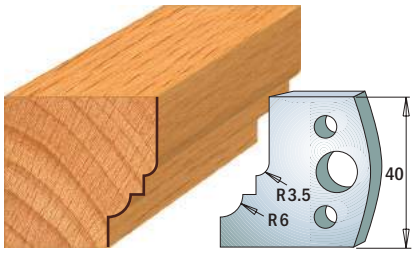

Coppia di coltelli	690.019
Coppia di limitatori	691.019

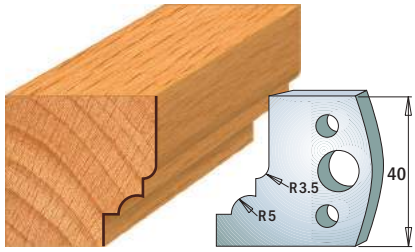

Coppia di coltelli	690.020
Coppia di limitatori	691.020

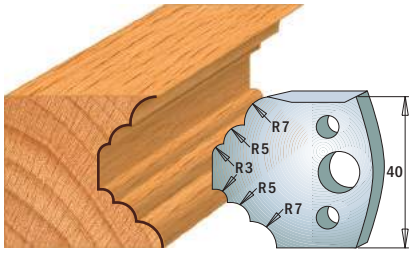

Coppia di coltelli	690.021
Coppia di limitatori	691.021

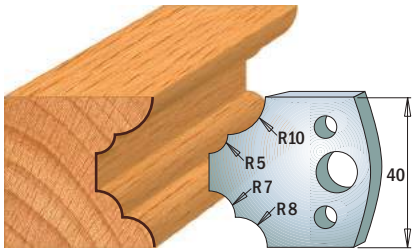

Coppia di coltelli	690.022
Coppia di limitatori	691.022

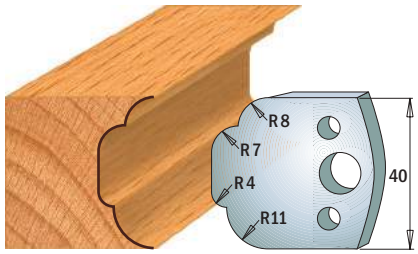

Coppia di coltelli	690.023
Coppia di limitatori	691.023

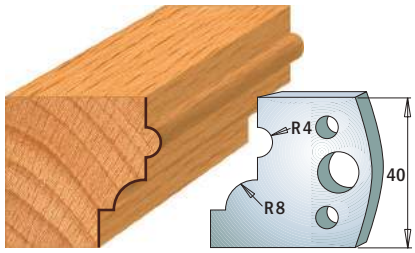

Coppia di coltelli	690.024
Coppia di limitatori	691.024

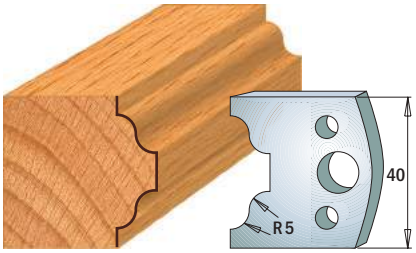

Coppia di coltelli	690.025
Coppia di limitatori	691.025

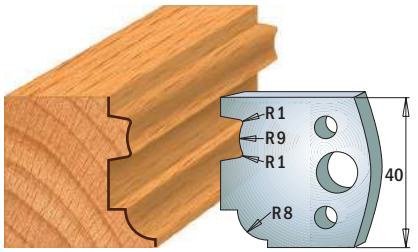

Coppia di coltelli	690.026
Coppia di limitatori	691.026

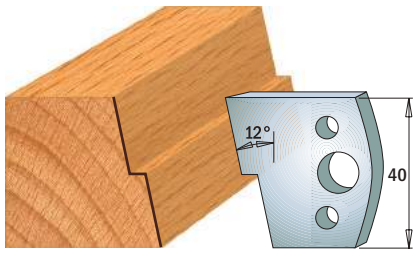

Coppia di coltelli	690.027
Coppia di limitatori	691.027

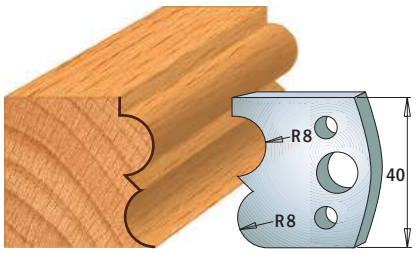

Coppia di coltelli	690.028
Coppia di limitatori	691.028

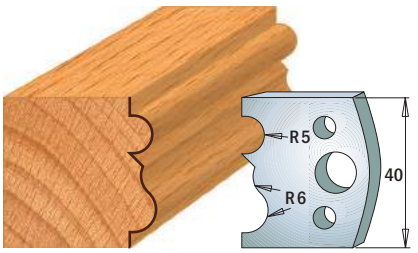

Coppia di coltelli	690.029
Coppia di limitatori	691.029

NOTA: i coltelli ed i limitatori sono venduti in coppia

Profili in scala 1:2

Dimensioni in mm.

Coltelli sagomati e limitatori

Lunghezza di taglio=40mm Spessore=4mm **Confezione da** 10

SP

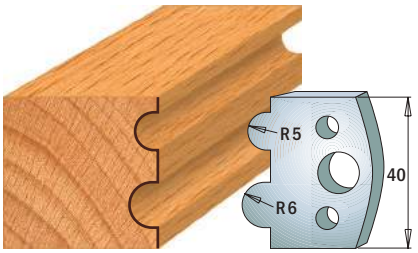

Coppia di coltelli	**690.030**
Coppia di limitatori	**691.030**

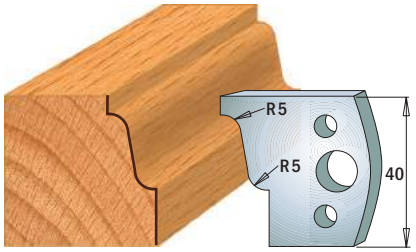

Coppia di coltelli	**690.031**
Coppia di limitatori	**691.031**

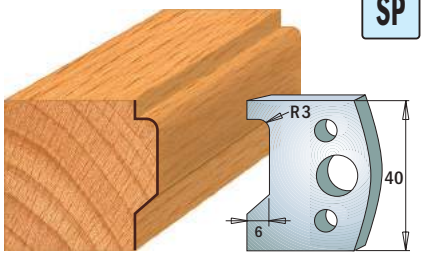

Coppia di coltelli	**690.032**
Coppia di limitatori	**691.032**

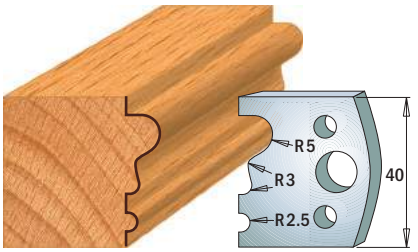

Coppia di coltelli	**690.033**
Coppia di limitatori	**691.033**

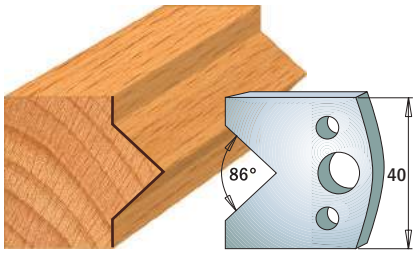

Coppia di coltelli	**690.034**
Coppia di limitatori	**691.034**

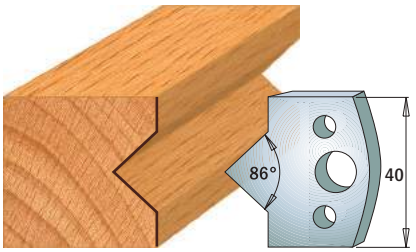

Coppia di coltelli	**690.035**
Coppia di limitatori	**691.035**

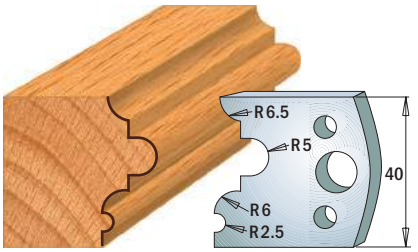

Coppia di coltelli	**690.036**
Coppia di limitatori	**691.036**

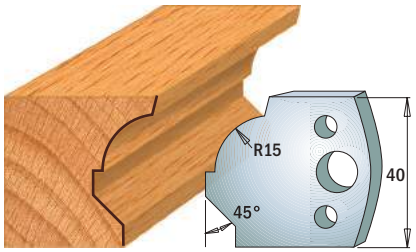

Coppia di coltelli	**690.037**
Coppia di limitatori	**691.037**

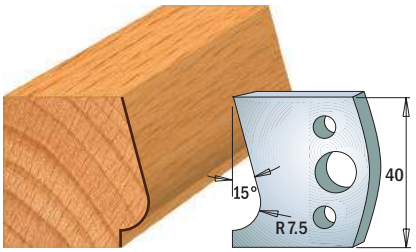

Coppia di coltelli	**690.038**
Coppia di limitatori	**691.038**

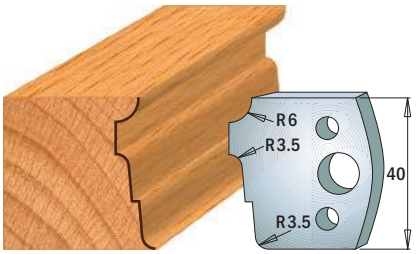

Coppia di coltelli	**690.039**
Coppia di limitatori	**691.039**

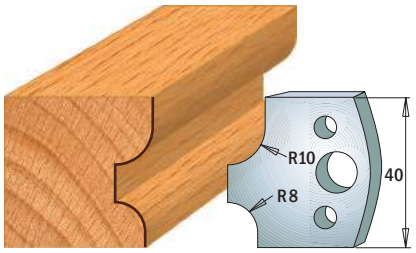

Coppia di coltelli	**690.040**
Coppia di limitatori	**691.040**

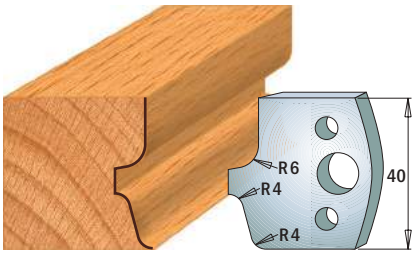

Coppia di coltelli	**690.041**
Coppia di limitatori	**691.041**

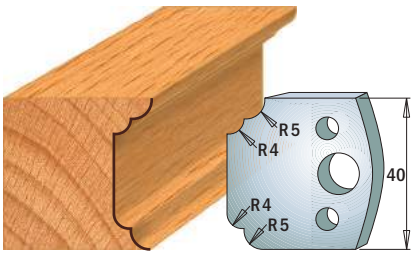

Coppia di coltelli	**690.042**
Coppia di limitatori	**691.042**

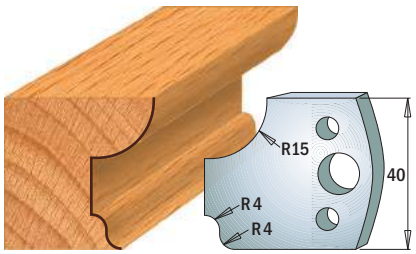

Coppia di coltelli	**690.043**
Coppia di limitatori	**691.043**

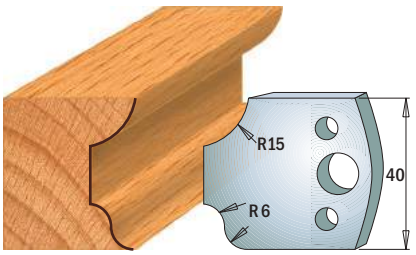

Coppia di coltelli	**690.044**
Coppia di limitatori	**691.044**

Nota: i coltelli ed i limitatori sono venduti in coppia

Profili in scala 1:2

Dimensioni in mm.

SP

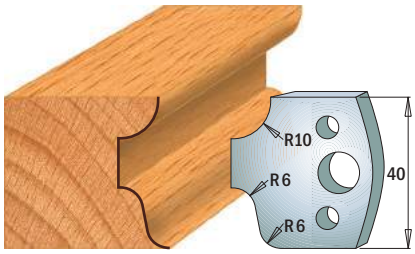

Coppia di coltelli	690.045
Coppia di limitatori	691.045

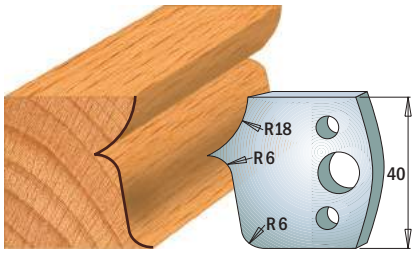

Coppia di coltelli	690.046
Coppia di limitatori	691.046

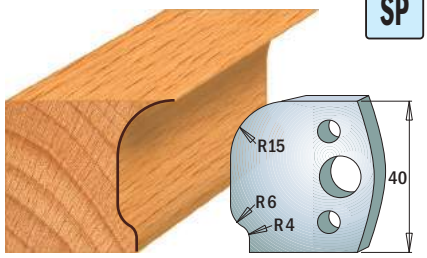

Coppia di coltelli	690.047
Coppia di limitatori	691.047

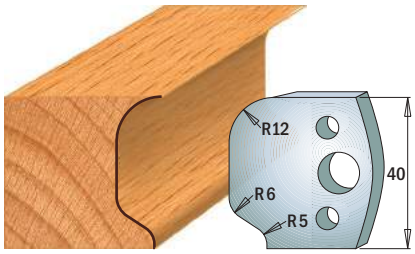

Coppia di coltelli	690.048
Coppia di limitatori	691.048

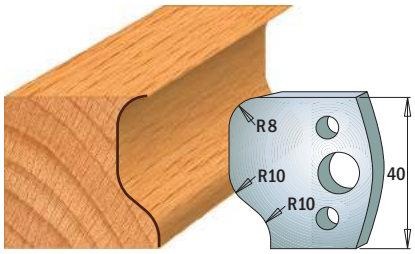

Coppia di coltelli	690.049
Coppia di limitatori	691.049

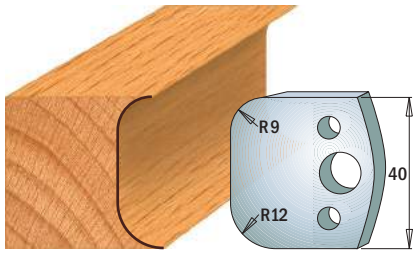

Coppia di coltelli	690.050
Coppia di limitatori	691.050

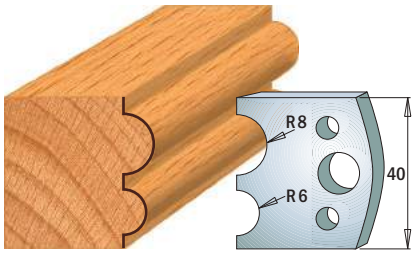

Coppia di coltelli	690.051
Coppia di limitatori	691.051

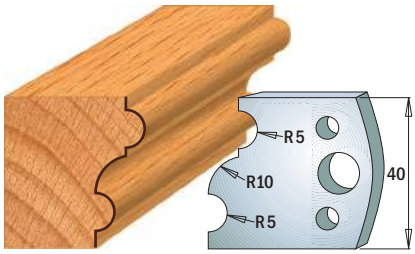

Coppia di coltelli	690.052
Coppia di limitatori	691.052

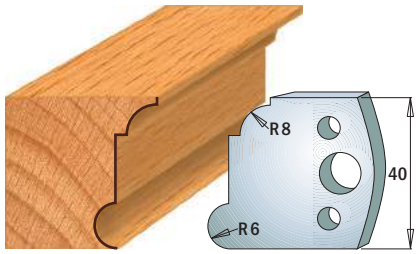

Coppia di coltelli	690.053
Coppia di limitatori	691.053

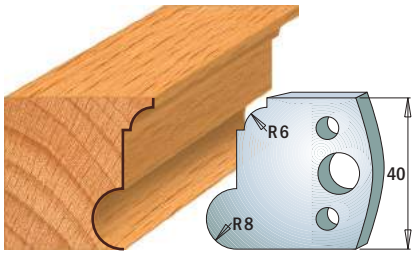

Coppia di coltelli	690.054
Coppia di limitatori	691.054

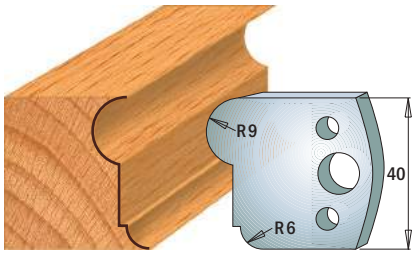

Coppia di coltelli	690.055
Coppia di limitatori	691.055

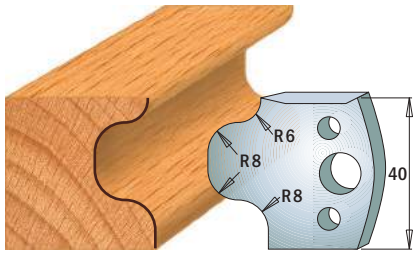

Coppia di coltelli	690.056
Coppia di limitatori	691.056

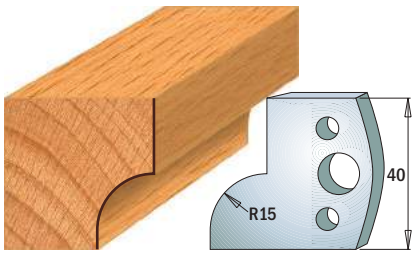

Coppia di coltelli	690.057
Coppia di limitatori	691.057

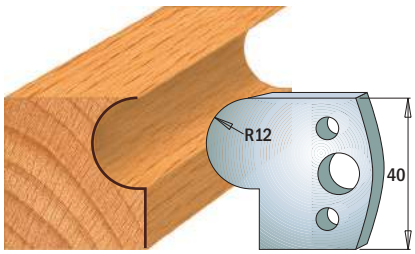

Coppia di coltelli	690.058
Coppia di limitatori	691.058

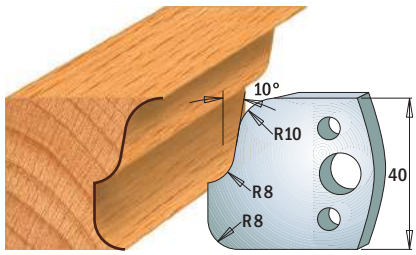

Coppia di coltelli	690.059
Coppia di limitatori	691.059

NOTA: i coltelli ed i limitatori sono venduti in coppia

Profili in scala 1:2

Dimensioni in mm.

SP

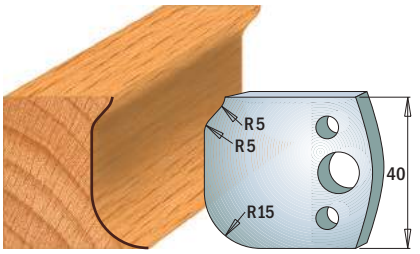

Coppia di coltelli	**690.060**
Coppia di limitatori	**691.060**

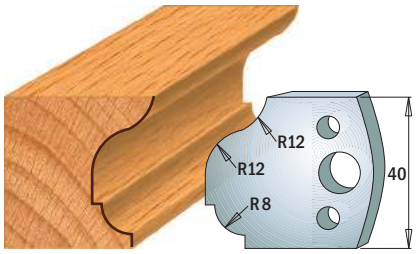

Coppia di coltelli	**690.061**
Coppia di limitatori	**691.061**

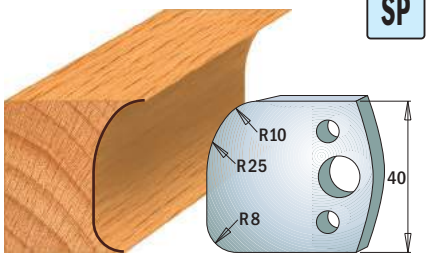

Coppia di coltelli	**690.062**
Coppia di limitatori	**691.062**

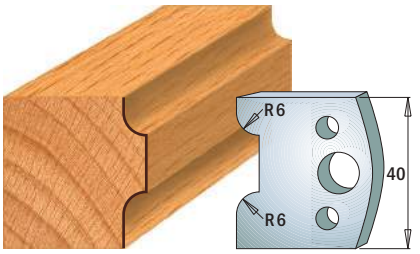

Coppia di coltelli	**690.063**
Coppia di limitatori	**691.063**

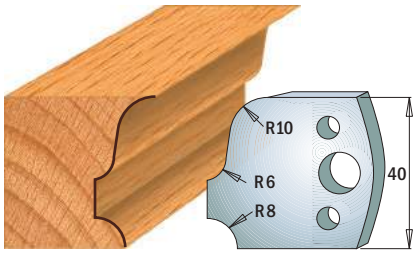

Coppia di coltelli	**690.064**
Coppia di limitatori	**691.064**

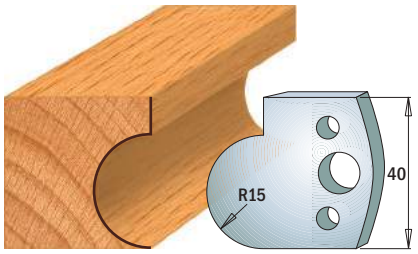

Coppia di coltelli	**690.065**
Coppia di limitatori	**691.065**

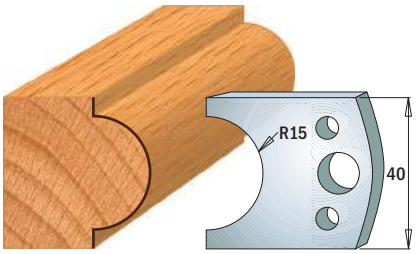

Coppia di coltelli	**690.066**
Coppia di limitatori	**691.066**

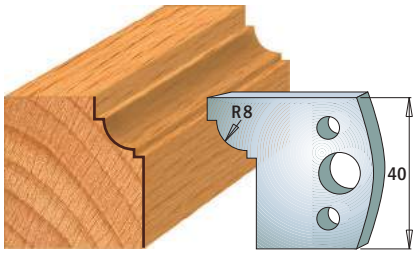

Coppia di coltelli	**690.067**
Coppia di limitatori	**691.067**

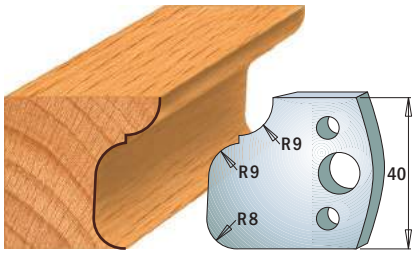

Coppia di coltelli	**690.068**
Coppia di limitatori	**691.068**

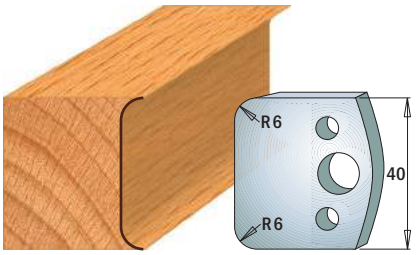

Coppia di coltelli	**690.069**
Coppia di limitatori	**691.069**

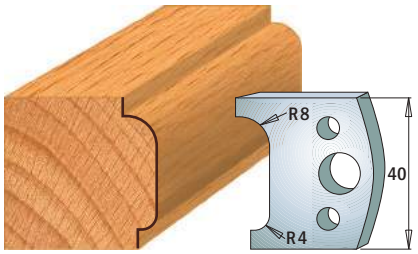

Coppia di coltelli	**690.070**
Coppia di limitatori	**691.070**

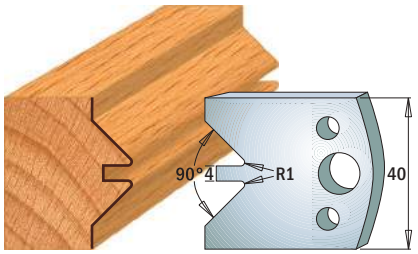

Coppia di coltelli	**690.071**
Coppia di limitatori	**691.071**

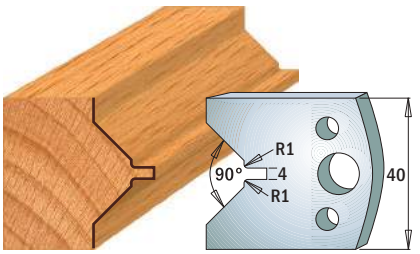

Coppia di coltelli	**690.072**
Coppia di limitatori	**691.072**

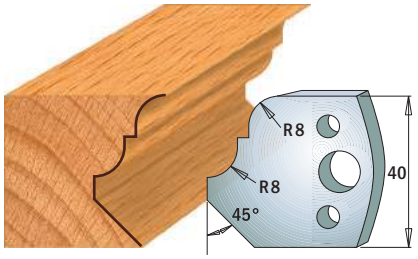

Coppia di coltelli	**690.073**
Coppia di limitatori	**691.073**

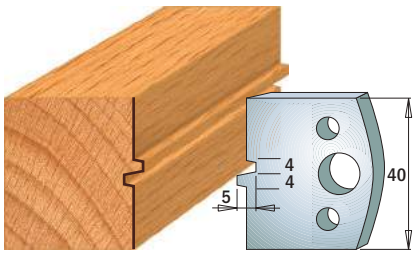

Coppia di coltelli	**690.074**
Coppia di limitatori	**691.074**

Nota: i coltelli ed i limitatori sono venduti in coppia

Profili in scala 1:2

Dimensioni in mm.

SP

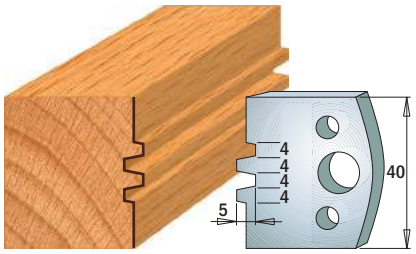

Coppia di coltelli	**690.075**
Coppia di limitatori	**691.075**

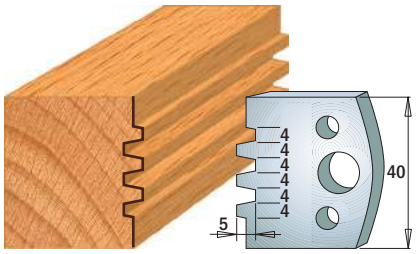

Coppia di coltelli	**690.076**
Coppia di limitatori	**691.076**

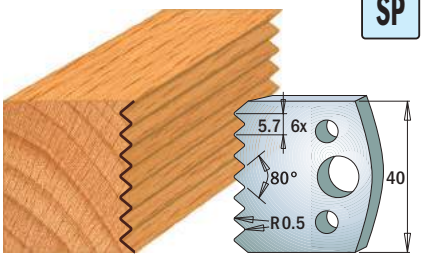

Coppia di coltelli	**690.077**
Coppia di limitatori	**691.077**

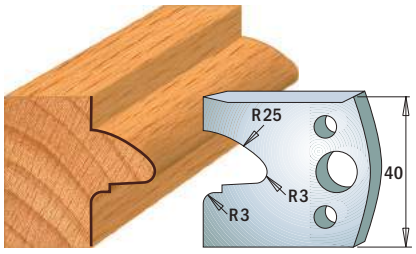

Coppia di coltelli	**690.078**
Coppia di limitatori	**691.078**

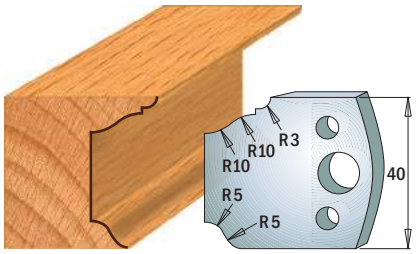

Coppia di coltelli	**690.079**
Coppia di limitatori	**691.079**

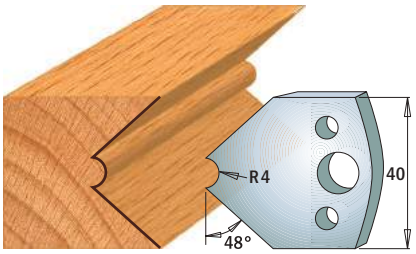

Coppia di coltelli	**690.080**
Coppia di limitatori	**691.080**

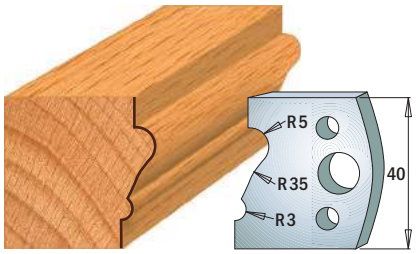

Coppia di coltelli	**690.081**
Coppia di limitatori	**691.081**

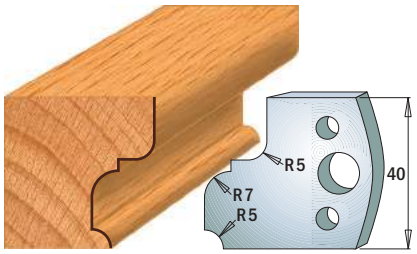

Coppia di coltelli	**690.082**
Coppia di limitatori	**691.082**

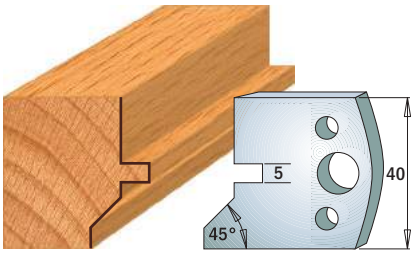

Coppia di coltelli	**690.083**
Coppia di limitatori	**691.083**

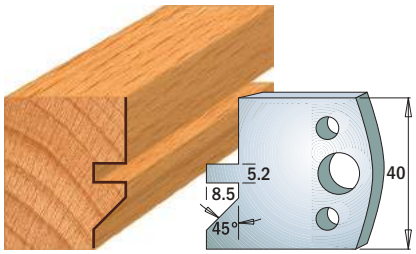

Coppia di coltelli	**690.084**
Coppia di limitatori	**691.084**

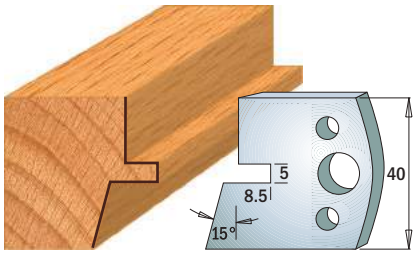

Coppia di coltelli	**690.085**
Coppia di limitatori	**691.085**

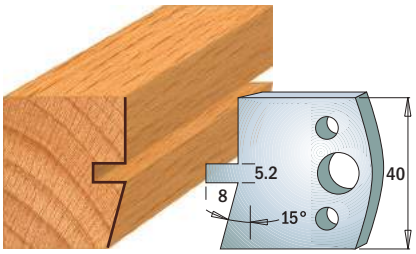

Coppia di coltelli	**690.086**
Coppia di limitatori	**691.086**

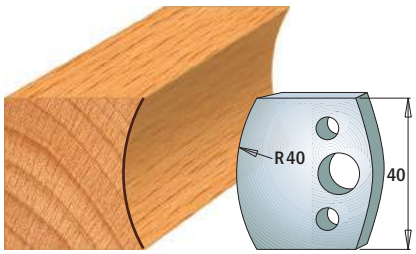

Coppia di coltelli	**690.087**
Coppia di limitatori	**691.087**

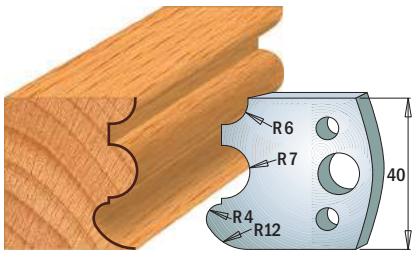

Coppia di coltelli	**690.088**
Coppia di limitatori	**691.088**

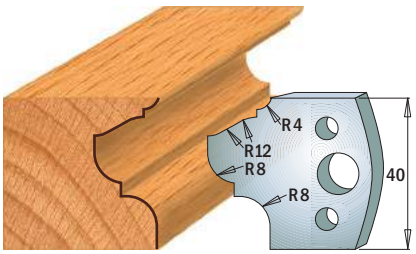

Coppia di coltelli	**690.089**
Coppia di limitatori	**691.089**

Nota: i coltelli ed i limitatori sono venduti in coppia

Profili in scala 1:2

Dimensioni in mm.

Coltelli sagomati e limitatori

Lunghezza di taglio=40mm Spessore=4mm **Confezione da** 10

SP

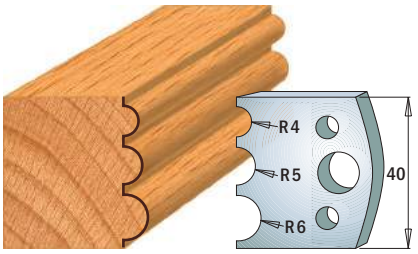

Coppia di coltelli	**690.090**
Coppia di limitatori	**691.090**

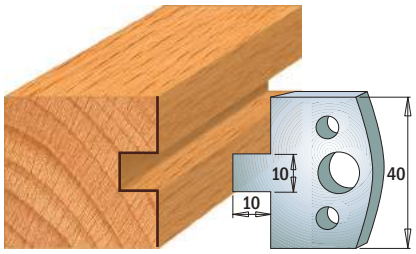

Coppia di coltelli	**690.091**
Coppia di limitatori	**691.091**

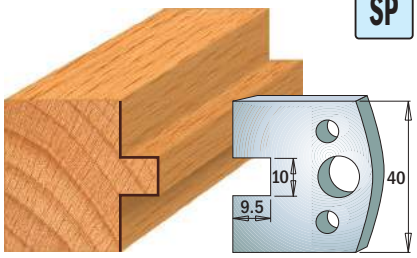

Coppia di coltelli	**690.092**
Coppia di limitatori	**691.092**

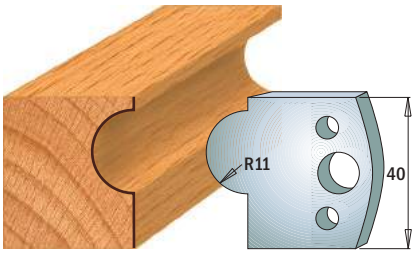

Coppia di coltelli	**690.093**
Coppia di limitatori	**691.093**

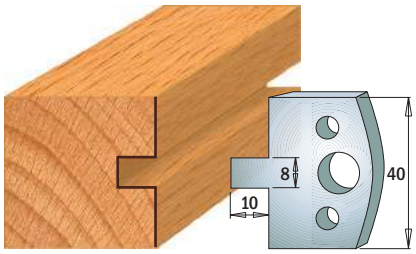

Coppia di coltelli	**690.094**
Coppia di limitatori	**691.094**

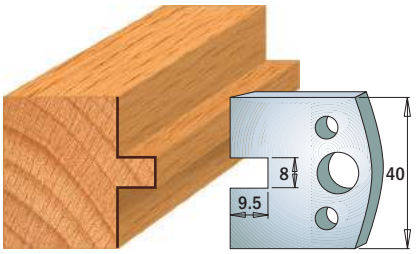

Coppia di coltelli	**690.095**
Coppia di limitatori	**691.095**

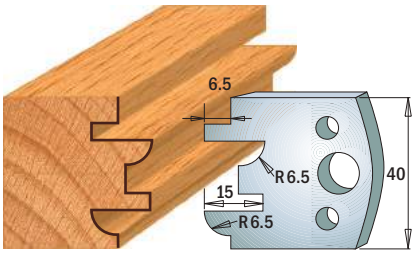

Coppia di coltelli	**690.096**
Coppia di limitatori	**691.096**

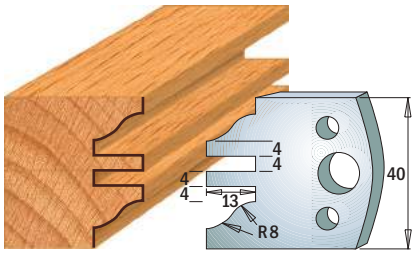

Coppia di coltelli	**690.097**
Coppia di limitatori	**691.097**

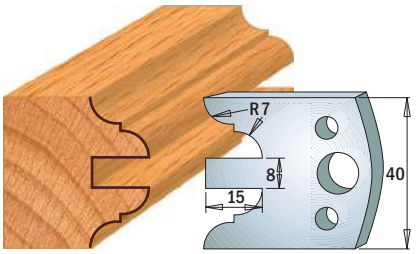

Coppia di coltelli	**690.098**
Coppia di limitatori	**691.098**

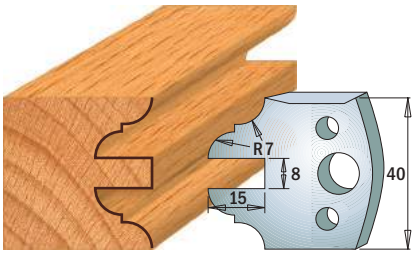

Coppia di coltelli	**690.099**
Coppia di limitatori	**691.099**

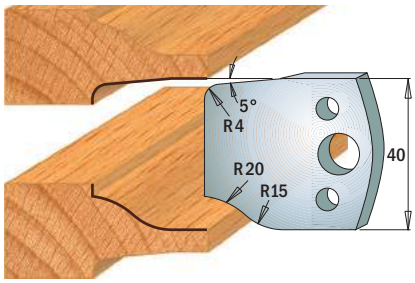

Coppia di coltelli	**690.100**
Coppia di limitatori	**691.100**

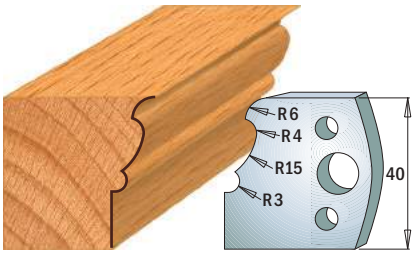

Coppia di coltelli	**690.101**
Coppia di limitatori	**691.101**

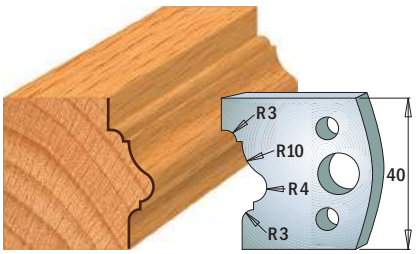

Coppia di coltelli	**690.102**
Coppia di limitatori	**691.102**

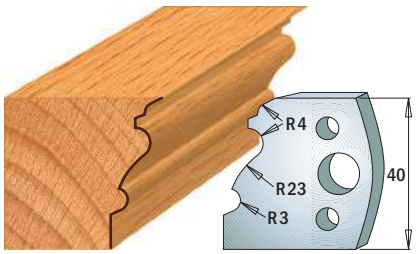

Coppia di coltelli	**690.103**
Coppia di limitatori	**691.103**

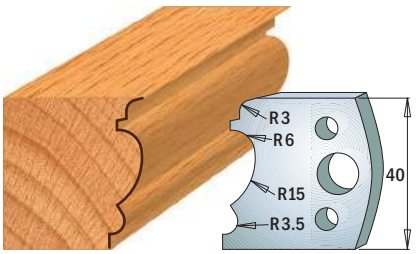

Coppia di coltelli	**690.104**
Coppia di limitatori	**691.104**

Nota: i coltelli ed i limitatori sono venduti in coppia

Profili in scala 1:2

Dimensioni in mm.

SP

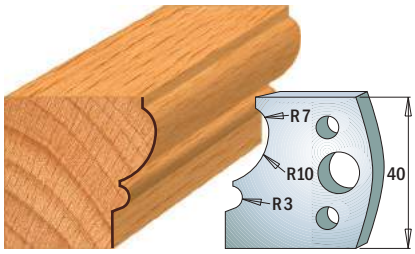

Coppia di coltelli	**690.105**
Coppia di limitatori	**691.105**

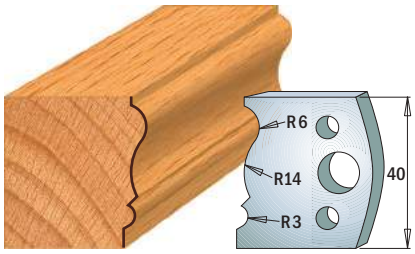

Coppia di coltelli	**690.106**
Coppia di limitatori	**691.106**

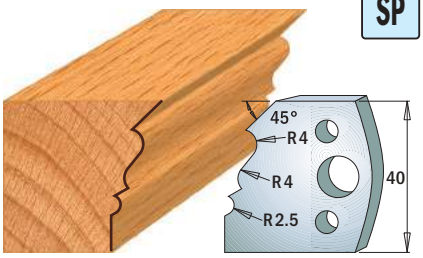

Coppia di coltelli	**690.107**
Coppia di limitatori	**691.107**

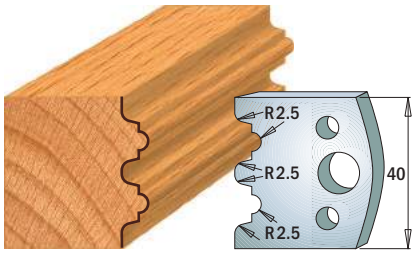

Coppia di coltelli	**690.108**
Coppia di limitatori	**691.108**

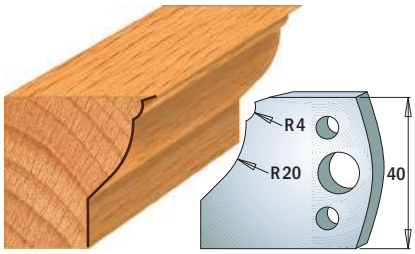

Coppia di coltelli	**690.109**
Coppia di limitatori	**691.109**

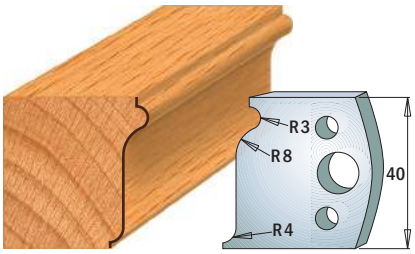

Coppia di coltelli	**690.110**
Coppia di limitatori	**691.110**

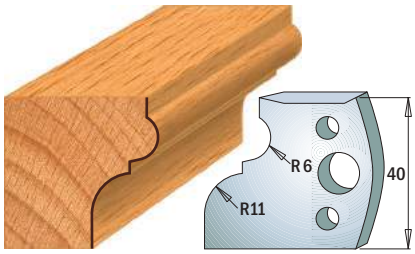

Coppia di coltelli	**690.111**
Coppia di limitatori	**691.111**

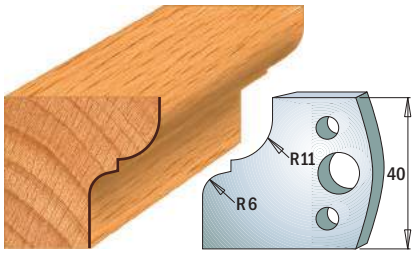

Coppia di coltelli	**690.112**
Coppia di limitatori	**691.112**

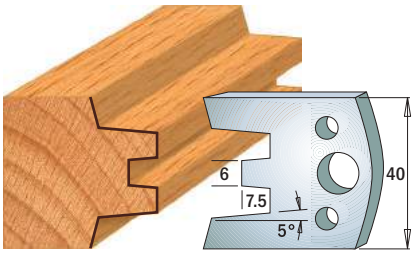

Coppia di coltelli	**690.113**
Coppia di limitatori	**691.113**

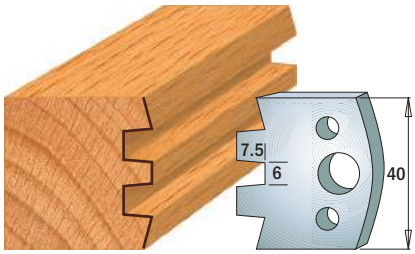

Coppia di coltelli	**690.114**
Coppia di limitatori	**691.114**

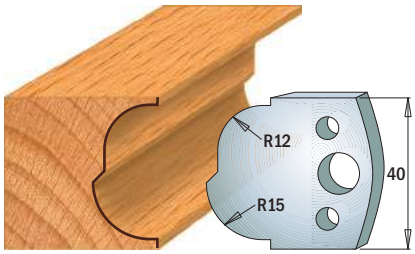

Coppia di coltelli	**690.115**
Coppia di limitatori	**691.115**

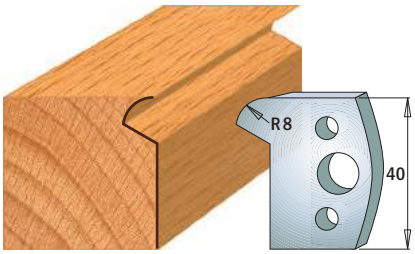

Coppia di coltelli	**690.116**
Coppia di limitatori	**691.116**

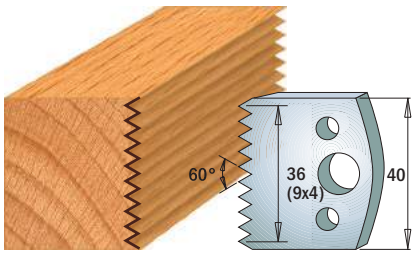

Coppia di coltelli	**690.117**
Coppia di limitatori	**691.117**

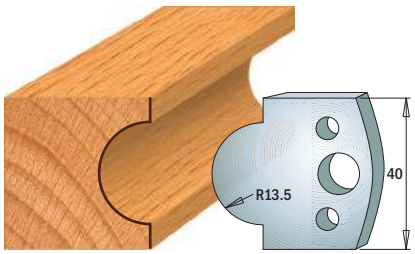

Coppia di coltelli	**690.118**
Coppia di limitatori	**691.118**

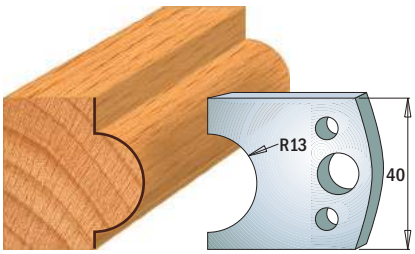

Coppia di coltelli	**690.119**
Coppia di limitatori	**691.119**

Nota: i coltelli ed i limitatori sono venduti in coppia

Profili in scala 1:2

Dimensioni in mm.

SP

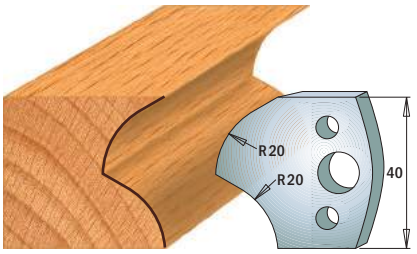

Coppia di coltelli	**690.120**
Coppia di limitatori	**691.120**

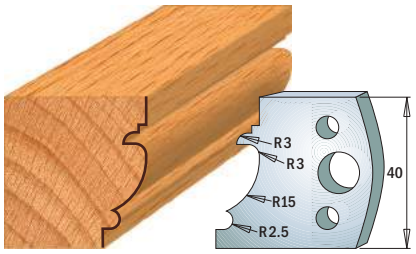

Coppia di coltelli	**690.121**
Coppia di limitatori	**691.121**

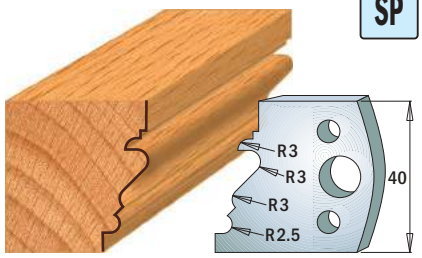

Coppia di coltelli	**690.122**
Coppia di limitatori	**691.122**

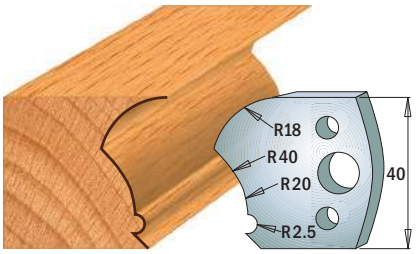

Coppia di coltelli	**690.123**
Coppia di limitatori	**691.123**

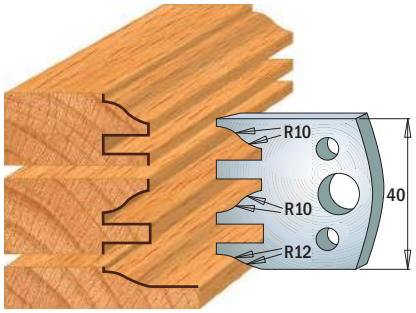

Coppia di coltelli	**690.124**
Coppia di limitatori	**691.124**

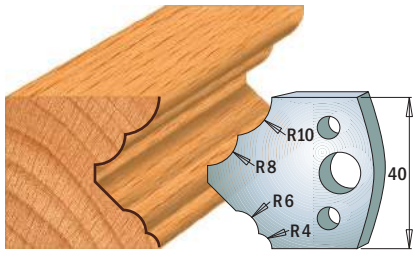

Coppia di coltelli	**690.125**
Coppia di limitatori	**691.125**

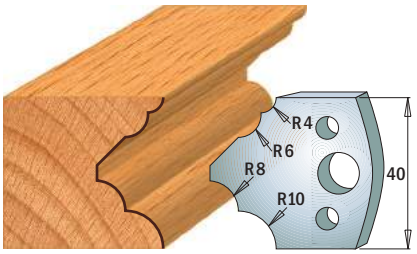

Coppia di coltelli	**690.126**
Coppia di limitatori	**691.126**

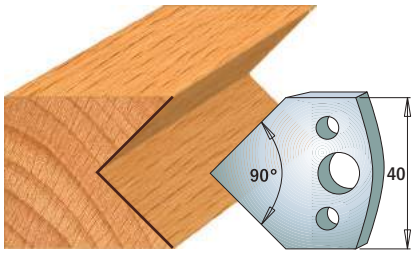

Coppia di coltelli	**690.127**
Coppia di limitatori	**691.127**

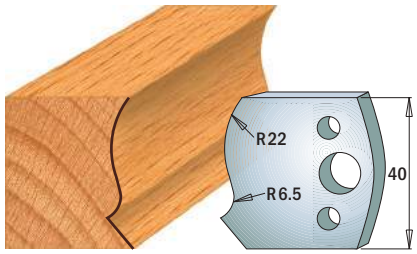

Coppia di coltelli	**690.128**
Coppia di limitatori	**691.128**

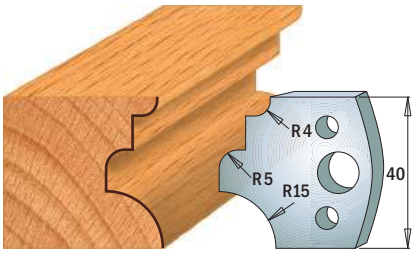

Coppia di coltelli	**690.129**
Coppia di limitatori	**691.129**

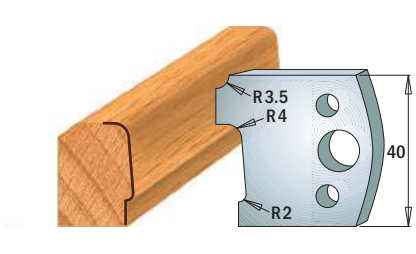

Coppia di coltelli	**690.130**
Coppia di limitatori	**691.130**

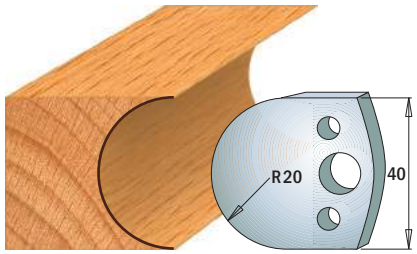

Coppia di coltelli	**690.131**
Coppia di limitatori	**691.131**

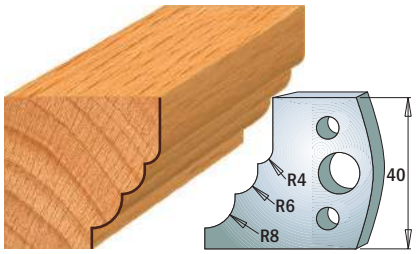

Coppia di coltelli	**690.132**
Coppia di limitatori	**691.132**

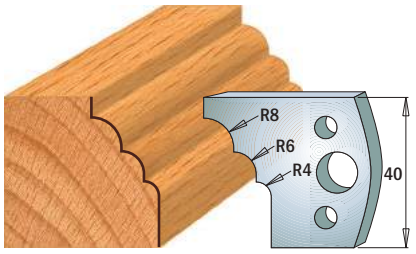

Coppia di coltelli	**690.133**
Coppia di limitatori	**691.133**

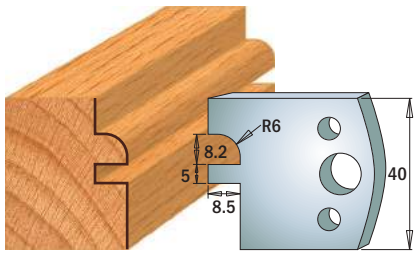

Coppia di coltelli	**690.134**
Coppia di limitatori	**691.134**

Nota: i coltelli ed i limitatori sono venduti in coppia

Profili in scala 1:2

Dimensioni in mm.

SP

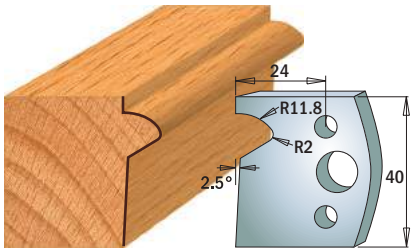

Coppia di coltelli	**690.135**
Coppia di limitatori	**691.135**

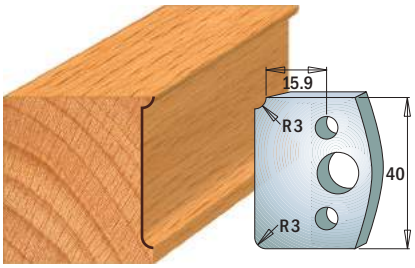

Coppia di coltelli	**690.170**
Coppia di limitatori	**691.170**

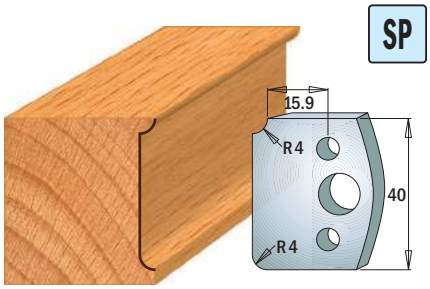

Coppia di coltelli	**690.171**
Coppia di limitatori	**691.171**

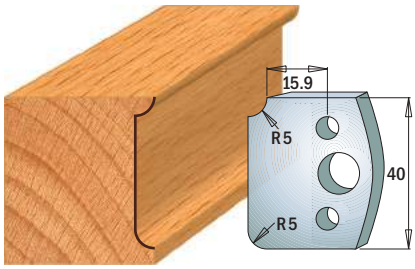

Coppia di coltelli	**690.172**
Coppia di limitatori	**691.172**

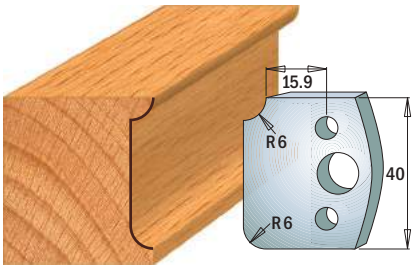

Coppia di coltelli	**690.173**
Coppia di limitatori	**691.173**

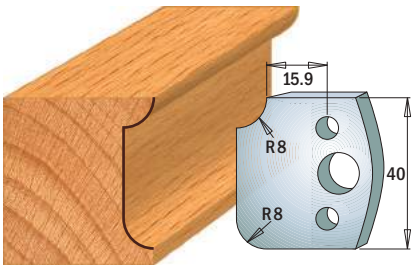

Coppia di coltelli	**690.174**
Coppia di limitatori	**691.174**

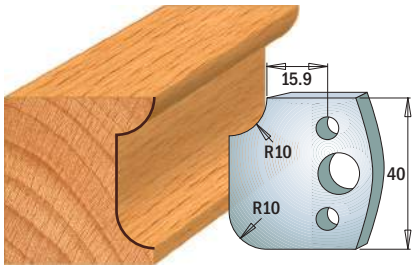

Coppia di coltelli	**690.175**
Coppia di limitatori	**691.175**

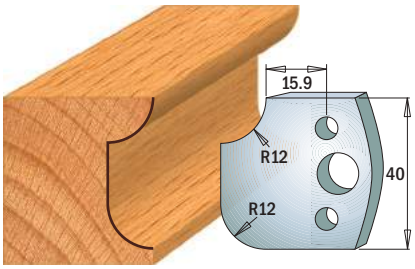

Coppia di coltelli	**690.176**
Coppia di limitatori	**691.176**

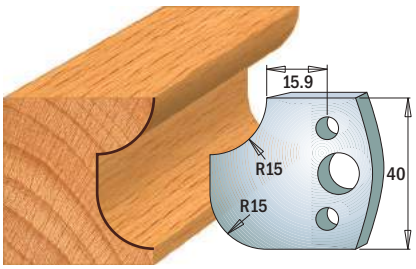

Coppia di coltelli	**690.177**
Coppia di limitatori	**691.177**

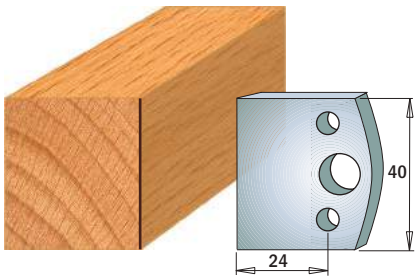

Coppia di coltelli	**690.192**
Coppia di limitatori	**691.192**

Coltelli sagomati e limitatori
Lunghezza di taglio=50mm
Spessore=4mm
Confezione da 10

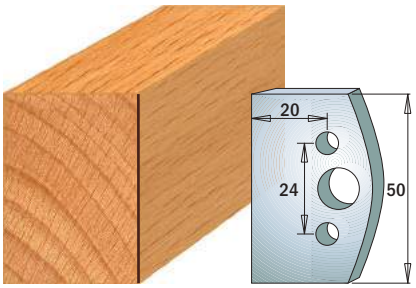

Coppia di coltelli	**690.500**
Coppia di limitatori	**691.500**

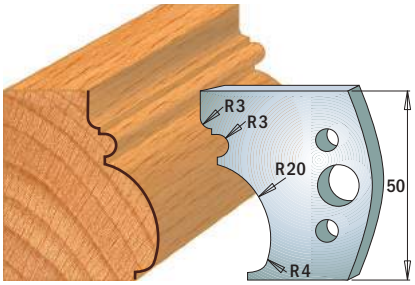

Coppia di coltelli	**690.501**
Coppia di limitatori	**691.501**

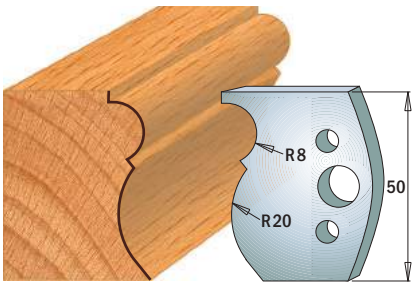

Coppia di coltelli	**690.502**
Coppia di limitatori	**691.502**

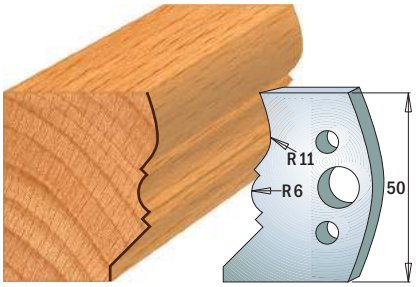

Coppia di coltelli	**690.503**
Coppia di limitatori	**691.503**

Nota: i coltelli ed i limitatori sono venduti in coppia

Profili in scala 1:2

Dimensioni in mm.

Coltelli sagomati e limitatori

Lunghezza di taglio=50mm Spessore=4mm **Confezione da** 10

CMT ORANGE TOOLS®

SP

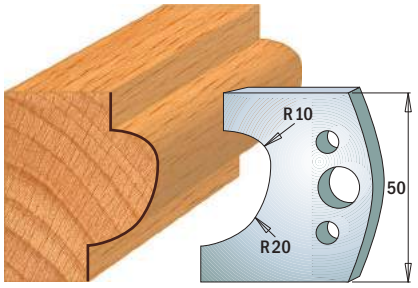

Coppia di coltelli	**690.504**
Coppia di limitatori	**691.504**

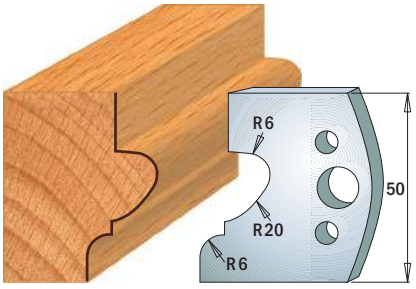

Coppia di coltelli	**690.505**
Coppia di limitatori	**691.505**

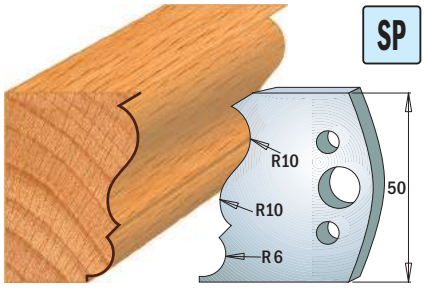

Coppia di coltelli	**690.506**
Coppia di limitatori	**691.506**

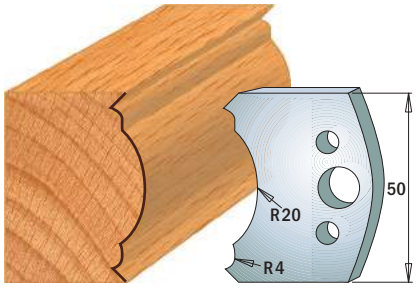

Coppia di coltelli	**690.507**
Coppia di limitatori	**691.507**

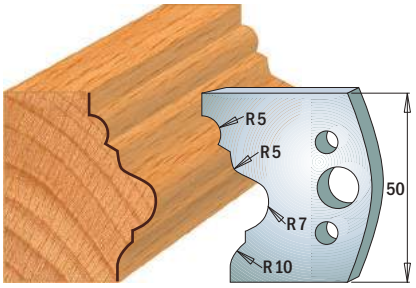

Coppia di coltelli	**690.508**
Coppia di limitatori	**691.508**

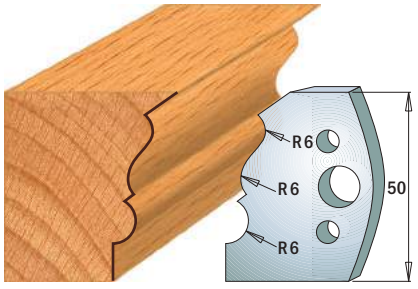

Coppia di coltelli	**690.509**
Coppia di limitatori	**691.509**

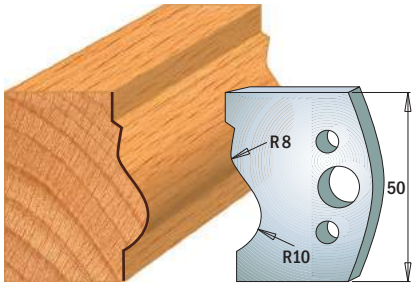

Coppia di coltelli	**690.510**
Coppia di limitatori	**691.510**

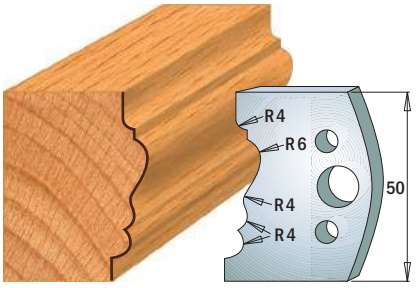

Coppia di coltelli	**690.511**
Coppia di limitatori	**691.511**

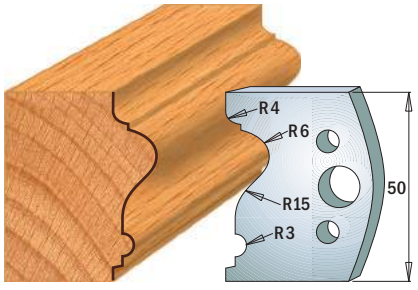

Coppia di coltelli	**690.512**
Coppia di limitatori	**691.512**

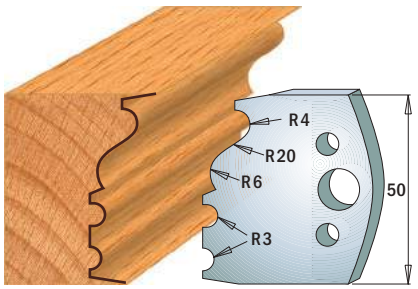

Coppia di coltelli	**690.513**
Coppia di limitatori	**691.513**

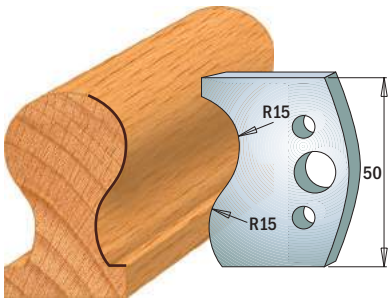

Coppia di coltelli	**690.514**
Coppia di limitatori	**691.514**

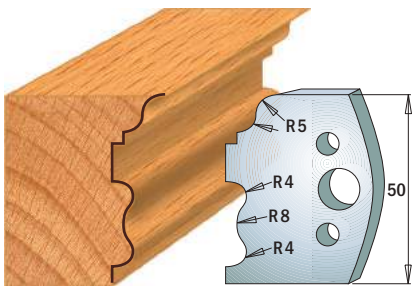

Coppia di coltelli	**690.515**
Coppia di limitatori	**691.515**

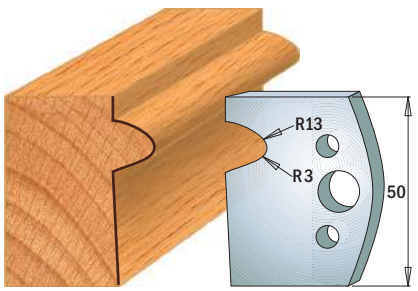

Coppia di coltelli	**690.516**
Coppia di limitatori	**691.516**

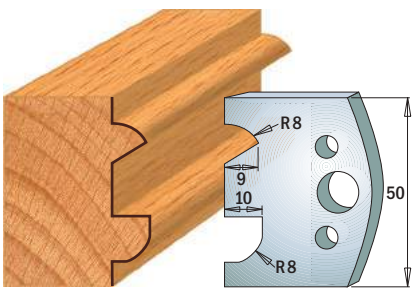

Coppia di coltelli	**690.517**
Coppia di limitatori	**691.517**

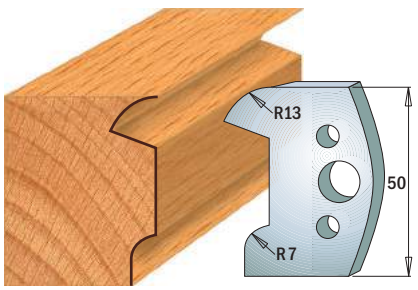

Coppia di coltelli	**690.518**
Coppia di limitatori	**691.518**

Nota: i coltelli ed i limitatori sono venduti in coppia

Profili in scala 1:2

Dimensioni in mm.

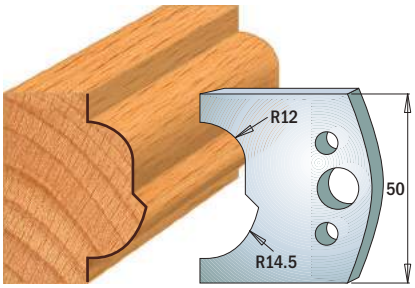

Coppia di coltelli	690.519
Coppia di limitatori	691.519

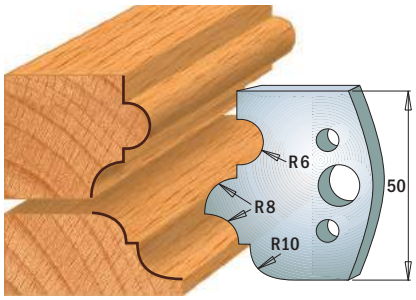

Coppia di coltelli	690.520
Coppia di limitatori	691.520

SP

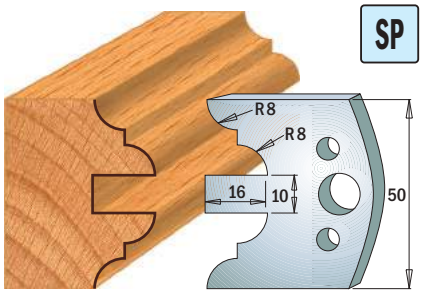

Coppia di coltelli	690.522
Coppia di limitatori	691.522

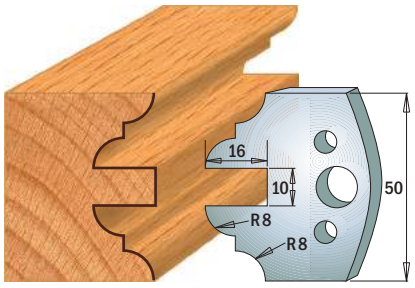

Coppia di coltelli	690.523
Coppia di limitatori	691.523

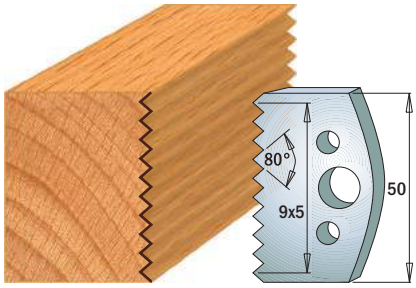

Coppia di coltelli	690.524
Coppia di limitatori	691.524

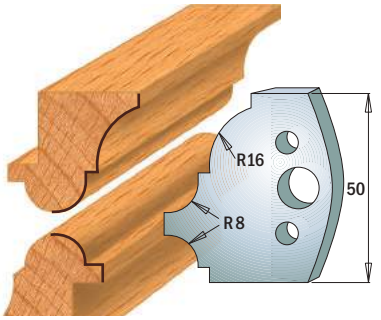

Coppia di coltelli	690.541
Coppia di limitatori	691.541

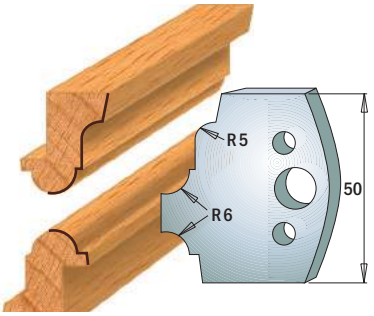

Coppia di coltelli	690.542
Coppia di limitatori	691.542

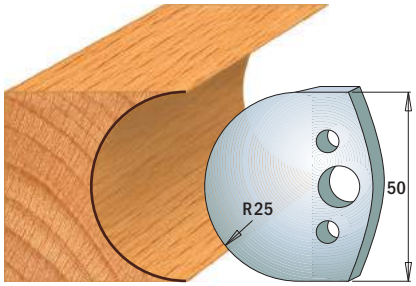

Coppia di coltelli	690.543
Coppia di limitatori	691.543

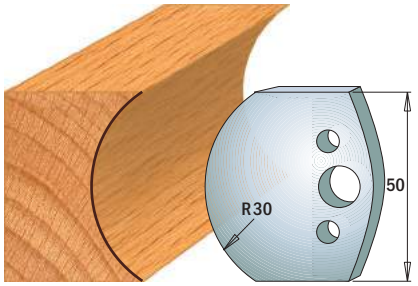

Coppia di coltelli	690.544
Coppia di limitatori	691.544

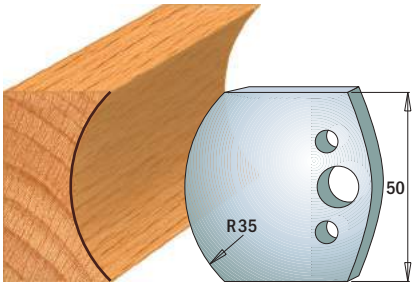

Coppia di coltelli	690.545
Coppia di limitatori	691.545

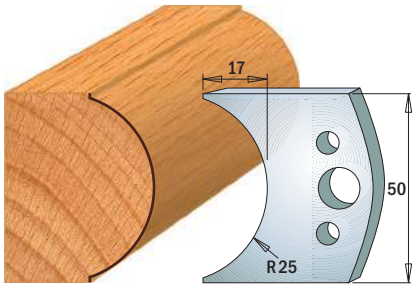

Coppia di coltelli	690.546
Coppia di limitatori	691.546

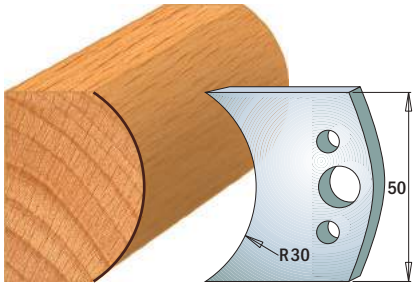

Coppia di coltelli	690.547
Coppia di limitatori	691.547

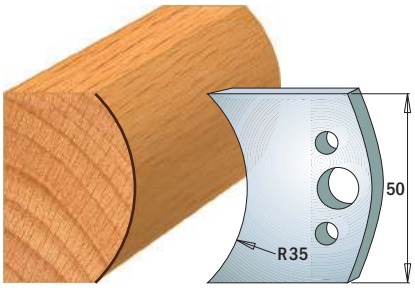

Coppia di coltelli	690.548
Coppia di limitatori	691.548

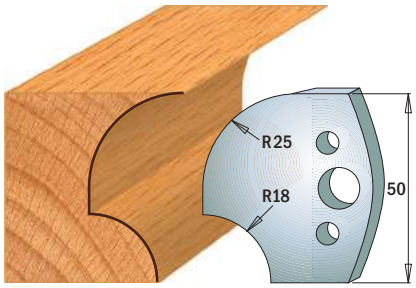

Coppia di coltelli	690.549
Coppia di limitatori	691.549

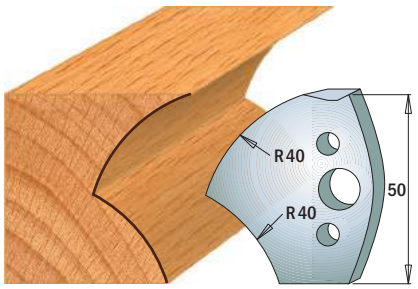

Coppia di coltelli	690.550
Coppia di limitatori	691.550

Nota: i coltelli ed i limitatori sono venduti in coppia

Profili in scala 1:2

Dimensioni in mm.

Coltelli sagomati e limitatori

Lunghezza di taglio=50mm Spessore=4mm **Confezione da** 10

CMT ORANGE TOOLS®

SP

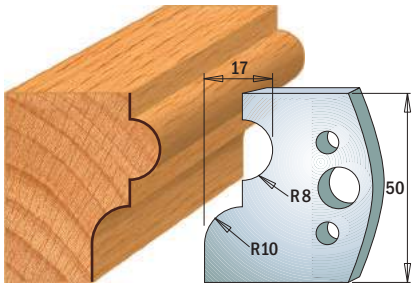

Coppia di coltelli	**690.551**
Coppia di limitatori	**691.551**

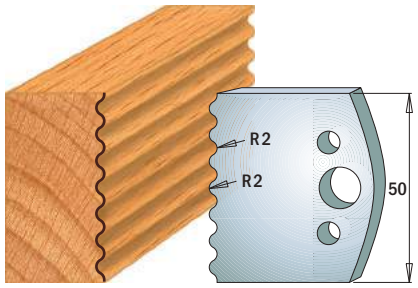

Coppia di coltelli	**690.552**
Coppia di limitatori	**691.552**

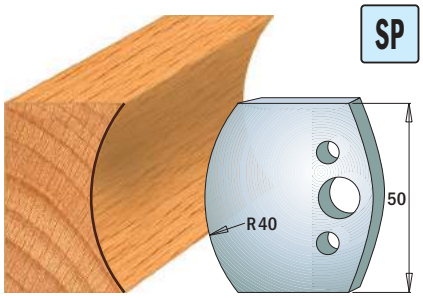

Coppia di coltelli	**690.553**
Coppia di limitatori	**691.553**

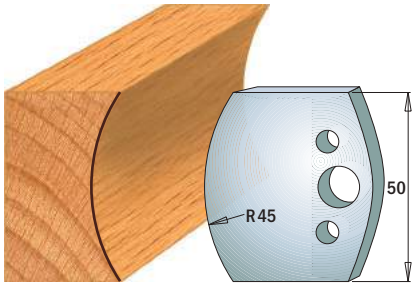

Coppia di coltelli	**690.554**
Coppia di limitatori	**691.554**

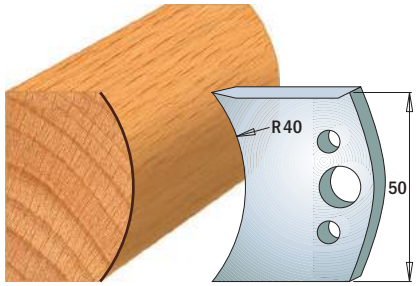

Coppia di coltelli	**690.555**
Coppia di limitatori	**691.555**

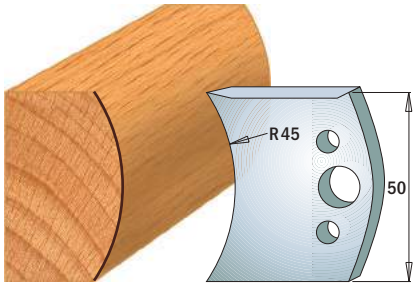

Coppia di coltelli	**690.556**
Coppia di limitatori	**691.556**

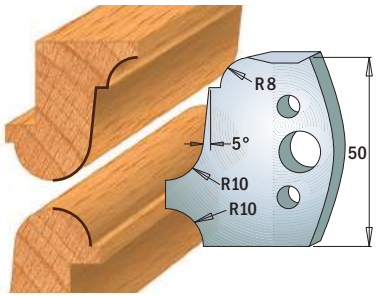

Coppia di coltelli	**690.557**
Coppia di limitatori	**691.557**

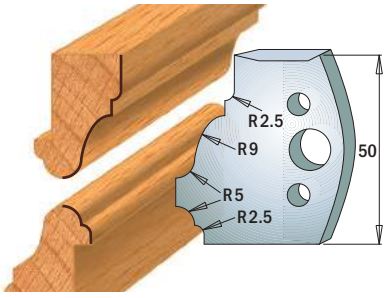

Coppia di coltelli	**690.558**
Coppia di limitatori	**691.558**

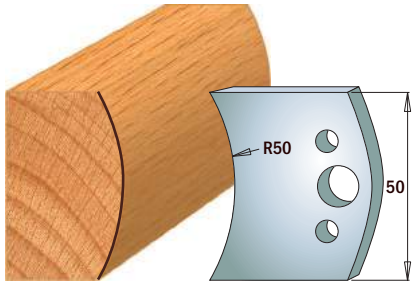

Coppia di coltelli	**690.559**
Coppia di limitatori	**691.559**

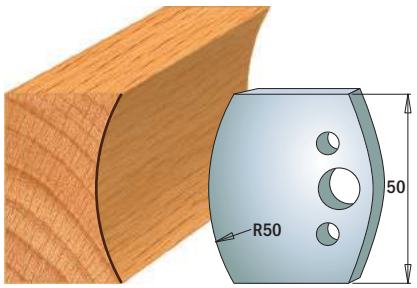

Coppia di coltelli	**690.560**
Coppia di limitatori	**691.560**

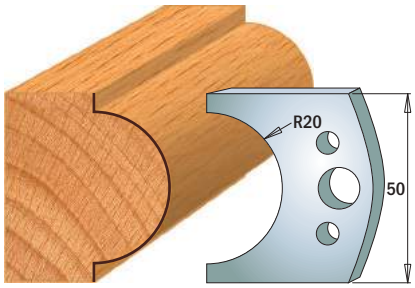

Coppia di coltelli	**690.561**
Coppia di limitatori	**691.561**

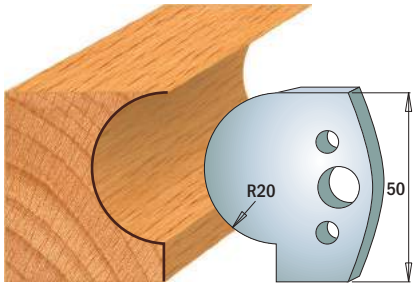

Coppia di coltelli	**690.562**
Coppia di limitatori	**691.562**

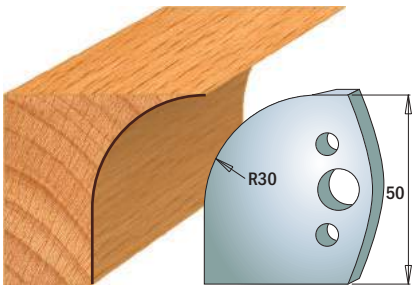

Coppia di coltelli	**690.563**
Coppia di limitatori	**691.563**

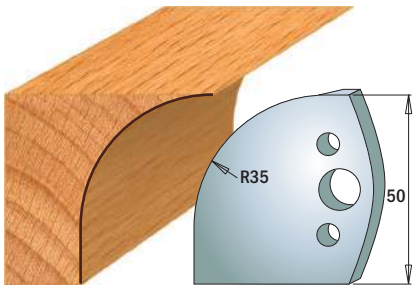

Coppia di coltelli	**690.564**
Coppia di limitatori	**691.564**

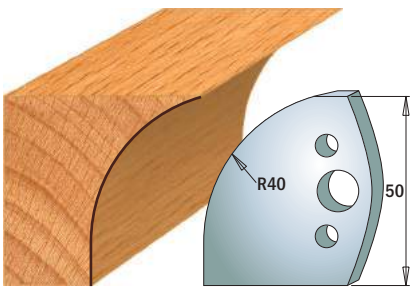

Coppia di coltelli	**690.565**
Coppia di limitatori	**691.565**

Nota: i coltelli ed i limitatori sono venduti in coppia

Profili in scala 1:2

Dimensioni in mm.

SP

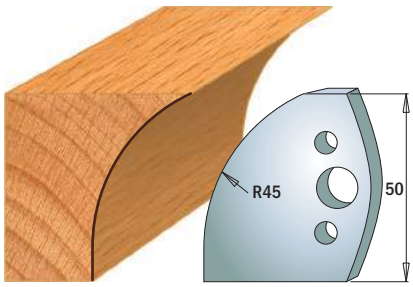

Coppia di coltelli	690.566
Coppia di limitatori	691.566

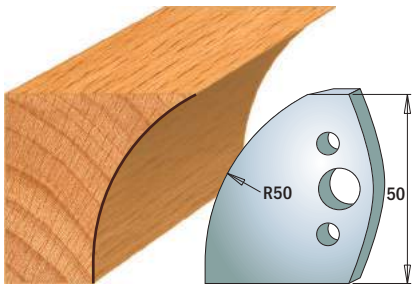

Coppia di coltelli	690.567
Coppia di limitatori	691.567

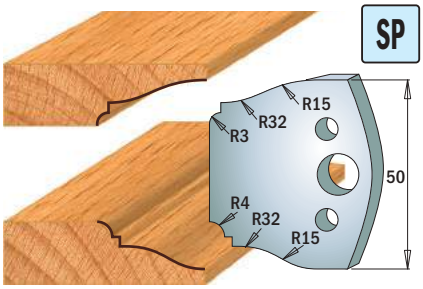

Coppia di coltelli	690.568
Coppia di limitatori	691.568

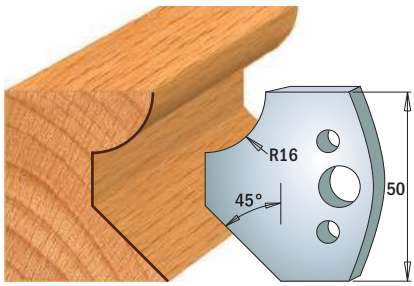

Coppia di coltelli	690.569
Coppia di limitatori	691.569

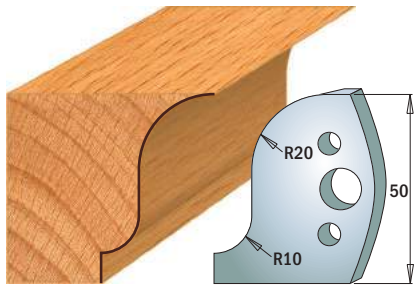

Coppia di coltelli	690.570
Coppia di limitatori	691.570

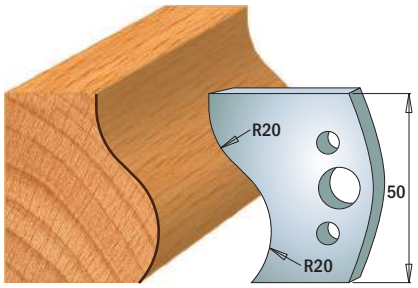

Coppia di coltelli	690.571
Coppia di limitatori	691.571

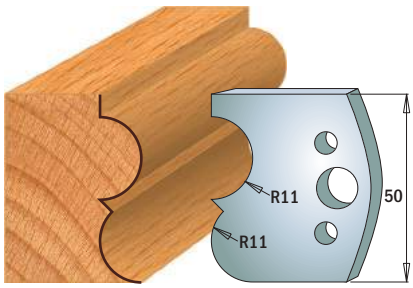

Coppia di coltelli	690.572
Coppia di limitatori	691.572

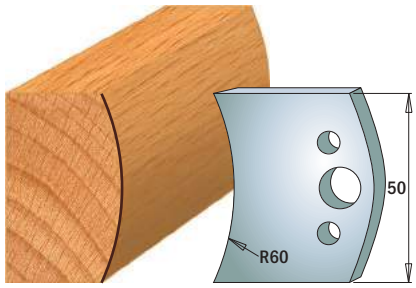

Coppia di coltelli	690.573
Coppia di limitatori	691.573

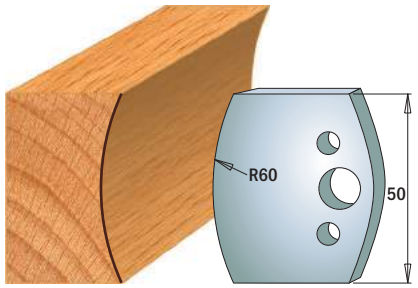

Coppia di coltelli	690.574
Coppia di limitatori	691.574

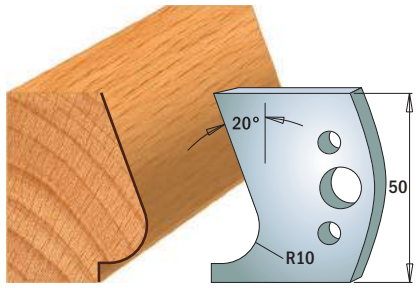

Coppia di coltelli	690.575
Coppia di limitatori	691.575

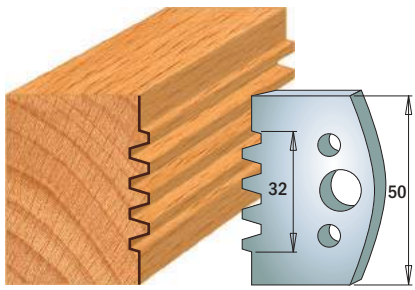

Coppia di coltelli	690.576
Coppia di limitatori	691.576

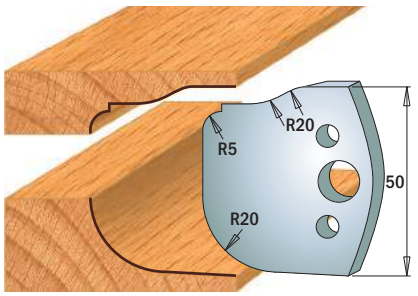

Coppia di coltelli	690.577
Coppia di limitatori	691.577

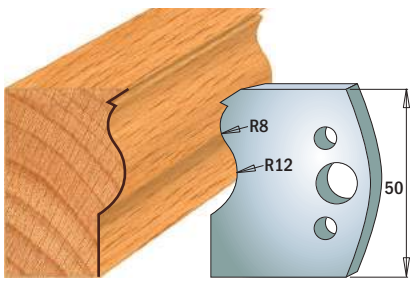

Coppia di coltelli	690.578
Coppia di limitatori	691.578

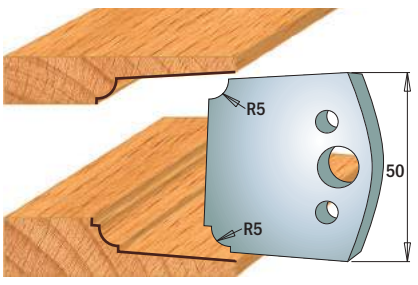

Coppia di coltelli	690.579
Coppia di limitatori	691.579

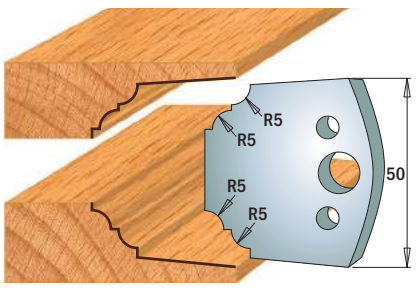

Coppia di coltelli	690.580
Coppia di limitatori	691.580

Nota: i coltelli ed i limitatori sono venduti in coppia

Profili in scala 1:2

Dimensioni in mm.

Coppia di coltelli e limitatori (da profilare)

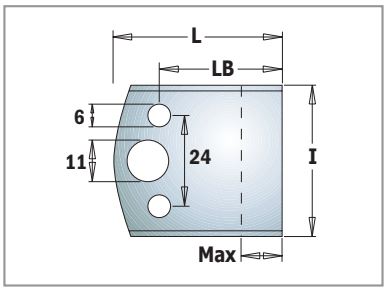

690-691

SP HSS

Descrizione	I mm	LB mm	L mm	Max mm	Conf. Da	CODICE SP	CODICE HSS
Coppia di coltelli	40	32,5	44,5	18	10	**690.193**	**690.193H**
Coppia di coltelli	50	34	46	20	10	**690.599**	**690.599H**
Coppia di limitatori	38	16	28	2	10	**691.190**	
Coppia di limitatori	38	24	36	10	10	**691.192**	
Coppia di limitatori	38	32,5	44,5	18	10		**691.193**
Coppia di limitatori	48	34	46	20	10	**691.599**	

Coppia di riduzioni per foro



699

D mm	B mm	Conf. Da	CODICE	D mm	B mm	Conf. Da	CODICE
19,05	12,7	10	**699.019.13**	35	32	10	**699.035.32**
25,4	19,05	10	**699.026.19**	40	30	10	**699.040.30**
30	19,05	10	**699.030.19**	40	32	10	**699.040.32**
30	25,4	10	**699.030.26**	40	35	10	**699.040.35**
31,75	19,05	10	**699.031.19**	50	30	1	**699.050.30**
31,75	25,4	10	**699.031.26**	50	32	1	**699.050.32**
31,75	30	10	**699.031.30**	50	35	1	**699.050.35**
35	30	10	**699.035.30**	50	40	1	**699.050.40**
35	31,75	10	**699.035.31**				

Da utilizzare esclusivamente in coppia.

Mandrini portafrese per pinze “ER20” per toupie

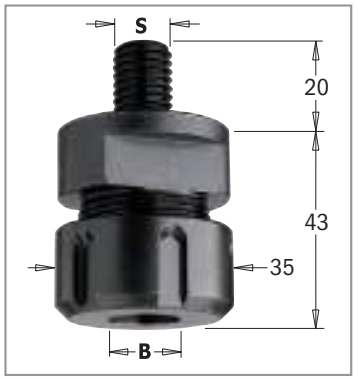

796

S mm	B mm	L mm	Conf. Da	CODICE
M12x1,75	3 ~ 13	43	10	**796.122.00**
M14x2	3 ~ 13	43	10	**796.142.00**
M16x2	3 ~ 13	43	10	**796.162.00**

Ricambi
992.483.03 Ghiera di serraggio M25x1,5mm
991.483.00 Chiave “ER20”

Caratteristiche tecniche:
- Realizzato con acciaio speciale ad alta resistenza
- Rettifica di precisione su tutte le superfici da accoppiare

Pinza non inclusa.

Pinze elastiche “ER20” per mandrini 796.122/142/162

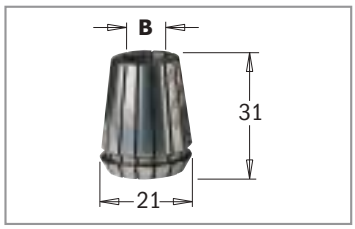

184

B mm	Conf. Da	CODICE	B mm	Conf. Da	CODICE
2	10	**184.020.20**	8	10	**184.080.20**
3	10	**184.030.20**	9	10	**184.090.20**
4	10	**184.040.20**	10	10	**184.100.20**
5	10	**184.050.20**	11	10	**184.110.20**
6	10	**184.060.20**	12	10	**184.120.20**
6,35	10	**184.064.20**	12,7	10	**184.127.20**
7	10	**184.070.20**	13	10	**184.130.20**

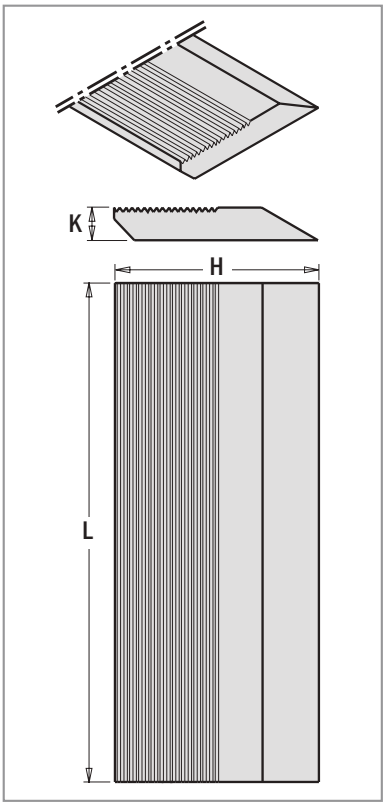

IN CONFEZIONE QUADROPACK

793

HSS

L mm		H mm		K mm	CODICE per set	CONF. DA	CODICE HSS
40	x	50	x	8	4	1	**793.040.50**
40	x	60	x	8	4	1	**793.040.60**
40	x	70	x	8	4	1	**793.040.70**
60	x	50	x	8	4	1	**793.060.50**
60	x	60	x	8	4	1	**793.060.60**
60	x	70	x	8	4	1	**793.060.70**
80	x	50	x	8	4	1	**793.080.50**
80	x	60	x	8	4	1	**793.080.60**
80	x	70	x	8	4	1	**793.080.70**
100	x	50	x	8	4	1	**793.100.50**
100	x	60	x	8	4	1	**793.100.60**
100	x	70	x	8	4	1	**793.100.70**
120	x	50	x	8	4	1	**793.120.50**
120	x	60	x	8	4	1	**793.120.60**
120	x	70	x	8	4	1	**793.120.70**
130	x	60	x	8	4	1	**793.130.60**
130	x	70	x	8	4	1	**793.130.70**
650	x	40	x	8	4	1	**793.650.40**
650	x	50	x	8	4	1	**793.650.50**
650	x	60	x	8	4	1	**793.650.60**
650	x	70	x	8	4	1	**793.650.70**

NOTA: *a richiesta sono disponibili in qualsiasi altra misura.*

CARATTERISTICHE TECNICHE:
Coltello con zigrinatura per teste portacoltelli a posizionamento di precisione, angolatura 60°, passo 1,6mm.



MATERIALE	HSS
Legni teneri, secchi	●
Legni teneri, umidi	●
Legni duri, secchi	●
Legni duri, umidi	○

● **Eccellente**
○ **Buono**

Set di allineatori magnetici per coltelli pialla



Gli allineatori magnetici CMT garantiscono un perfetto e rapido posizionamento dei coltelli grazie alle loro caratteristiche:

CMT792

1. **ARRESTO MAGNETICO**
2. **ARTICOLAZIONI CON MORSETTI MAGNETICI**
3. **VITE D'ARRESTO DI PRECISIONE**

2 possibilità di allineamento dei coltelli

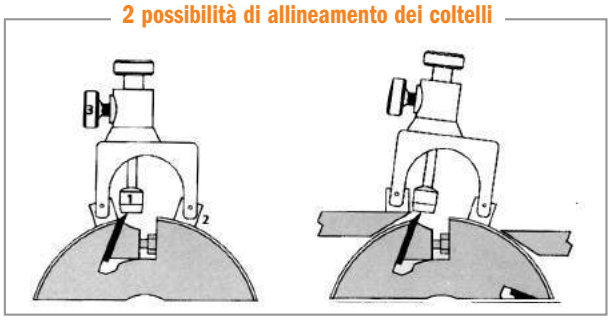

Allineamento sul corpo della testa con rilevamento sul coltello originale.

Allineamento sul corpo della testa portacoltelli e il piano della macchina.





DESCRIZIONE	CONF. DA	CODICE
Set di allineatori magnetici per coltelli pialla	25	**CMT792**

Il set include una coppia di allineatori magnetici contenuti in una solida e pratica scatola di legno.

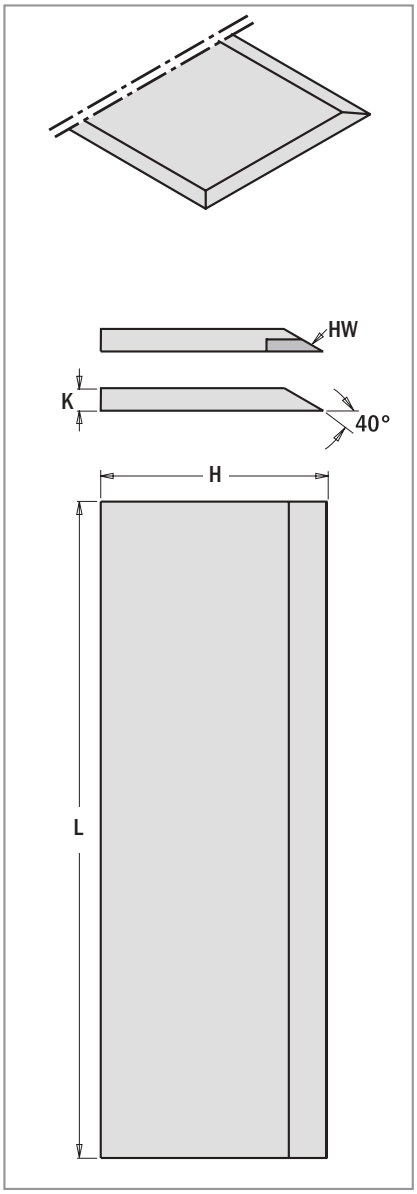

IN CONFEZIONE QUADROPACK

792

SP HSS HW

L mm	H mm	K mm	Coltelli per set	Conf. Da	CODICE SP	CODICE HSS	CODICE HW
120 x	30 x	3	2	1		792.120.30	
130 x	30 x	3	2	1	792.131.30	792.130.30	792.132.30
150 x	30 x	3	2	1		792.150.30	
180 x	30 x	3	2	1	792.181.30	792.180.30	792.182.30
200 x	30 x	3	2	1	792.201.30	792.200.30	
210 x	30 x	3	2	1	792.211.30	792.210.30	
230 x	30 x	3	2	1	792.231.30	792.230.30	792.232.30
250 x	30 x	3	2	1	792.251.30	792.250.30	792.252.30
260 x	30 x	3	2	1	792.261.30	792.260.30	792.262.30
300 x	30 x	3	2	1	792.301.30	792.300.30	792.302.30
310 x	30 x	3	2	1	792.311.30	792.310.30	792.312.30
350 x	30 x	3	2	1	792.351.30	792.350.30	792.352.30
400 x	30 x	3	2	1	792.401.30	792.400.30	792.402.30
410 x	30 x	3	2	1	792.411.30	792.410.30	792.412.30
430 x	30 x	3	2	1	792.431.30	792.430.30	792.432.30
450 x	30 x	3	2	1	792.451.30	792.450.30	792.452.30
500 x	30 x	3	2	1	792.501.30	792.500.30	792.502.30
510 x	30 x	3	2	1	792.511.30	792.510.30	792.512.30
520 x	30 x	3	2	1	792.521.30	792.520.30	792.522.30
530 x	30 x	3	2	1	792.531.30	792.530.30	792.532.30
600 x	30 x	3	2	1	792.601.30	792.600.30	792.602.30
610 x	30 x	3	2	1	792.611.30	792.610.30	792.612.30
630 x	30 x	3	2	1	792.631.30	792.630.30	792.632.30
640 x	30 x	3	2	1		792.640.30	
710 x	30 x	3	2	1		792.710.30	
810 x	30 x	3	2	1	792.811.30	792.810.30	792.812.30
1050 x	30 x	3	2	1	792.998.30	792.997.30	792.999.30
300 x	35 x	3	2	1		792.300.35	
310 x	35 x	3	2	1	792.311.35		
350 x	35 x	3	2	1	792.351.35	792.350.35	
400 x	35 x	3	2	1	792.401.35	792.400.35	
410 x	35 x	3	2	1	792.411.35	792.410.35	
430 x	35 x	3	2	1		792.430.35	
450 x	35 x	3	2	1	792.451.35	792.450.35	
500 x	35 x	3	2	1	792.501.35	792.500.35	
510 x	35 x	3	2	1	792.511.35	792.510.35	
520 x	35 x	3	2	1	792.521.35	792.520.35	
530 x	35 x	3	2	1	792.531.35	792.530.35	
550 x	35 x	3	2	1	792.551.35	792.550.35	
600 x	35 x	3	2	1	792.601.35	792.600.35	
610 x	35 x	3	2	1	792.611.35	792.610.35	
630 x	35 x	3	2	1	792.631.35	792.630.35	
650 x	35 x	3	2	1	792.651.35	792.650.35	
710 x	35 x	3	2	1		792.710.35	
810 x	35 x	3	2	1	792.811.35	792.810.35	
820 x	35 x	3	2	1	792.821.35		
1050 x	35 x	3	2	1	792.998.35	792.997.35	

MATERIALE	SP	HSS	HW
Legni teneri, secchi	○	●	
Legni teneri, umidi	○	○	
Legni duri, secchi	○	●	●
Legni duri, secchi	○	●	○
Truciolare			○
MDF			○
Glulam		○	●
Materiali abrasivi			○

● **Eccellente**
○ **Buono**

Nota: ***a richiesta sono disponibili in qualsiasi altra misura.***
La finitura a "specchio" dei taglienti permette dei tagli perfetti ed una maggior durata.



TERSA

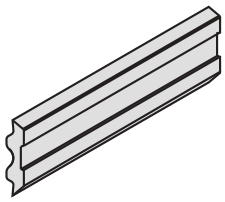

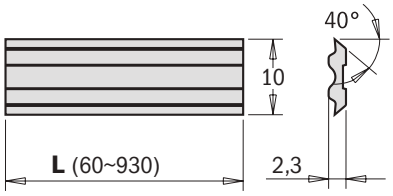

CENTROSTAR
CENTROFIX
QUICKFIX

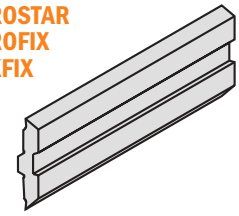

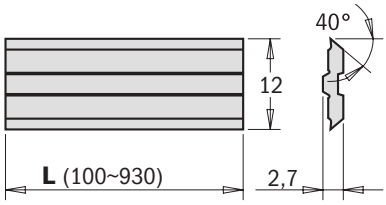

CENTROLOCK

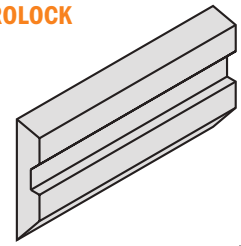

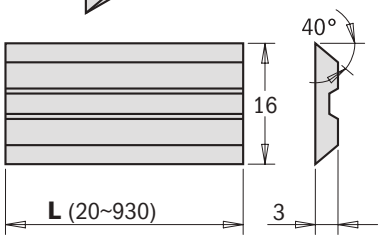

CONFEZIONE DA 2-PZ.

795

HPS

TERSA				CENTROSTAR, CENTROFIX, QUICKFIX				CENTROLOCK			
L mm	H mm	K mm	CODICE	L mm	H mm	K mm	CODICE	L mm	H mm	K mm	CODICE
								20	16	3	**795.020.16***
80	10	2,3	**795.080.10***					80	16	3	**795.080.16***
100	10	2,3	**795.100.10**	100	12	2,7	**795.100.12***				
110	10	2,3	**795.110.10**	110	12	2,7	**795.110.12***				
120	10	2,3	**795.120.10**	120	12	2,7	**795.120.12**				
130	10	2,3	**795.130.10**	130	12	2,7	**795.130.12**	130	16	3	**795.130.16**
150	10	2,3	**795.150.10**	150	12	2,7	**795.150.12**	150	16	3	**795.150.16**
				160	12	2,7	**795.160.12***				
170	10	2,3	**795.170.10**	170	12	2,7	**795.170.12***	170	16	3	**795.170.16**
180	10	2,3	**795.180.10**	180	12	2,7	**795.180.12**	180	16	3	**795.180.16**
				190	12	2,7	**795.190.12***	190	16	3	**795.190.16**
				200	12	2,7	**795.200.12***				
210	10	2,3	**795.210.10**					210	16	3	**795.210.16**
				220	12	2,7	**795.220.12***				
230	10	2,3	**795.230.10**	230	12	2,7	**795.230.12**	230	16	3	**795.230.16**
								235	16	3	**795.235.16***
				240	12	2,7	**795.240.12**	240	16	3	**795.240.16**
250	10	2,3	**795.250.10**								
260	10	2,3	**795.260.10**					260	16	3	**795.260.16**
				270	12	2,7	**795.270.12***	270	16	3	**795.270.16**
				280	12	2,7	**795.280.12***				
300	10	2,3	**795.300.10**								
310	10	2,3	**795.310.10**	310	12	2,7	**795.310.12**	310	16	3	**795.310.16**
330	10	2,3	**795.330.10***								
350	10	2,3	**795.350.10**	350	12	2,7	**795.350.12***				
				360	12	2,7	**795.360.12***				
400	10	2,3	**795.400.10**	400	12	2,7	**795.400.12**				
410	10	2,3	**795.410.10**	410	12	2,7	**795.410.12**				
420	10	2,3	**795.420.10**	420	12	2,7	**795.420.12***				
430	10	2,3	**795.430.10**	430	12	2,7	**795.430.12***				
450	10	2,3	**795.450.10**	450	12	2,7	**795.450.12***				
500	10	2,3	**795.500.10**								
510	10	2,3	**795.510.10**	510	12	2,7	**795.510.12**				
520	10	2,3	**795.520.10**	520	12	2,7	**795.520.12**				
530	10	2,3	**795.530.10**	530	12	2,7	**795.530.12***				
540	10	2,3	**795.540.10**								
610	10	2,3	**795.610.10**	610	12	2,7	**795.610.12**				
				620	12	2,7	**795.620.12**				
630	10	2,3	**795.630.10**	630	12	2,7	**795.630.12**				
635	10	2,3	**795.635.10**								
640	10	2,3	**795.640.10**	640	12	2,7	**795.640.12**				
650	10	2,3	**795.650.10**	650	12	2,7	**795.650.12***				
710	10	2,3	**795.710.10**	710	12	2,7	**795.710.12***				
				810	12	2,7	**795.810.12***				
860	10	2,3	**795.860.10***								
910	10	2,3	**795.910.10***								
930	10	2,3	**795.930.10**	930	12	2,7	**795.930.12***	930	16	3	**795.930.16**

*Fino ad esaurimento scorte

MATERIALE	BUONO	ECCELLENTE
Legni teneri, secchi		●
Legni teneri, umidi		●
Legni duri, secchi		●
Legni duri, umidi		●
Legno esotico	●	

CARATTERISTICHE TECNICHE:

HPS® è un materiale specificamente creato per l'industria del legno che presenta le seguenti caratteristiche: Eccellente resistenza all'usura, massimo livello di durezza, facilità nella riaffilatura, approvato con test specifici. Il test effettuato con legno di quercia ad una velocità di rotazione del mandrino di 6000 RPM e con avanzamento di 24 m/min ha prodotto questo risultato: 10.000 metri percorsi con materiale HSS, 17.500 metri con HPS®.

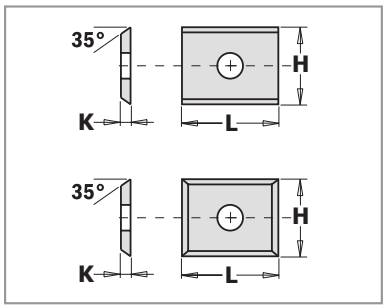

790 Coltelli reversibili standard 2 taglienti

HWM

L mm	H mm	K mm	A	CODICE K1920	CODICE K2250
7,5	12	1,5	35°	790.075.00	
7,65	12	1,5	35°	790.076.00	
9,6	12	1,5	35°	790.096.00	
15	12	1,5	35°	790.150.00	
19,5	12	1,5	4/35°	790.195.12	
20	12	1,5	35°	790.200.00	790.200.03

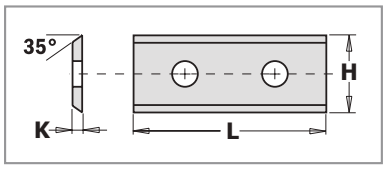

790 Coltelli reversibili standard 2 taglienti

L mm	H mm	K mm	A	CODICE K1920	CODICE K2250
24,7	12	1,5	35°	790.250.00	
30	12	1,5	35°	790.300.00	790.300.03
30	12	1,5	45°	790.300.20	
40	12	1,5	35°	790.400.00	790.400.03
50	12	1,5	35°	790.500.00	790.500.03
60	12	1,5	35°	790.600.00	790.600.03

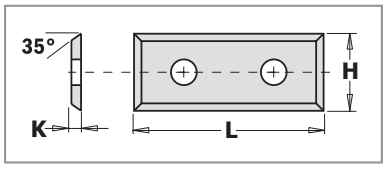

790 Coltelli reversibili standard 4 taglienti

L mm	H mm	K mm	A	CODICE K1920	
29,5	9	1,5	35°	790.295.09	
29,5	12	1,5	35°	790.295.12	
39,5	9	1,5	35°	790.395.09	
39,5	12	1,5	35°	790.395.12	
49,5	9	1,5	35°	790.495.09	
49,5	12	1,5	35°	790.495.12	

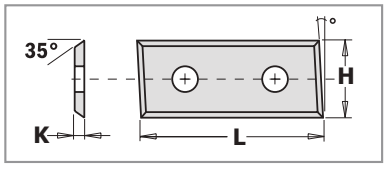

790 Coltelli reversibili standard 4 taglienti

L mm	H mm	K mm	A	CODICE K1920	
28,3	12	1,5	35°	790.283.12	
48,3	12	1,5	35°	790.483.12	

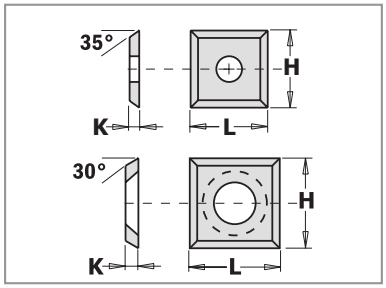

790 Coltelli reversibili standard 4 taglienti

L mm	H mm	K mm	A	CODICE K1920	CODICE K2250
12	12	1,5	35°	790.120.00	790.120.03
13,6	13,6	2	30°	790.136.00	
14	14	1,2	30°	790.140.10	
14	14	2	30°	790.140.00	790.140.03
14	14	2	45°	790.140.02	

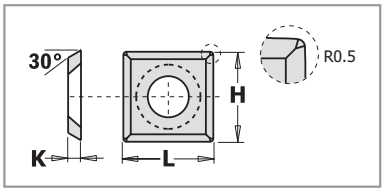

790 Coltelli reversibili standard 4 taglienti

L mm	H mm	K mm	A	CODICE K1920	
new 12	12	1,5	30°	790.120.20	
14	14	2	30°	790.140.20	

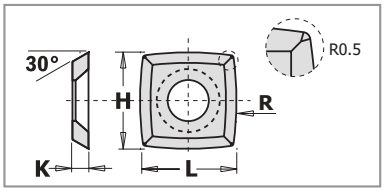

790 Coltelli reversibili raggiati 4 taglienti

L mm	H mm	K mm	A	R mm	CODICE K1920	
new 15	15	2,5	30°	115	790.152.12	
new 15	15	2,5	30°	150	790.152.22	

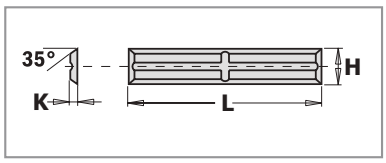

790 Coltelli reversibili standard 4 taglienti

HWM



L mm	H mm	K mm	A		CODICE K1920
20	4,1	1,1	35°		**790.200.01**
30	5,5	1,1	35°		**790.300.01**
50	5,5	1,1	35°		**790.500.01**

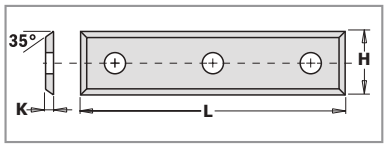

790 Coltelli reversibili standard 4 taglienti

L mm	H mm	K mm	A		CODICE K1920
50	9	1,5	35°		**790.500.09**

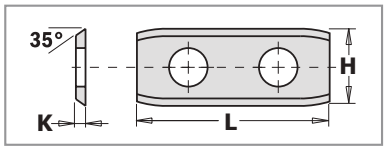

790 Coltelli reversibili "a botte" standard 2 taglienti

L mm	H mm	K mm	A	B	CODICE K1920
20	12	1,5	35°	1 foro	**790.201.00**
30	12	1,5	35°	2 fori	**790.301.00**
50	12	1,5	35°	2 fori	**790.501.00**

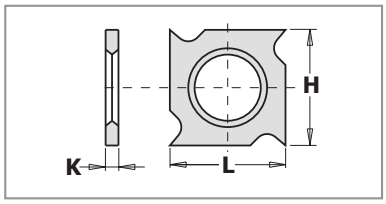

790 Coltelli incisori reversibili 4 taglienti

L mm	H mm	K mm			CODICE K1920
18	18	1,95			**790.181.00**
18	18	2,45			**790.182.00**

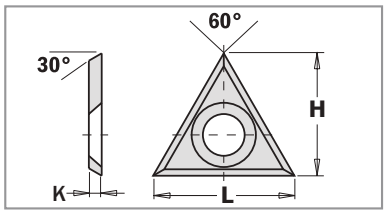

790 Coltelli triangolari reversibili standard 30°

L mm	H mm	K mm	A		CODICE K1920
22	19	2	30°		**790.220.02**

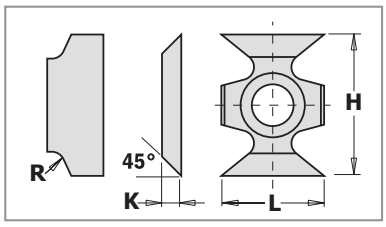

790 Coltelli reversibili per raggiare o smussare

L mm	H mm	K mm	R mm	A	CODICE K1920
16	22	5	1,5		**790.161.00**
16	22	5	2		**790.162.00**
16	22	5	3		**790.163.00**
16	22	5		45°	**790.160.00**

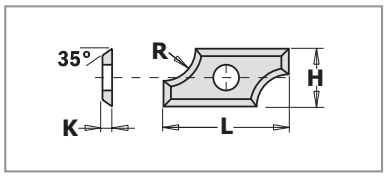

790 Coltelli reversibili per raggiare

L mm	H mm	K mm	R mm	A	CODICE K1920
19,5	9	1,5	2	35°	**790.020.00**
19,5	9	1,5	3	35°	**790.030.00**
19,5	9	1,5	5	35°	**790.050.00**
24	12	1,5	6,4	35°	**790.064.00**
24	12	1,5	8	35°	**790.080.00**

MATERIALE	K1920	K2250
Legni teneri	★★★★	
Legni duri	★★★★★	
Truciolare	★★★★★	★★★★★
MDF	★★★★	★★★★★
HDF	★★★★	★★★★★
Plastica	★★★	★★★★★
Corian®		★★★★

★★★★★ **Eccellente**
★★★★ **Molto buono**
★★★ **Buono**

CARATTERISTICHE TECNICHE:

K1920 Durezza (HV10): 1.920 - Resistenza flessionale (N/mm²): 2.600
Nuovo grado al cromo per applicazioni di taglio universale.
Eccellente resistenza alla corrosione, ossidazione e usura.
Altissima efficienza, 20% maggior durata rispetto al grado standard.

K2250 Durezza (HV10): 2.250 - Resistenza flessionale (N/mm²): 2.400
Nuovo nano-grado al cromo garantisce la massima resistenza all'usura.
Altissima efficienza e lunga durata. Maggior durezza.

Tutti i coltelli sono venduti in confezione da 10 pz.
Ordine minimo d'acquisto 10 pezzi o multipli.





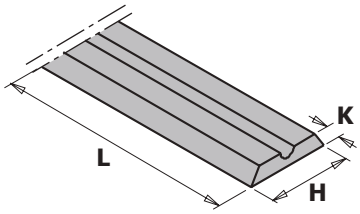





Confezione da 10 pz. (ordine minimo)



Confezione da 2 pz.
(790.755/790.780/790.806/790.805/790.820)

790

HWM

L mm	H mm	K mm	Macchine	Modello Macchine	CODICE 2 pezzi per blister	CODICE 10 pezzi per blister
56,0	5,5	1,1	Adler			**790.560.00**
60,0	5,5	1,1	Wegoma			**790.600.01**
75,5	5,5	1,1	Aeg	HTH75	**790.755**	**790.755.00**
			Black & Decker	DN75, 750SR, 600K		
			Bosch	0590, P400, 1590,1591		
			Festool	REP75		
			Haffner	FH222		
			Holz-Her	2223, 2286, 2320		
			Kress	Jet-Star 6701, 6702		
			Mafell	HU75		
			Metabo	6375		
			Scheer	MH75/3, MH80		
			Skil	98H		
78,0	5,5	1,1	Virutex		**790.780**	**790.780.00**
80,5	5,9	1,2	Elu	MFF40, MFF80, MFF81, MFF81EK, PF161	**790.806**	**790.805.00**
80,5	5,5	1,1	Elu Aeg, Bosch Haffner	MFF80	**790.805**	**790.805.01**
82,0	5,5	1,1	Aeg	EH82, EH825, EH822, EH450, EH700, EH82-1, H500, H750, EH700R	**790.820**	**790.820.00**
			Black & Decker	DN76		
			Bosch	PHO 100/150, PHO 200/300 4387, PHO 2-82/3-82, Gustav, HO0882		
			Casals	CE82		
			DeWalt	DW678, DW678EK, DW680		
			Elu	HH15, HH40, HH40K, HH40EK		
			Fein	HS2151		
			Felisatti	TP282		
			Haffner	FH224		
			Hitachi	F20, F20A, FP20A, P20V, P20SA		
			Holz-Her	2321, 2322		
			Legna	R82, G82		
			Mafell	EHU82, MHU82		
			Makita	1001, 1100, 1125B, 1900B, 1901, 1923B, 1923H, 1923HO		
			Metabo	4382, 8382, 0882, 0883, E0983		
			Peerles	HHB82B		
			Peugeot	RA400, 82RAC, RA82CS, BR82		
			Ryobi	BRA1-82, BRA3-82, RA1082CA L1323-A		
			Skil	H92, H94, H95, H96, H97 1506, 1510		
			Stayer	980B		
92,0	5,5	1,2	Aeg	450		**790.920.00**
			Hitachi	F30A, FU30		
			Ryobi	L120N, L150N, L1205N, L1323		
102,0	5,5	1,1	Aeg	HB750, EH102, HBE800		**790.992.00**





Confezione da 2 pz.

L mm	H mm	K mm	Macchine	Modello Macchine	CODICE 2 pz. HSS	CODICE 2 pz. HW
82,0	29	3	Bosch	GHO20-82	**790.821.50**	**790.821.10**
			B&D	DN710, DB711		
			Makita	1900B, 1923B, 1100, 1901 1125		
			Ryobi	L-1323A, L-282		

new

Caratteristiche tecniche:

- Codice ISO:	K40
- Durezza (HV10):	1.400
- Resistenza flessionale (N/mm²):	2.600

Applicazione:

Legni teneri	Buono
Legni duri	Eccellente
Multistrato	Eccellente



Frese & Set

PRODOTTI	PAGINA
Frese elicoidali & frese taglienti diritti	142~151
Frese per rifilare	152~163
Frese a gradino	164~166
Frese per scanalature	167~171
Frese per incastri e giunzioni	172~179
Frese a coda di rondine	180~182
Frese per intagli a “V” e smussi	183~188
Frese a raggio convesso	189~192
Frese a raggio concavo	192~195
Frese profilate	195~203
Frese multiprofilo	203~208
Frese per antine	208~214
Frese per materiali compositi	215~221
Set di frese	222~233

ECCO COME PRODUCIAMO I NOSTRI UTENSILI DI ALTA QUALITÀ

Nata in una modesta officina del centro storico di Pesaro nel 1962, la C.M.T. Utensili è ora una fabbrica moderna e produttiva. Da qualche anno la sede principale è situata a Chiusa di Ginestreto, nella zona industriale fra Pesaro e Urbino nella regione Marche. Due generazioni della famiglia Tommassini hanno lavorato e investito risorse per offrire i prodotti delle "Costruzioni Meccaniche Tommassini" a tutte le industrie e artigiani del mondo che lavorano il legno. Nonostante una distribuzione globale in più di trenta paesi nel mondo, l'obiettivo principale della CMT è rimasto invariato: produrre solo utensili di alta qualità per la lavorazione del legno.

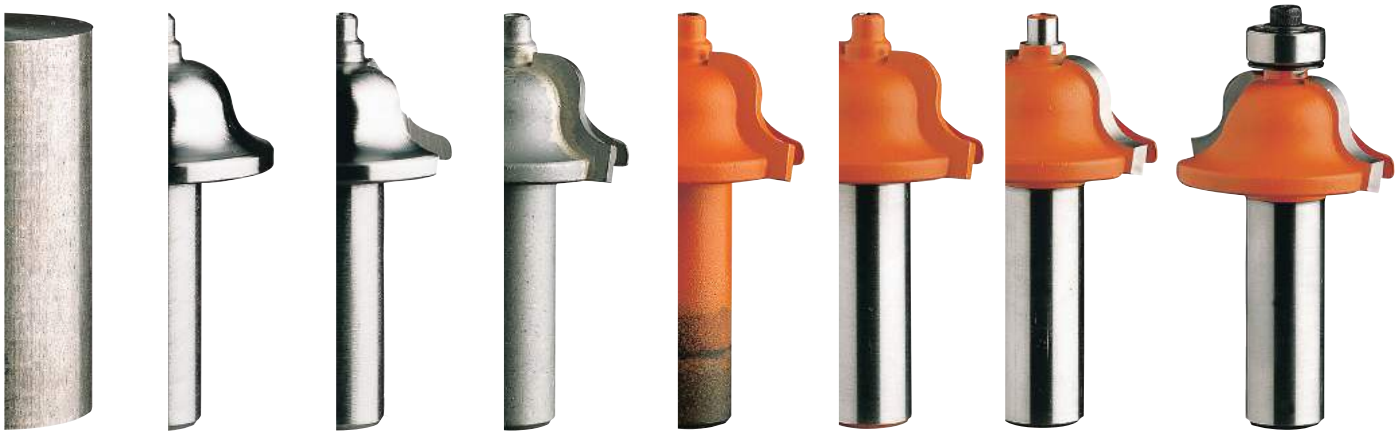

DESIGN

Progettiamo ogni utensile con le idee ben chiare in mente.
Anni di esperienza nello sviluppo di utensili di alte prestazioni si traduce in una garanzia in termini di performance ottimali e di qualità, risultato del continuo affinamento di design, e non solo.
Nuovi profili, nuove tecnologie e nuovi metodi di lavoro continuano ad evolversi ogni giorno. CMT è costantemente al passo con le novità del settore grazie ad un Dipartimento Tecnico che può vantare anni di esperienza, e all'utilizzo di software d'avanguardia che rendono la progettazione uno dei fiori all'occhiello di CMT.

MATERIALI

Le maggiori componenti di una fresa sono essenzialmente due: acciaio e metallo duro.
Quando poi vengono utilizzate le migliori qualità in commercio, il risultato è entusiasmante e senza paragoni.

Acciaio di qualità superiore. L'attacco e il corpo degli utensili viene ricavato da speciali barre d'acciaio prodotte esclusivamente in Svizzera.
Le qualità particolari derivano dal processo di produzione, i cui risultati sono ottimi in termini di durata e resistenza all'abrasione.

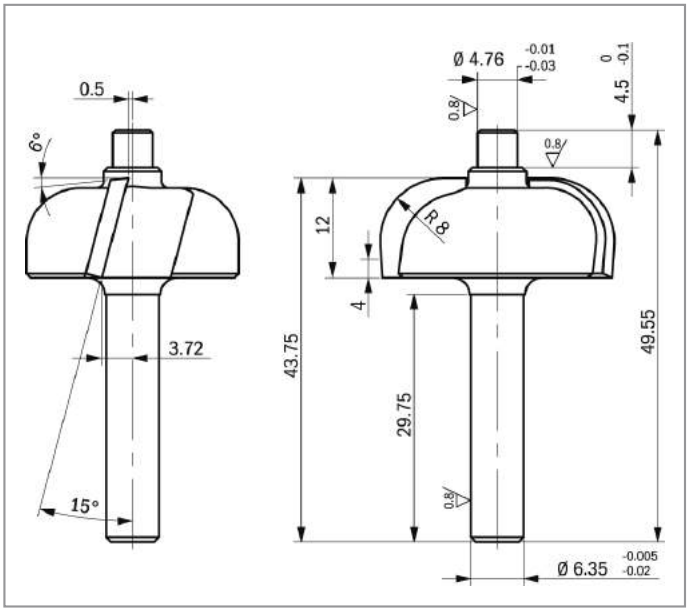



Metallo duro di alta qualità. Se l'acciaio conferisce all'utensile forza, il metallo duro gli dona "intelligenza".
La capacità degli inserti in metallo duro di effettuare prestazioni di qualità e di avere una maggiore durata sono caratteristiche critiche per ogni utensile. Ecco perchè CMT utilizza solo il miglior metallo duro in "micrograna" proveniente dal Lussemburgo.

PRODUZIONE

Tornitura, fresatura e taglio. Negli ultimi anni la nostra priorità in termini di investimento è stata modernizzare i nostri processi produttivi. Oggi, tutti i macchinari CMT sono totalmente automatizzati e gestiti da operatori altamente formati che si assicurano che attacco e corpo della fresa vengano prodotti con la massima precisione.

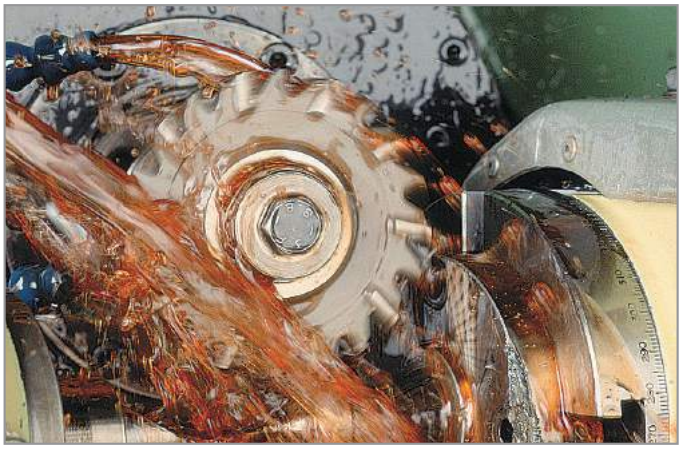

Corpi in acciaio forgiati a caldo per frese di grande diametro. Non tutte le frese sono uguali, spesso anche differiscono anche nel modo in cui vengono prodotte. Alcune di queste necessitano di lavorazioni uleriori rispetto alle altre, come la forgiatura a caldo di corpi fresa di diametro maggiore prima di esse portate a misura.
Questo processo rende le frese di diametro più grande maggiormente resistenti e durevoli.

Brasatura. Siamo stati pionieri nell'arte della brasatura.
Non solo il nostro equipaggiamento customizzato-computerizzato ha aiutato ad eliminare le incostistenze delle vecchie modalità di brasatura, ma il "sandwich" trimetallico argento-rame-argento fornisce un'adesione perfetta tra l'acciao e il metallo duro, conferendo proprietà di shock-absorbing durante la lavorazione dei materiali più duri.

Speciale formula di metallo duro per applicazioni specifiche. Ci assicuriamo che il nostro metallo duro sia in grado di sostenere ogni tipo di applicazione sui più svariati materiali. Ciò si traduce in una speciale formulazione di metallo duro specifica per ogni utensile, da una tipologia più dura per il taglio di materiali come laminati, a una meno dura per assorbire l'impatto durante il taglio di profili più grandi.

Rettifica e affilatura. Lo step finale del processo produttivo non differisce dal resto: si procede con un'accurata affilatura utilizzando macchine CNC multi-assiali capaci di garantire elevate prestazioni di taglio.



Saldatura a 680°C in pochi secondi.

CONTROLLO QUALITÀ

Anche nel processo di produzione più preciso, c'è sempre un margine di errore e CMT cerca di evitare che ciò avvenga. La qualità degli attrezzi viene verificata manualmente, e vengono puntualmente effettuati test per incastri maschio/femmina. Ci avvaliamo inoltre di un accurato processo di misurazione ottico, per assicurarci che gli utensili siano conformi alle specifiche tecniche.
Tale sistema viene utilizzato anche per misurare la normale usura delle macchine CNC.



Il sistema di controllo CMT completamente automatizzato.

IL SEGRETO PER UN PROFILO PERFETTO GIÀ FINITO?

WOOD® Magazine Best Overall 1994 Wood's Choice Router Bits

CMT Overall Rating 10!
Top Performing Router Bits



RETTIFICA MULTI-ASSIALE PER UNA FINITURA A SPECCHIO DI DURATA 3 VOLTE MAGGIORE

Ogni tagliente viene affilato con precisione al micron per ottenere un angolo di taglio nitido e di estrema durata.

DESIGN ANTI-CONTRACCOLPO

Controlla la profondità di taglio e minimizza il contraccolpo, riducendo il rischio di infortunio.

SINTERHIP HI-DENSITY INDUSTRIAL CHROME CARBIDE™

SINTERIZZAZIONE SINTER-HIP AD ALTA DENSITÀ INDUSTRIALE CHROME CARBIDE™

Il nuovo processo di sinterizzazione aiuta ad evitare difetti e ad aumentare la durata del tagliente.

BRASATURA TRIMETALLICA

La nostra brasatura argento-rame-argento protegge il tagliente durante la lavorazione su legno duro e materiali compositi, evitando difetti di saldatura.

NON-STICK ORANGE SHIELD COATING™

RIVESTIMENTO PROTETTIVO ANTI-ADERENTE ORANGE SHIELD COATING™

Evita il surriscaldamento, riduce l'accumularsi di resina, protegge dalla corrosione e aumenta la vita dell'utensile.

Vendute in elegante confezione

HQ STEEL

ACCIAIO SUPERIORE DI ALTA QUALITÀ

Utilizziamo acciaio di alta qualità proveniente dalla Svizzera, per garantire un'eccezionale resistenza alla fatica e all'abrasione.

Tipo di tagliente

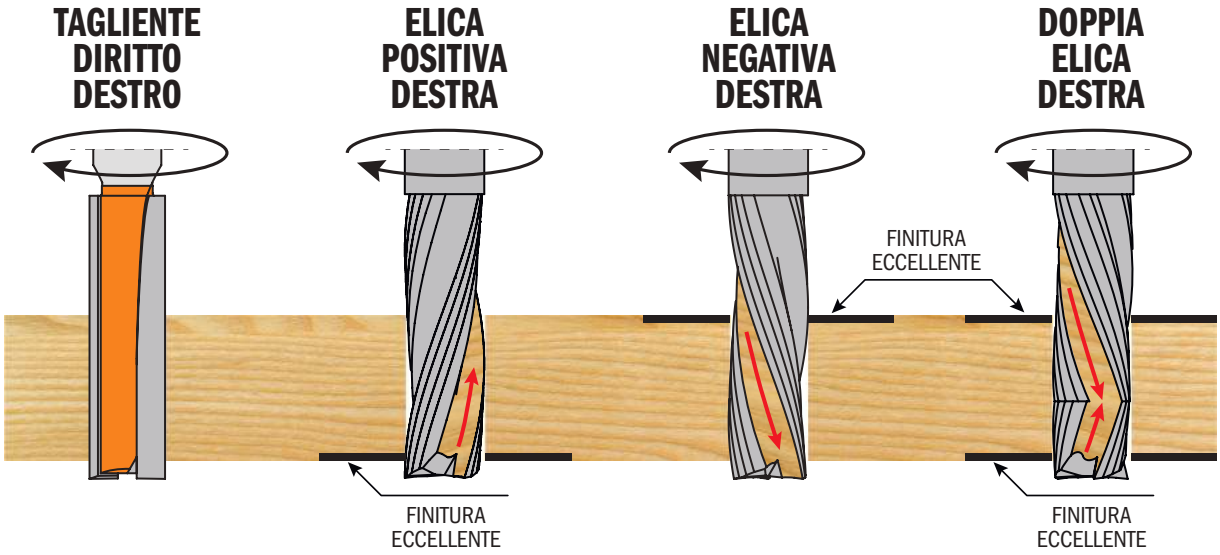

Metodo di foratura raccomandato

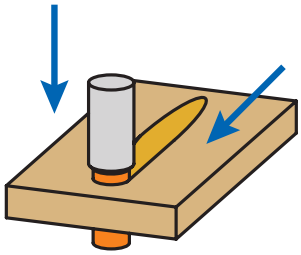

LAVORAZIONE INTERPOLATA

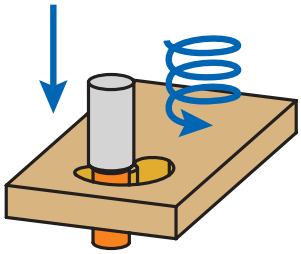

LAVORAZIONE A SPIRALE

Metodi raccomandati per frese per sezionatura e scanalatura.

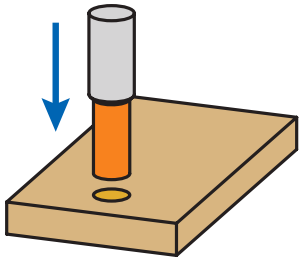

LAVORAZIONE ASSIALE

Frese con angoli di taglio ed eliche negative, frese senza tagliente in testa non sono indicate per foratura assiale.

Risoluzione del Problema

PROBLEMA	SOLUZIONE
Cattiva finitura	• Profondità di taglio • Vibrazioni
Usura del tagliente	• Velocità di rotazione • Vibrazioni
La fresa brucia	• Velocità di rotazione • Numero di taglienti
Depositi sul filo tagliente	• Profondità di taglio
Vibrazioni	• Velocità di rotazione • Profondità di taglio
Rottura fresa	• Avanzamento • Profondità di taglio • Vibrazioni

AUMENTARE

• Velocità di rotazione • Aspirazione • Numero di taglienti • Serraggio fresa-mandrino	
• Avanzamento	
• Avanzamento	
• Velocità di rotazione • Avanzamento • Aspirazione	
• Stabilità macchina • Stabilità pezzo da lavorare	
• Diametro attacco • Presa in pinza • Omogeneità materiale (passare ad una fresa integrale)	

DIMINUIRE

Frese elicoidali

Grazie ai loro taglienti elicoidali che mantengono un contatto costante con il pezzo lavorato, queste frese vi consentiranno di ottenere tagli privi di quelle imperfezioni che solitamente si riscontrano con frese tradizionali a taglienti diritti, ad esempio superfici ondulate o strappate. Vi suggeriamo di testare questi utensili su ogni tipo di legno duro e derivati, su laminati e materiali plastici.

Provate e rimarrete entusiasti dall'incredibile rapporto qualità-prezzo che solo le nostre frese possono garantirvi.

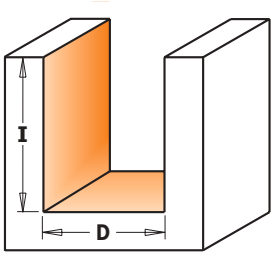

Profilo in scala 1:1

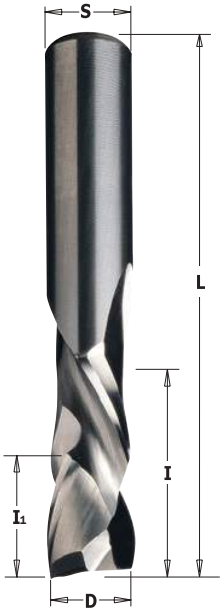

190 Positiva & Negativa

HWM Z2+2 Z3+3 RH

D mm	I mm	I1 Pos. mm	L mm	Z	Conf. DA	CODICE S=Ø8mm	CODICE S=Ø9,52mm	CODICE S=Ø10mm	CODICE S=Ø12mm	CODICE S=Ø12,7mm
8	32	7	80	2+2	10	**190.080.11**				
9,52	28,6	7	76,2	2+2	10		**190.504.11**			
10	32	7	80	2+2	10			**190.100.11**		
10	42	7	90	2+2	10			**190.101.11**		
12	42	7	90	2+2	10				**190.120.11**	
12	52	7	100	2+2	10				**190.121.11**	
12,7	25,4	16	76,2	2+2	10					**190.505.11**
12,7	28,6	16	76,2	2+2	10					**190.506.11**
12,7	34,9	16	88,9	2+2	10					**190.507.11**
12,7	41,3	16	101,6	2+2	10					**190.508.11**
Fresa a taglienti elicoidali positivi e negativi per mortasare										
9,52	22,2	4,8	76,2	2+2	10		**190.513.11**			
9,52	25,4	5,2	76,2	3+3	10		**190.813.11**			
12	25,4	5,2	83	3+3	10				**190.320.11**	
12,7	22,2	5,2	76,2	2+2	10					**190.515.11**
12,7	34,9	5,2	88,9	2+2	10					**190.517.11**

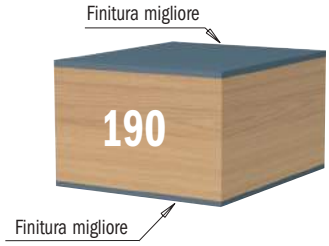

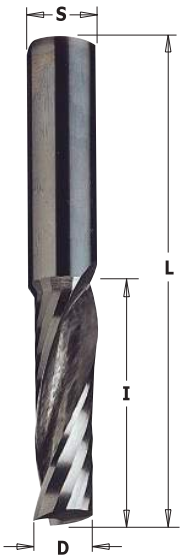

198

HWM Z1 RH

D mm	I mm	L mm	Conf. DA	CODICE S=Ø6mm	CODICE S=Ø6,35mm	CODICE S=Ø8mm	CODICE S=Ø12mm
Frese a tagliente elicoidale positivo							
3,18	12,7	50,8	10		**198.001.11**		
4,76	15,87	50,8	10		**198.005.11**		
6	22	60	10	**198.060.11**			
6,35	19,05	50,8	10		**198.007.11**		
6,35	25,4	63,5	10		**198.008.11**		
8	22	70	10			**198.080.11**	
8	32	80	10			**198.081.11**	
12	32	83	10				**198.120.11**
Frese a tagliente elicoidale negativo							
new 6	27	60	10	**198.660.11**			





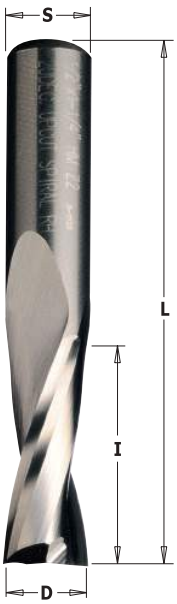



191 Positiva

HWM Z2 RH

D mm	I mm	L mm	Conf. Da	CODICE S=Ø6mm	CODICE S=Ø6,35mm	CODICE S=Ø8mm	CODICE S=Ø12mm	CODICE S=Ø12,7mm
3	12	60	10	**191.630.11**		**191.830.11**		
3,18	12,7	50,8	10		**191.001.11**			
3,5	12	60	10	**191.635.11**				
3,97	12,7	50,8	10		**191.003.11**			
4	15	60	10	**191.640.11**		**191.840.11**		
4,76	19,05	50,8	10		**191.005.11**			
5	17	60	10	**191.650.11**		**191.850.11**		
6	27	70	10	**191.060.11**		**191.860.11**		
6,35	19,05	50,8	10		**191.007.11**			
6,35	25,4	63,5	10		**191.008.11**			
7	32	80	10			**191.870.11**		
7,94	25,4	76,2	10					**191.501.11**
8	22	70	10			**191.080.11**		
8	32	80	10			**191.081.11**		
8	42	90	10			**191.082.11**		
9	32	83	10				**191.890.11**	
9,53	31,75	76,2	10					**191.503.11**
10	32	80	10			**191.800.11**		
10	32	83	10				**191.900.11**	
10	42	90	10				**191.901.11**	
12	35	83	10			**191.820.11**	**191.120.11**	
12	42	90	10				**191.121.11**	
12	52	100	10				**191.122.11**	
12,7	31,75	76,2	10					**191.505.11**
12,7	38,1	88,9	10					**191.506.11**
12,7	50,8	101,6	10					**191.507.11**





192 Negativa

HWM Z2 RH

D mm	I mm	L mm	Conf. Da	CODICE S=Ø6mm	CODICE S=Ø6,35mm	CODICE S=Ø8mm	CODICE S=Ø12mm	CODICE S=Ø12,7mm
3	12	60	10	**192.630.11**		**192.830.11**		
3,18	12,7	50,8	10		**192.001.11**			
3,97	12,7	50,8	10		**192.003.11**			
4	15	60	10	**192.640.11**		**192.840.11**		
4,76	19,05	50,8	10		**192.005.11**			
5	17	60	10	**192.650.11**		**192.850.11**		
6	27	70	10	**192.060.11**		**192.860.11**		
6,35	19,05	50,8	10		**192.007.11**			
6,35	25,4	63,5	10		**192.008.11**			
7,94	25,4	76,2	10					**192.501.11**
8	22	70	10			**192.080.11**		
8	32	80	10			**192.081.11**		
8	42	90	10			**192.082.11**		
9,53	31,75	76,2	10					**192.503.11**
10	32	80	10			**192.800.11**		
10	32	83	10				**192.900.11**	
12	35	83	10			**192.820.11**	**192.120.11**	
12,7	31,75	76,2	10					**192.505.11**
12,7	38,1	88,9	10					**192.506.11**
12,7	50,8	101,6	10					**192.507.11**

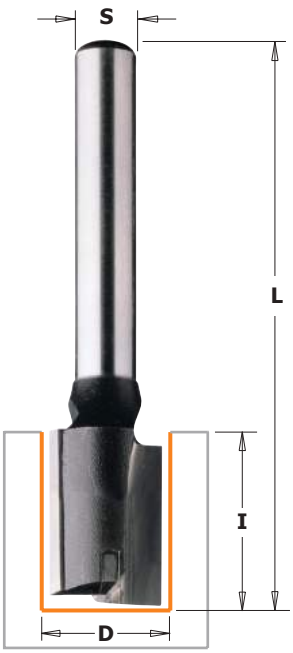

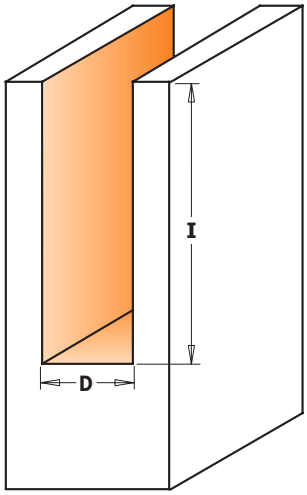

Profilo in scala 1:1

174-177

HWM HW Z2+1 RH

Queste frese sono prodotte con uno speciale acciaio concepito per sopportare elevatissimi carichi di lavoro con fresatrici manuali o a CNC. Grazie ai due taglienti laterali e al tagliente di testa possono forare e contornare legni massicci duri e teneri e suoi derivati, anche laminati e materiali plastici.

IMPIEGO:
- su legni teneri, duri e suoi derivati
- truciolare e MDF (laminati e melaminici)
- multistrato, impiallacciati, etc.

CON TAGLIENTE HW CENTRALE A FORARE

Lo speciale tagliente HW montato in testa garantisce una maggior durata di foratura rispetto alle frese tradizionali.



177

D mm	I mm	L mm	CONFEZIONE DA	CODICE S=Ø12mm
10	35	90	10	**177.100.11**
12	35	90	10	**177.120.11**
12	50	100	10	**177.121.11**
14	35	90	10	**177.140.11**
16	35	90	10	**177.160.11**
16	60	110	10	**177.161.11**
18	35	90	10	**177.180.11**
18	60	110	10	**177.181.11**
20	35	90	10	**177.200.11**
22	35	90	10	**177.220.11**
24	35	90	10	**177.240.11**
25	35	90	10	**177.250.11**
26	35	90	10	**177.260.11**
28	35	90	10	**177.280.11**
30	35	90	10	**177.300.11**
35	35	90	10	**177.350.11**

174

• HWM

D mm	I mm	L mm	CONFEZIONE DA	CODICE S=Ø8mm
• 3	10	55	10	**174.030.11**
• 4	10	55	10	**174.040.11**
• 5	12	55	10	**174.050.11**
• 6	14	55	10	**174.060.11**
• 7	20	55	10	**174.070.11**
8	20	55	10	**174.080.11**
8	30	70	10	**174.081.11**
8	40	90	10	**174.082.11**
9	20	55	10	**174.090.11**
10	20	60	10	**174.100.11**
10	30	70	10	**174.102.11**
10	40	90	10	**174.101.11**
11	20	60	10	**174.110.11**
12	20	60	10	**174.120.11**
12	30	70	10	**174.122.11**
12	40	90	10	**174.121.11**
13	20	60	10	**174.130.11**
14	20	60	10	**174.140.11**
14	30	70	10	**174.142.11**
14	40	90	10	**174.141.11**
15	20	60	10	**174.150.11**
16	20	70	10	**174.160.11**
16	30	70	10	**174.162.11**
16	40	90	10	**174.161.11**
18	20	70	10	**174.180.11**
18	30	70	10	**174.181.11**
18	40	80	10	**174.182.11**
19	20	70	10	**174.190.11**
20	20	70	10	**174.200.11**
20	30	70	10	**174.201.11**
20	40	90	10	**174.202.11**
22	20	70	10	**174.220.11**
22	30	70	10	**174.221.11**
22	40	90	10	**174.222.11**
new 23,5	20	70	10	**174.235.11**
24	20	70	10	**174.240.11**
24	30	70	10	**174.241.11**
24	40	90	10	**174.242.11**
25	20	70	10	**174.250.11**
26	20	70	10	**174.260.11**
26	30	70	10	**174.261.11**
28	20	70	10	**174.280.11**
28	30	70	10	**174.281.11**
29	20	70	10	**174.290.11**
30	20	70	10	**174.300.11**





7/8/912

HWM HW Z2 Z2+1 RH

RACCOMANDAZIONI DI SICUREZZA: non usate mai frese consumate o danneggiate. Lavorate alle velocità di avanzamento adeguata, non forzate mai l'utensile. Fate particolare attenzione quando entrate nel legno con una fresa di piccolo diametro.
Per ottenere i risultati migliori con i piccoli diametri, eseguite il taglio in più passate.

L'affilatura di testa del corpo in acciaio consente piccole forature.

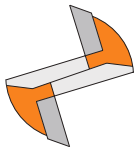



Masterpack

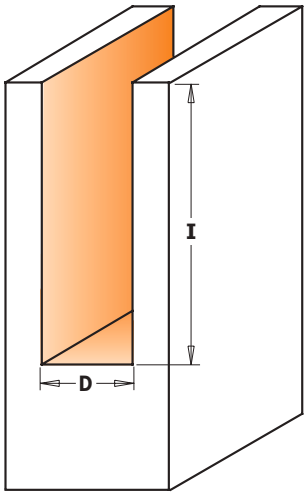

Profilo in scala 1:1

D mm	I mm	L mm	CONFEZIONE DA	CODICE S=Ø6mm	CODICE S=Ø6,35mm	CODICE S=Ø8mm	CODICE S=Ø12mm	CODICE S=Ø12,7mm
• 3	11	60	10	**712.030.11**				
• 3,2	12,7	50,8	10		**812.032.11**			
• 4	12	60	10	**712.040.11**				
• 5	18	60	10	**712.050.11**				
• 6	25,4	60	10	**712.060.11**	**812.060.11**	**912.060.11**		
• 6,35	25,4	60	10		**812.064.11**			
• 8	31,7	60	10	**712.080.11**	**812.080.11**	**912.080.11**		
• 8	31,7	75	10				**912.580.11**	
9	31,7	75	10				**912.590.11**	
9,5	31,7	63,5	10		**812.095.11**			
9,5	31,7	73	10					**812.595.11**
10	31,7	60	10	**712.100.11**	**812.100.11**	**912.100.11**		
10	31,7	70	10					**812.600.11**
10	31,7	74	10				**912.600.11**	
11,1	31,7	82,5	10					**812.611.11**
12	31,7	60	10	**712.120.11**	**812.120.11**	**912.120.11**		
12	31,7	70	10					**812.620.11**
12	38,1	95	10				**912.621.11**	**812.621.11**
12	50,8	108	10				**912.622.11**	
new 12*	70	110	10				**912.623.11**	
12,7	31,7	70	10		**812.127.11**	**912.127.11**		
12,7	38,1	95	10					**812.627.11**
12,7	50,8	108	10					**812.628.11**
12,7	63,5	111	10					**812.629.11**
14	31,7	60	10	**712.140.11**	**812.140.11**	**912.140.11**		
14	31,7	70	10				**912.640.11**	
15	31,7	66	10	**712.150.11**	**812.150.11**	**912.150.11**		
15	31,7	70	10				**912.650.11**	
15,8	31,7	70	10		**812.158.11**			
16	31,7	66	10	**712.160.11**	**812.160.11**	**912.160.11**		
16	31,7	70	10				**912.660.11**	**812.660.11**
18	38,1	80	10				**912.681.11**	
19	38,1	82,5	10				**912.690.11**	**812.690.11**
19	50,8	92	10				**912.691.11**	**812.691.11**
20	38,1	80	10				**912.701.11**	
22	38,1	80	10				**912.721.11**	
10 pz. in masterpack								
new 6,35	25,4	60						**812.064.11-X10**
12,7	50,8	108						**812.628.11-X10**

* **Z2+1** Fresa con tagliente molto lungo. Eseguire più passate con cautela onde evitare rotture. Non garantita! • **HWM**

Frese a taglienti diritti per canali

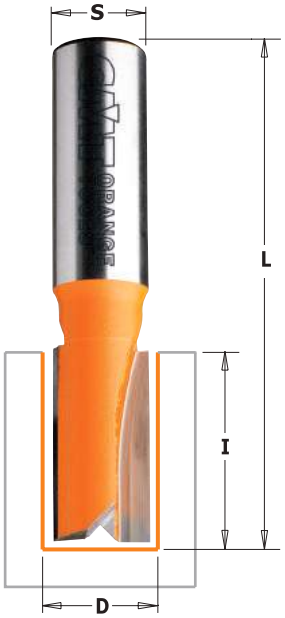



7/8/911

HWM HW Z1 Z2 RH

Questa fresa a 2 taglienti è composta da uno speciale acciaio per sopportare elevatissimi carichi di lavoro. A questo viene accostato il migliore carburo di tungsteno per taglienti. Il materiale (di prima qualità) è poi ricoperto da un rivestimento in resina fluorocarbonica PTFE di colore arancio.
Le nostre frese consentono di avere la massima precisione di taglio e favoriscono lo scorrimento, nonché l'espulsione del truciolo grazie al particolare design. Ogni fresa viene sottoposta ad accurati test di sicurezza, equilibratura, tolleranza di taglio e concentricità, prima di essere spedita al cliente.
Le frese CMT permettono una produzione su scala industriale con diversi materiali, quali legno, compensato e compositi.

L'affilatura di testa del corpo in acciaio consente forature di breve durata.



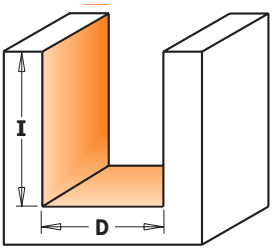

Profilo in scala 1:1

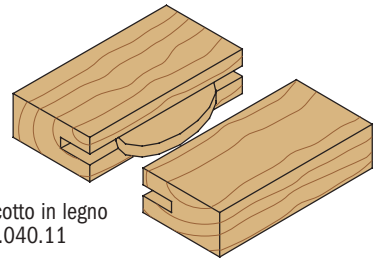
Unione con biscotto in legno
#7/8/911.040.11

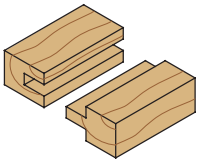
Unione a dente e canale

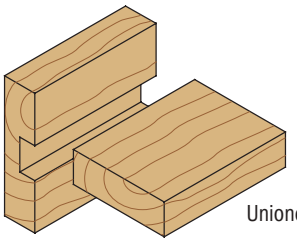
Unione ad angolo

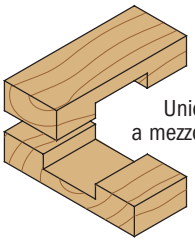
Unione
a mezzo legno

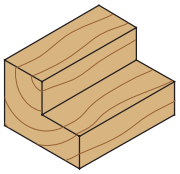
Gradino

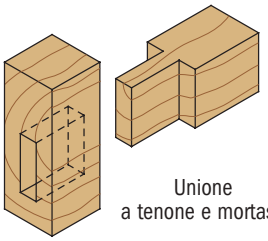
Unione
a tenone e mortasa

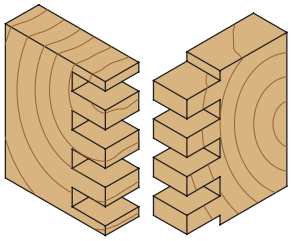
Unione a denti

Set di frese per scanalature multistrato



811

HWM HW Z2 RH

Le nostre frese per multistrato sono state specificamente concepite per realizzare scanalature di precisione su giunti per incastro; ciò significa che esse sono capaci di adattarsi (centrare) perfettamente allo spessore del multistrato, producendo così, giunti accurati e ben serrati. Utilizzando le nostre frese con diametro da 18,2mm per multistrati da 19mm di spessore o quelle da 12,3mm di diametro per multistrati da 12,7mm o, ancora, quelle con diametro 6mm per multistrati da 6,35mm, potrete essere certi di ottenere risultati non approssimativi o di bassa qualità. Disponibile con attacco da 6,35 o 12,7mm, questo nuovo set si rivelerà lo strumento più adatto per risultati migliori a costi contenuti.

Esempio su multistrato da 12,7mm

Questo incastro è stato realizzato con la fresa a taglienti diritti da 12,3mm su un multistrato da 12,7mm di spessore. Notate l'incastro perfetto e privo di gioco.

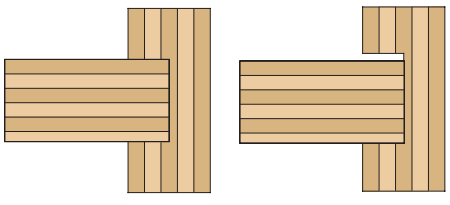

Questo incastro è invece il prodotto dell'utilizzo di una normale fresa a taglienti diritti da 12,7mm su un multistrato dello stesso spessore. E' ben visibile lo spazio che viene a crearsi tra le due parti.

Descrizione		Confezione da	CODICE S=Ø**6,35**mm	CODICE S=Ø**12,7**mm
Set di frese per scanalature multistrato	(Ø6 - Ø12,3 - Ø18,2mm)	5	**811.001.11**	**811.501.11**

Frese a taglienti diritti per canali, serie corta

D mm	I mm	L mm	Confezione da	CODICE S=Ø6mm	CODICE S=Ø6,35mm	CODICE S=Ø8mm	CODICE S=Ø12mm	CODICE S=Ø12,7mm
• 2*	4	45	10	**711.020.11**	**811.020.11**			
• 3	8	45	10	**711.030.11**	**811.030.11**			
• 3	8	50	10			**911.030.11**		
• 3	8	58,3	10				**911.530.11**	
• 3,2	9,5	45	10		**811.032.11**			
• 4	10	58,3	10				**911.540.11**	
• 4	10	45	10	**711.040.11**	**811.040.11**			
• 4	10	50	10			**911.040.11**		
• 4,75	12,7	50,8	10		**811.047.11**			
• 5	12	50	10	**711.050.11**	**811.050.11**	**911.050.11**		
• 5	12	58,3	10				**911.550.11**	
• 6	16	50	10	**711.060.11**	**811.060.11**	**911.060.11**		
• 6	19	63,5	10				**911.560.11**	**811.560.11**
• 6,35	19	50,8	10		**811.064.11**			
• 6,35	19	57,2	10		**811.065.11**			
• 6,35	19	63,5	10					**811.564.11**
• 7	18	49	10	**711.070.11**	**811.070.11**	**911.070.11**		
• 7	18	63,5	10				**911.570.11**	
• 7,6	20	50	10			**911.076.11**		
• 8	20	50	10	**711.080.11**	**811.080.11**	**911.080.11**		
• 8	25,4	70	10		**811.081.11**			
• 8	25,4	70	10					**811.581.11**
9	20	48	10	**711.090.11**		**911.090.11**		
9,5	19	50,8	10		**811.095.11**			
9,5	25,4	63,5	10		**811.096.11**			
9,5	25,4	66,7	10					**811.595.11**
10	20	48	10	**711.100.11**	**811.100.11**	**911.100.11**		
10	25,4	63,5	10					**811.600.11**
11	20	48	10	**711.110.11**		**911.110.11**		
12	20	50	10	**711.120.11**	**811.120.11**	**911.120.11**		
12	25,4	63,5	10				**911.620.11**	**811.620.11**
12,3	25,4	57,2	10		**811.123.11**			
12,3	25,4	63,5	10					**811.623.11**
12,7	19	57,2	10		**811.127.11**			
12,7	25,4	66,7	10					**811.627.11**
12,7	31,7	82,5	10					**811.628.11**
13	20	57	10	**711.130.11**		**911.130.11**		
14	20	50	10	**711.140.11**	**811.140.11**	**911.140.11**		
14,2	14,2	57,2	10		**811.142.11**			
15	20	57,2	10	**711.150.11**	**811.150.11**	**911.150.11**		
15,8	19	66,7	10		**811.158.11**			
15,8	25,4	63,5	10					**811.660.11**
16	20	57,2	10	**711.160.11**	**811.160.11**	**911.160.11**		
16	25,4	63,5	10					**811.661.11**
17	20	50	10	**711.170.11**				
18	20	50	10	**711.180.11**	**811.180.11**	**911.180.11**		
18,2	25,4	57,2	10		**811.182.11**			
18,2	25,4	63,5	10					**811.682.11**
19	20	57,2	10	**711.190.11**	**811.191.11**	**911.190.11**		
19	25,4	63,5	10					**811.690.11**
new 19,85	25,4	59	10					**811.700.11**
20	20	50	10	**711.200.11**	**811.200.11**	**911.200.11**		
22	20	57,2	10	**711.220.11**	**811.220.11**	**911.220.11**		
24	20	50	10	**711.240.11**		**911.240.11**		
25	20	50	10	**711.250.11**		**911.250.11**		
25,4	19	50,8	10		**811.254.11**			
25,4	31,7	76,2	10					**811.754.11**
28,5	31,7	76,2	10					**811.785.11**
10 pz. in masterpack								
9,5	25,4	63,5						**811.096.11-X10**

• **HWM**
* **Z1**



Masterpack

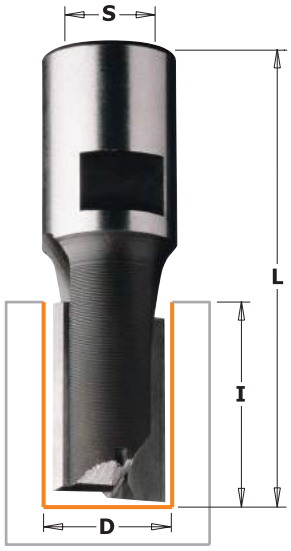



170-171-180-181

HW Z2+1 RH

D mm	I mm	L mm	CONFEZIONE DA	CODICE S=M12x1
6	18	60	1	**170.060.11**
8	23	60	1	**170.080.11**
10	23	60	1	**170.100.11**
11	23	60	1	**170.110.11**
12	23	60	1	**170.120.11**
14	23	60	1	**170.140.11**
15	25	60	1	**170.150.11**
16	25	60	1	**170.160.11**
18	25	60	1	**170.180.11**
20	25	60	1	**170.200.11**
22	25	60	1	**170.220.11**
24	25	60	1	**170.240.11**
25	25	60	1	**170.250.11**
26	25	60	1	**170.260.11**
28	25	60	1	**170.280.11**
30	25	60	1	**170.300.11**
35	25	60	1	**170.350.11**
8	35	67	1	**171.080.11**
10	35	67	1	**171.100.11**
12	35	67	1	**171.120.11**
14	35	67	1	**171.140.11**
16	35	67	1	**171.160.11**
18	35	67	1	**171.180.11**
20	35	67	1	**171.200.11**
22	35	67	1	**171.220.11**
12	45	77	1	**180.120.11**
16	45	77	1	**180.160.11**
18	45	77	1	**180.180.11**
20	45	77	1	**180.200.11**
16	60	92	1	**181.160.11**
20	60	92	1	**181.200.11**

CARATTERISTICHE TECNICHE:
- Realizzata con acciaio speciale ad alta resistenza
- 2 taglienti HW [Z2]
- 1 tagliente HW a forare

IMPIEGO: per scanalature e fori su legno massiccio e suoi derivati, anche laminati.
Da inserire su mandrini nelle macchine cavatrici ed elettrofresatrici.

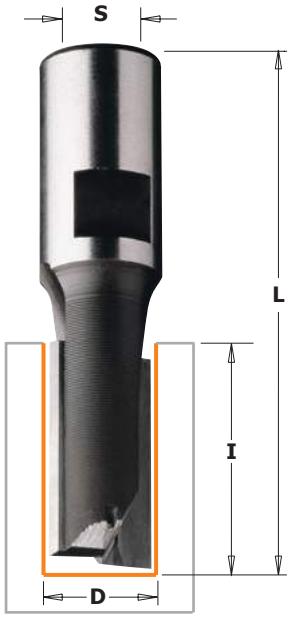



173-182

HW Z2+1 RH

D mm	I mm	L mm	CONFEZIONE DA	CODICE S=M10
6	14	50	1	**173.060.11**
8	20	52	1	**173.080.11**
10	22	52	1	**173.100.11**
12	22	52	1	**173.120.11**
14	25	52	1	**173.140.11**
15	25	52	1	**173.150.11**
16	25	52	1	**173.160.11**
18	25	52	1	**173.180.11**
20	25	52	1	**173.200.11**
22	25	52	1	**173.220.11**
25	25	52	1	**173.250.11**
30	25	52	1	**173.300.11**
8	35	67	1	**182.080.11**
10	35	67	1	**182.100.11**
12	35	67	1	**182.120.11**
14	35	67	1	**182.140.11**
16	45	77	1	**182.160.11**
18	45	77	1	**182.180.11**
20	45	77	1	**182.200.11**

Frese elicoidali per alluminio e PVC HSS 5%co monotagliente positivo

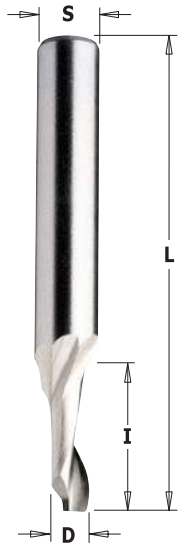

Velocità di rotazione consigliata
MAX RPM 12.000

188

HSS Z1 RH

D mm	I mm		L mm	Confezione da	CODICE S=Ø8mm
3	12		60	50	**188.030.51**
4	12		60	50	**188.040.51**
4	40		100	1	**188.041.51**
5	14		60	50	**188.050.51**
5	40		100	1	**188.051.51**
6	14		60	50	**188.060.51**
6	40		100	1	**188.061.51**
7	14		60	50	**188.070.51**
8	14		80	50	**188.080.51**
8	40		100	1	**188.081.51**
9	14		80	50	**188.090.51**
10	14		80	50	**188.100.51**
12	14		80	50	**188.120.51**

Caratteristiche tecniche:
- Acciaio speciale ad alta resistenza HSS 5%co
- 1 tagliente elicoidale positivo [Z1]
- Scarico dei trucioli verso l'alto

Impiego: per contornare, sezionare e copiare su profili di alluminio e materiale plastico con sorprendente efficacia ed alta velocità di avanzamento.
Da inserire su mandrini o adattatori per centri di lavoro, macchine copiatrici, CNC e pantografi manuali.

Frese elicoidali per alluminio e PVC HSS 5%co monotagliente positivo, serie ribassata



Velocità di rotazione consigliata
MAX RPM 12.000

189

HSS Z1 RH

D mm	I mm	I_1 mm	L mm	S mm	Confezione da	CODICE
4	46	16	90	8	1	**189.040.51**
5	35	18	80	8	50	**189.050.51**
5	35	14	120	8	1	**189.051.51**
5	55	16	90	8	1	**189.052.51**
6	45	16	90	8	1	**189.060.51**
8	68	14	100	8	1	**189.080.51**
8	55	14	80	8	50	**189.081.51**
10	95	14	120	10	1	**189.100.51**
10	70	30	100	10	1	**189.101.51**

Caratteristiche tecniche:
- Acciaio speciale ad alta resistenza HSS 5%co
- 1 tagliente elicoidale positivo [Z1]
- Scarico dei trucioli verso l'alto

Impiego: per contornare, sezionare e copiare su profili di alluminio e materiale plastico con sorprendente efficacia ed alta velocità di avanzamento.
Da inserire su mandrini o adattatori per centri di lavoro, macchine copiatrici, CNC e pantografi manuali.

Frese a taglienti diritti con coltellini reversibili

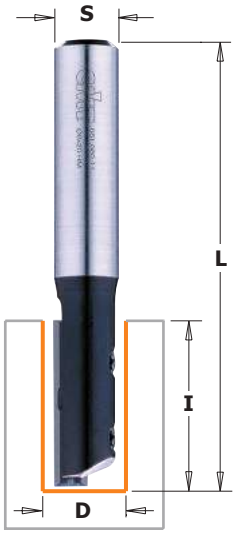

651-652

INSERT CARBIDE Z1 RH 2X LONGER LIFE

Fresa a taglienti diritti con mini-coltello standard intercambiabile e cuneo di fissaggio. Adatta per finiture e fresature, tagli inclinati e scanalature da eseguire su pannelli (laminati, MDF) e legno duro.

Profili in scala 1:1

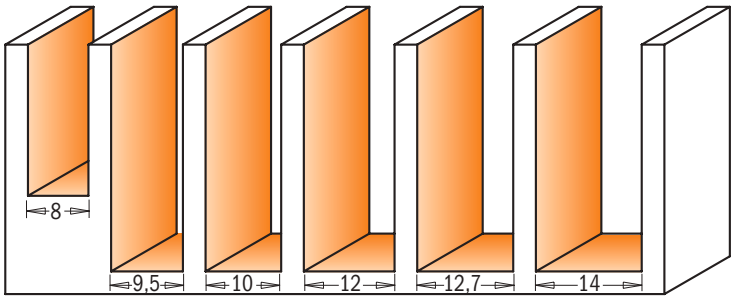

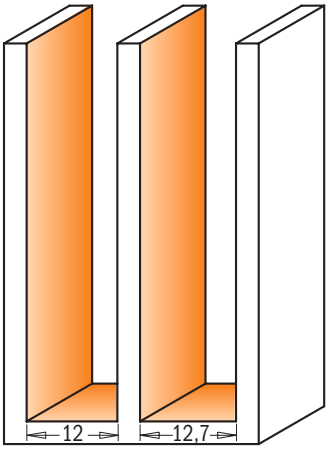

D mm	I mm	L mm	Conf. Da	CODICE S=Ø6,35mm	CODICE S=Ø8mm	CODICE S=Ø12mm	CODICE S=Ø12,7mm	Ricambi			
8	20	60	10	**651.079.11**				790.200.01	651.999.01	990.070.00	991.063.00
8	20	60	10		**651.080.11**			790.200.01	651.999.01	990.070.00	991.063.00
8	20	67	10			**651.081.11**	**651.681.11**	790.200.01	651.999.01	990.070.00	991.063.00
9,5	30	70	10	**651.095.11**				790.300.01	651.999.02	990.071.00	991.063.00
9,5	30	80	10				**651.695.11**	790.300.01	651.999.02	990.071.00	991.063.00
10	30	70	10		**651.100.11**			790.300.01	651.999.02	990.071.00	991.063.00
10	30	80	10			**651.101.11**	**651.701.11**	790.300.01	651.999.02	990.071.00	991.063.00
12	30	70	10		**651.120.11**			790.300.01	651.999.02	990.071.00	991.063.00
12	30	80	10			**651.121.11**	**651.721.11**	790.300.01	651.999.02	990.071.00	991.063.00
12	50	103	10			**652.121.11**	**652.621.11**	790.500.01	651.999.03	990.016.00	991.060.00
12,7	30	70	10	**651.127.11**				790.300.01	651.999.02	990.071.00	991.063.00
12,7	30	80	10				**651.727.11**	790.300.01	651.999.02	990.071.00	991.063.00
12,7	50	103	10				**652.628.11**	790.500.01	651.999.03	990.016.00	991.060.00
14	30	73	10		**651.140.11**			790.300.01	651.999.02	990.071.00	991.063.00

Frese a taglienti diritti per laminati con coltellini reversibili



652

INSERT CARBIDE Z1 RH 2X LONGER LIFE

Fresa a taglienti diritti per rifilatura con coltello intercambiabile fissato con vite Torx. Specifica per tutte le applicazioni che richiedono poco tempo e basso investimento economico.
Il modello 652.120.11 con tagliente da 29,5x9x1,5mm consente la realizzazione di tagli di lunghezza 40mm attraverso più passaggi. Adatta per fresature, rifiniture e scanalature su pannelli (laminati in truciolare, pannelli da lavoro, MDF).
Da utilizzare su fresatrici portatili.

CORRETTO POSIZIONAMENTO DEL COLTELLO

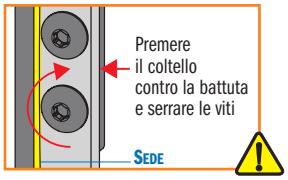

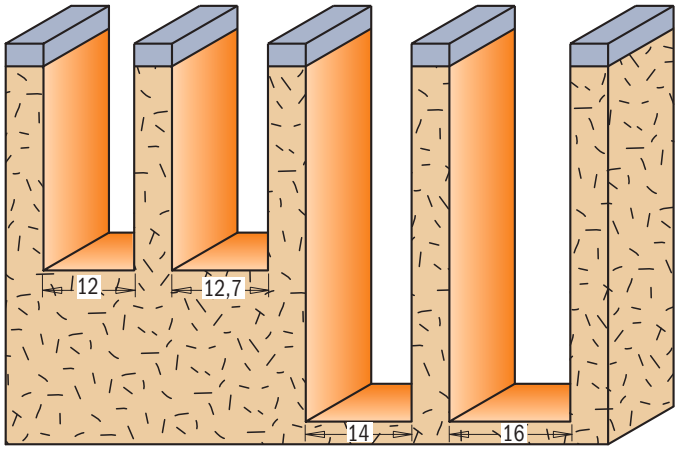

Profili in scala 1:1

D mm	I mm	L mm	Conf. Da	CODICE S=Ø8mm	CODICE S=Ø12mm	CODICE S=Ø12,7mm	Ricambi		
12	29,5	79	10	**652.120.11**			790.295.09	990.072.00	991.061.00
12	39,5	90	10	**652.122.11**			790.395.09	990.072.00	991.061.00
12,7	29,5	89	10			**652.627.11**	790.295.09	990.072.00	991.061.00
14	50	96	10		**652.141.11**		790.500.09	990.072.00	991.061.00
16	50	96	10		**652.161.11**		790.500.09	990.072.00	991.061.00

Frese per forare e rifilare a taglienti diritti con coltellini reversibili



653

INSERT CARBIDE · MEC · Z1+1 · RH · 2X LONGER LIFE

Fresa a taglienti diritti di alta precisione con coltello inclinato intercambiabile e coltello laterale fissato tramite vite speciale Torx. Adatta per fresature e rifiniture, tagli inclinati e scanalature su pannelli (laminati in truciolare, MDF) e legno duro. Da utilizzare su fresatrici portatili e macchine punto/punto, pantografi a CNC.

CORRETTO POSIZIONAMENTO DEL COLTELLO

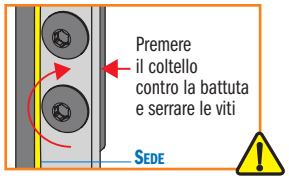

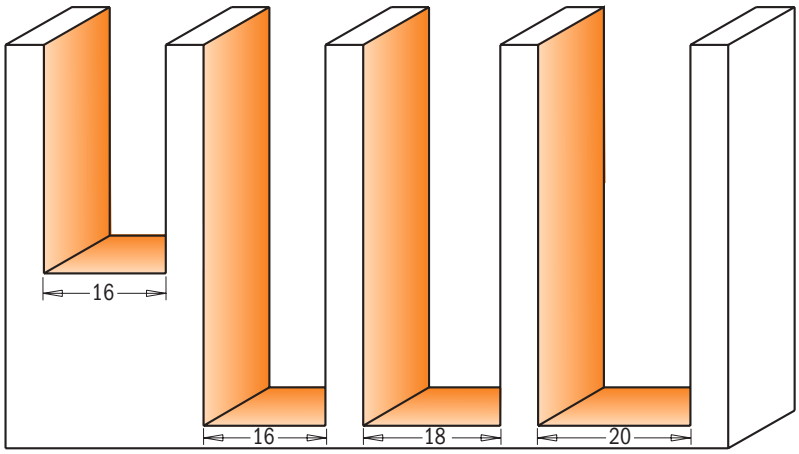

Profili in scala 1:1

D mm	I mm	L mm	CONF. DA	CODICE S=Ø8mm	CODICE S=Ø12mm	CODICE S=Ø12,7mm	CODICE S=Ø20mm	Ricambi					
15,8	28,3	92	10			**653.158.11**		790.283.12	990.074.00	990.075.00	790.075.00	990.072.00	991.061.00
15,8	48,3	112	10			**653.159.11**		790.483.12	990.074.00	990.075.00	790.075.00	990.072.00	991.061.00
16	28,3	82	10	**653.160.11**				790.283.12	990.074.00	990.075.00	790.075.00	990.072.00	991.061.00
16	28,3	92	10		**653.161.11**		**653.661.11**	790.283.12	990.074.00	990.075.00	790.075.00	990.072.00	991.061.00
16	48,3	111,5	10		**653.162.11**		**653.662.11**	790.483.12	990.074.00	990.075.00	790.075.00	990.072.00	991.061.00
18	48,3	111,5	10				**653.681.11**	790.483.12	990.074.00	990.075.00	790.075.00	990.072.00	991.061.00
20	48,3	111,5	10				**653.701.11**	790.483.12	990.074.00	990.075.00	790.096.00	990.072.00	991.061.00

Frese a taglienti diritti con coltellini reversibili



655

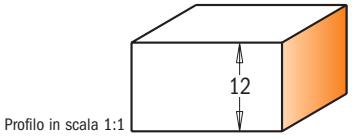

Profilo in scala 1:1

654



INSERT CARBIDE · MEC · Z2 · RH · 2X LONGER LIFE

Fresa a taglienti diritti con due coltelli intercambiabili fissati da viti speciali Torx. Il coltello superiore presenta un'affilatura di 3° per l'esecuzione di forature e tagli inclinati di precisione. Adatta per finiture, fresature e scanalature su pannelli (laminati in truciolare, MDF) e legno duro. Da utilizzare su fresatrici portatili e macchine punto/punto, pantografi a CNC.

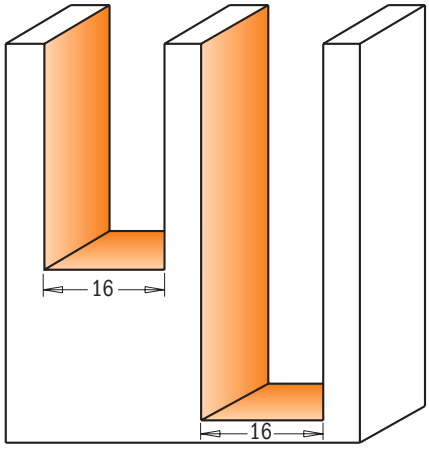

Profili in scala 1:1

CORRETTO POSIZIONAMENTO DEL COLTELLO

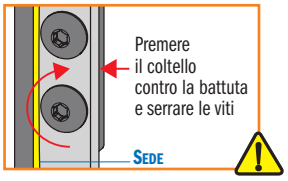

D mm	I mm	L mm	CONF. DA	CODICE S=Ø8mm	CODICE S=Ø12mm	CODICE S=Ø12,7mm	CODICE S=Ø20mm	Ricambi		
16	28,3	76	10	**654.160.11**				790.283.12	990.073.00	991.061.00
16	28,3	87	10		**654.161.11**	**654.661.11**		790.283.12	990.073.00	991.061.00
16	48,3	105	10		**654.162.11**		**654.662.11**	790.483.12	990.073.00	991.061.00
19	12	45	10	**655.190.11**				790.120.00	990.075.00	991.061.00

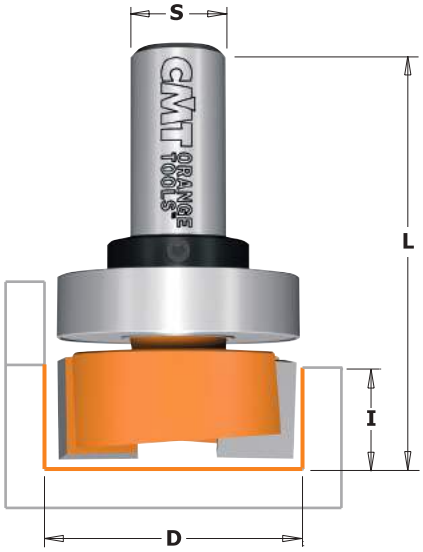

7/8/901B

HW Z2 RH

Le cerniere perfettamente mortasate sono il segno di riconoscimento del bravo artigiano che fornisce alti standard di lavorazione. La CMT ha creato una selezione di frese per mortasare ad alto livello.
Queste frese, dotate di due precisi taglienti in carburo di tungsteno, sono state progettate per ottenere bordi perfetti ed una base piatta e liscia. I taglienti con angolo assiale negativo creano un taglio senza strappi o imperfezioni.
Potrete eseguire tagli netti a mortasa per cerniere, per componenti vari, o per gradini antisdrucciolevoli.
Lavorano bene su legno naturale o compositi e sono compatibili con qualunque elettrofresatrice o pantografo.

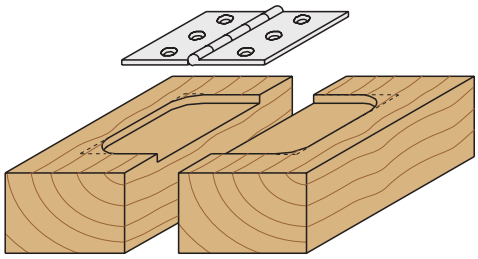

Ecco come incassare la tradizionale cerniera a cilindro utilizzando le frese per mortasare.

7/8/901

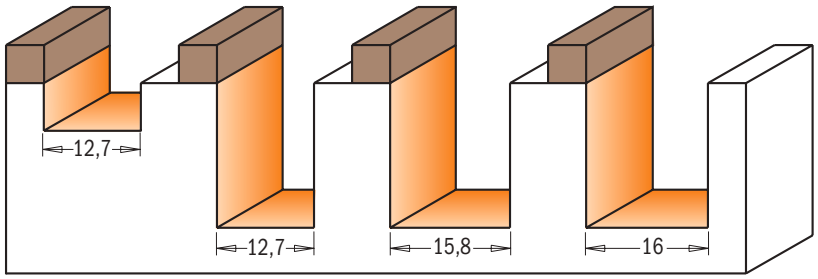

Profili in scala 1:1



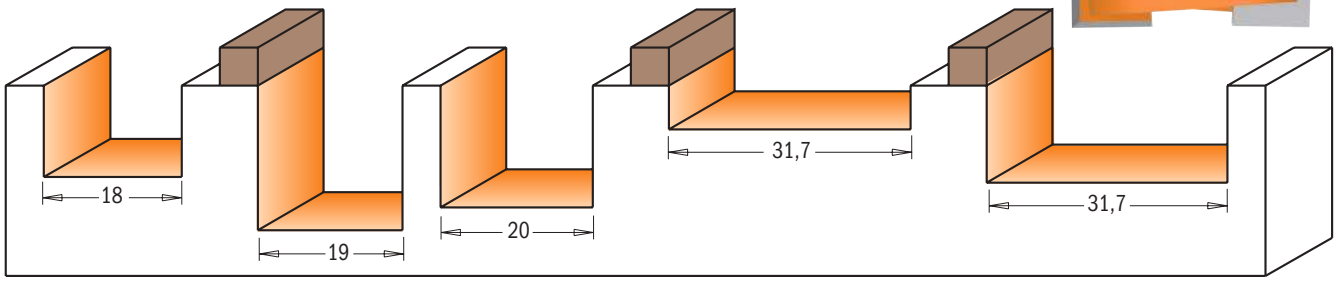

D mm	I mm	L mm	Conf. Da	CODICE S=Ø6mm	CODICE S=Ø6,35mm	CODICE S=Ø8mm	CODICE S=Ø12mm	CODICE S=Ø12,7mm
12,7	6,35	41	10		**801.128.11**			
12,7	19	54	10	**701.127.11**	**801.127.11**	**901.127.11**		
12,7	19	60	10				**901.627.11**	**801.627.11**
15,8	19	57	10		**801.158.11**			
16	19	54	10	**701.160.11**		**901.160.11**		
18	16	48	10	**701.180.11**		**901.180.11**		
19	19	54	10	**701.190.11**	**801.190.11**	**901.190.11**		
19	19	57	10					**801.690.11**
20	16	48	10	**701.200.11**		**901.200.11**		
31,7	5,7	63	10					**801.818.11**
31,7	12,7	48	10		**801.317.11**			
31,7	12,7	54	10				**901.817.11**	**801.817.11**
Con cuscinetto di guida								
12,7	6,35	41	10		**801.128.11B**			
12,7	19	54	10		**801.127.11B**			
15,8	19	57	10		**801.158.11B**			
16	19	54	10			**901.160.11B**		
19	19	54	10	**701.190.11B**				
19	19	54	10		**801.190.11B**			
31,7	5,7	63	10					**801.818.11B**
31,7	12,7	54	10					**801.817.11B**

Ricambi



791.010.00	541.001.00	991.056.00
791.010.00	541.001.00	991.056.00
791.009.00	541.001.00	991.056.00
791.025.00	541.004.00	991.056.00
791.007.00	541.003.00	991.056.00
791.004.00	541.001.00	991.056.00
791.015.00	541.002.00	991.056.00
791.015.00	541.002.00	991.056.00

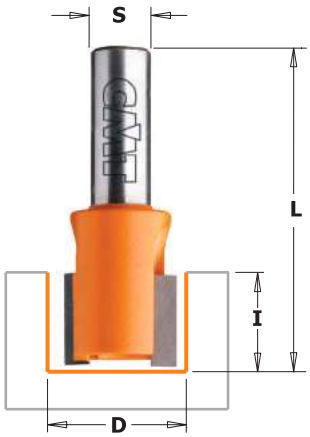

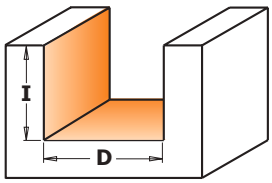

Profilo in scala 1:1

7/902

HW Z2 RH

Queste frese sono ideali per fresate laterali di profondità limitata, come uno scasso per cerniere.

SUGGERIMENTI: alla fine delle fresature gli angoli dovranno essere squadrati tramite scalpello.

Ideale per scassi per cerniere

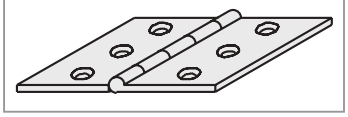

Lo speciale design garantisce prestazioni ottimali in termini di scarico del truciolo e capacità di foratura.



D mm	I mm	L mm	CONFEZIONE DA	CODICE S=Ø6mm	CODICE S=Ø8mm
12	12	38	10	**702.120.11**	**902.120.11**
13	12	38	10	**702.130.11**	**902.130.11**
14	12	38	10	**702.140.11**	**902.140.11**
15	12	38	10	**702.150.11**	**902.150.11**
16	12	38	10	**702.160.11**	**902.160.11**
18	12	38	10	**702.180.11**	**902.180.11**
20	11	38	10	**702.200.11**	**902.200.11**
22	11	38	10	**702.220.11**	**902.220.11**
23	11	38	10	**702.230.11**	**902.230.11**
24	11	38	10	**702.240.11**	**902.240.11**
25	11	38	10	**702.250.11**	**902.250.11**

Dado e frese a mortasare

852B

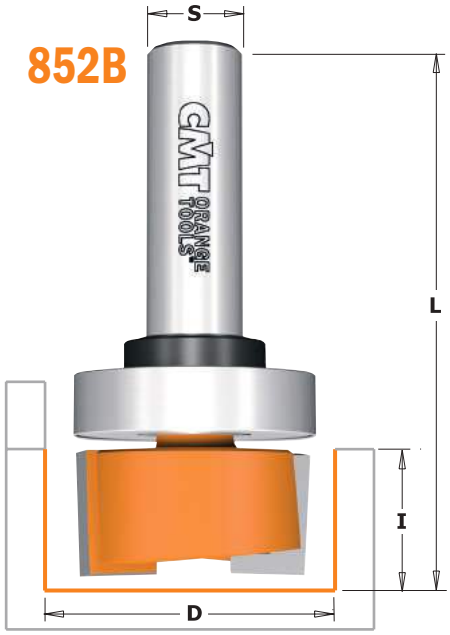



852

HW Z2 RH

Frese perfette per lucidare zoccoli di legno e levigare parti grezze. Realizzate in acciaio rinforzato con taglienti in metallo duro ed ampio spessore, queste frese si distinguono per duttilità. Utilizzatele per eliminare vernice e smalti.
Disponibili con cuscinetto di guida per lavori che richiedono notevole precisione.

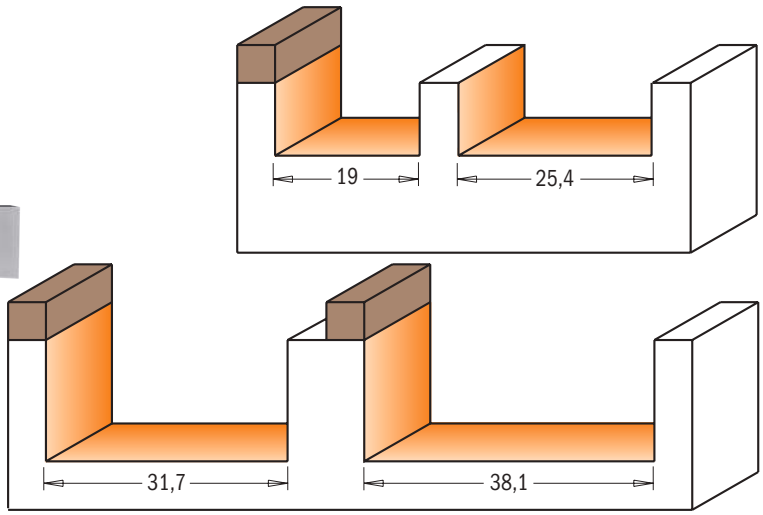

Profili in scala 1:1

D mm	I mm	L mm	CONFEZIONE DA	CODICE S=Ø6,35mm		CODICE S=Ø12,7mm
19	9,5	57	10	**852.001.11**		
19	9,5	63,5	10			**852.501.11**
25,4	9,5	57	10			**852.502.11**
31,7	15,8	70	10			**852.503.11**
38,1	15,8	70	10			**852.504.11**
Con cuscinetto di guida						
19	9,5	57	10	**852.001.11B**		
19	9,5	63,5	10			**852.501.11B**
31,7	15,8	70	10			**852.503.11B**
38,1	15,8	70	10			**852.504.11B**

Ricambi



791.004.00	541.001.00	991.056.00
791.011.00	541.002.00	991.056.00
791.015.00	541.002.00	991.056.00
791.020.00	541.002.00	991.056.00

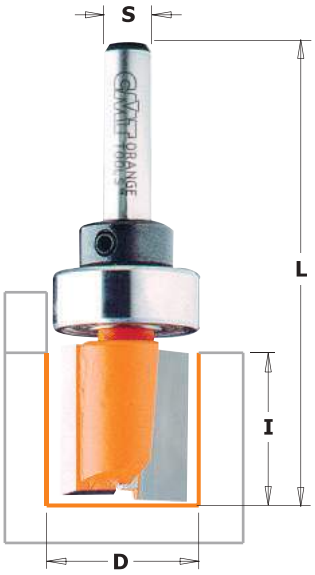

7/8/911B

HW Z2 RH

Con i nostri utensili a due taglienti e con una serie di adeguate sagome potrete cimentarvi nella produzione accurata di componenti per armadietti, mobili, insegne, giocattoli o qualsiasi altra cosa suggerita dalla fantasia.

RACCOMANDAZIONI DI SICUREZZA: la fresatrice deve essere in perfette condizioni. La sagoma deve essere saldamente assicurata al legno per eseguire questo tipo di lavorazione in assolute condizioni di sicurezza. Optate sempre per una fresa più corta possibile.

SUGGERIMENTI: molte sagome complicate possono essere abilmente create con le nostre frese. Il tagliente deve essere collocato più in basso della sagoma per evitare di danneggiarla.

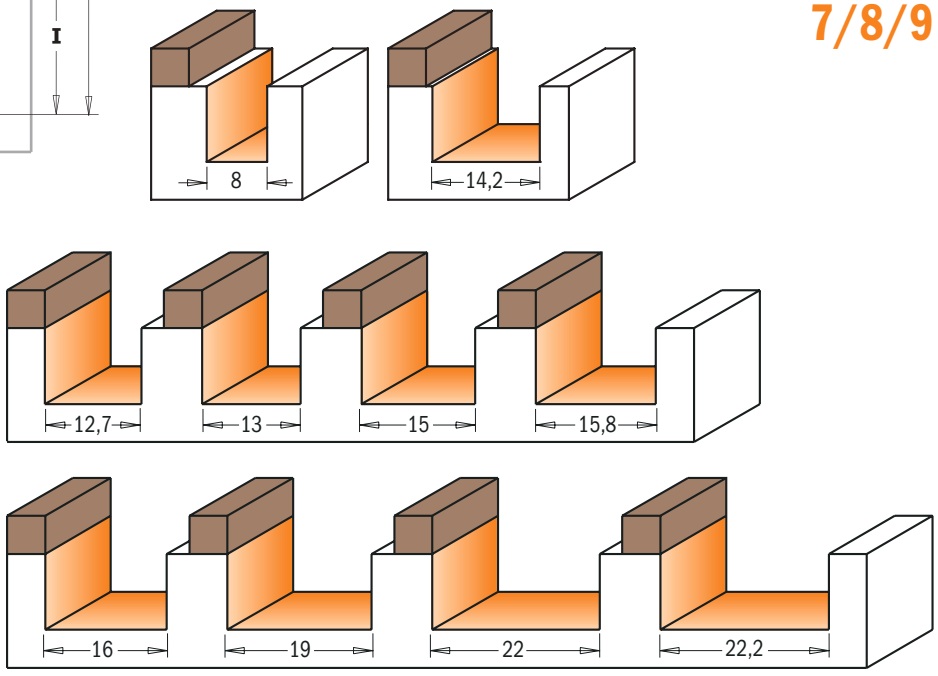

Profili in scala 1:1

7/8/912B



D mm	I mm	L mm	CONF. DA	CODICE S=Ø6mm	CODICE S=Ø6,35mm	CODICE S=Ø8mm	CODICE S=Ø12mm	CODICE S=Ø12,7mm	Ricambi		
8	25,4	70	10		**811.081.11B**				791.010.00	541.001.00	991.056.00
12,7	19	57,2	10		**811.127.11B**				791.010.00	541.001.00	991.056.00
13	20	57	10	**711.130.11B**					791.023.00	541.003.00	991.056.00
14,2	14,2	57,2	10		**811.142.11B**				791.009.00	541.001.00	991.056.00
15	20	57	10	**711.150.11B**					791.024.00	541.003.00	991.056.00
15,8	12,7	58	10		**811.159.11B**				791.009.00	541.001.00	991.056.00
15,8	19	66,5	10		**811.158.11B**				791.009.00	541.001.00	991.056.00
16	20	57	10			**911.160.11B**			791.025.00	541.004.00	991.056.00
19	20	57	10	**711.190.11B**					791.007.00	541.003.00	991.056.00
19	20	57,2	10		**811.191.11B**				791.004.00	541.001.00	991.056.00
19	25,4	63,5	10					**811.690.11B**	791.011.00	541.002.00	991.056.00
22	20	57	10			**911.220.11B**			791.005.00	541.004.00	991.056.00
22,2	25,4	66,5	10					**811.222.11B***	791.021.00	541.006.00	991.056.00
Serie lunga											
12,7	31,7	70	10		**812.127.11B**				791.010.00	541.001.00	991.056.00
15	31,7	66,5	10	**712.150.11B**					791.024.00	541.003.00	991.056.00
15,8	31,7	70	10		**812.158.11B**				791.009.00	541.001.00	991.056.00
16	31,7	66,5	10			**912.160.11B**			791.025.00	541.004.00	991.056.00
19	38,1	82,5	10				**912.690.11B**		791.011.00	541.005.00	991.056.00
19	38,1	82,5	10					**812.690.11B**	791.011.00	541.002.00	991.056.00
19	50,8	92	10				**912.691.11B**		791.011.00	541.005.00	991.056.00
19	50,8	92	10					**812.691.11B**	791.011.00	541.002.00	991.056.00

Cuscinetto guida leggermente più grande (Ø12,7mm) rispetto al suo diametro di taglio (Ø8mm).

*** Attacco Ø9,5mm con boccola Ø9,5/12,7mm (799.001.00)**



652B

INSERT CARBIDE Z1 RH 2X LONGER LIFE

Fresa a taglienti diritti con un coltello intercambiabile fissato da viti speciali Torx.
Per speciali applicazioni che richiedono velocità ed economicità. Il coltello da consente la realizzazione di tagli di lunghezza 40mm attraverso più passaggi. La fresa è equipaggiata con un cuscinetto di guida sopra il tagliente che consente di posizionare la sagoma sul legno. Adatta per finiture, fresature e scanalature su pannelli (laminati in truciolare, MDF) e legno duro. Da utilizzare su fresatrici portatili.



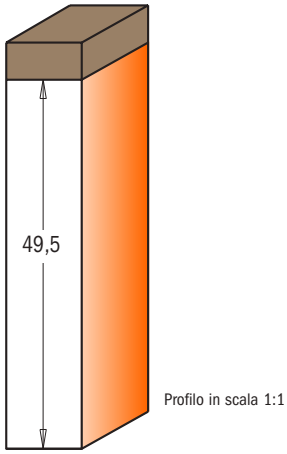

Profilo in scala 1:1

D mm	I mm	L mm	CONF. DA	CODICE S=Ø12mm	CODICE S=Ø12,7mm	Ricambi					
19	49,5	100	10	**652.690.11B**	**652.691.11B**	790.495.09	990.072.00	991.061.00	791.011.00	541.002.00	991.056.00

Frese a taglienti diritti per rifilare



656

INSERT CARBIDE Z2 RH 2X LONGER LIFE

Fresa a taglienti diritti con due coltelli intercambiabili fissati da viti speciali Torx.
Il coltello superiore presenta un'affilatura di 3° per l'esecuzione di forature e tagli inclinati di precisione.
La fresa è equipaggiata con un cuscinetto di guida sopra il tagliente che consente di posizionare la sagoma sul legno.
Adatta per finiture, fresature e scanalature su pannelli (laminati in truciolare, MDF) e legno duro.
Da utilizzare su fresatrici portatili.



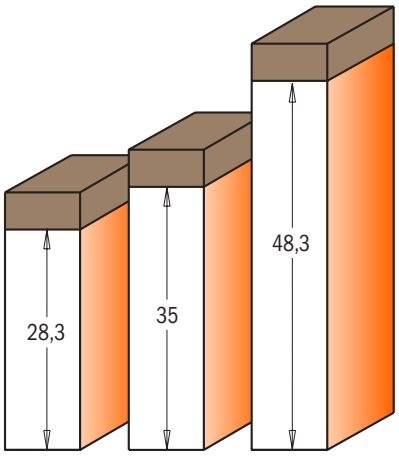

Profili in scala 1:1

D mm	I mm	L mm	CONF. DA	CODICE S=Ø8mm	CODICE S=Ø12mm	CODICE S=Ø12,7mm	Ricambi					
16	35	80	10	**656.160.11**			790.283.12	990.076.00	991.061.00	791.025.00	541.004.00	991.056.00
19	28,3	69	10	**656.190.11**			790.283.12	990.075.00	991.061.00	791.034.00	541.004.00	991.056.00
19	28,3	79	10			**656.691.11**	790.283.12	990.075.00	991.061.00	791.011.00	541.002.00	991.056.00
19	48,3	100	10		**656.692.11**	**656.693.11**	790.483.12	990.075.00	991.061.00	791.011.00	541.002.00	991.056.00

Frese a taglienti diritti per sede guarnizioni per serramenti



7/813.001



191.635



711.031

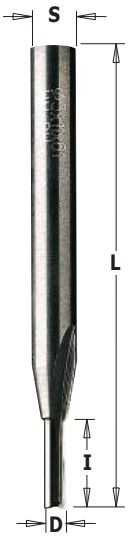

712.030
712.040
812.032

HWM Z2 RH

Se avete bisogno di eseguire canali per il fissaggio di guarnizioni in gomma sulle vostre vecchie porte e finestre allora queste sono le frese di cui non potete fare a meno.
Capaci di fresare fino a 12mm. di profondità, queste frese a taglienti diritti offrono un'alta resistenza alla rottura grazie alla costruzione in micrograna di carburo integrale.
Il risparmio che ne consegue viene massimizzato per tutti quei lavori in cui si richiedono scanalature da 3mm; qui è infatti possibile utilizzare la stessa fresa per entrambi i lati.

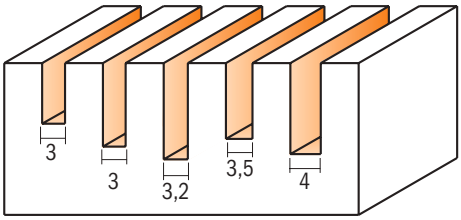

Profili in scala 1:1

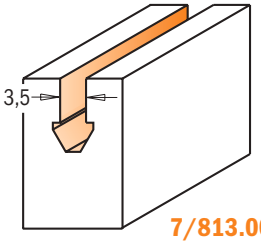

7/813.001.11

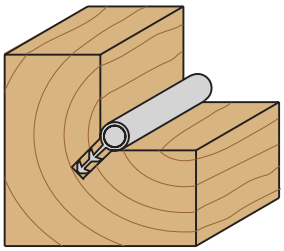

D mm	I mm	L mm	Confezione da	CODICE S=Ø6mm	CODICE S=Ø6,35mm
3	8	70	10	**711.031.11**	
3	11	60	10	**712.030.11**	
3,2	12,7	50,8	10		**812.032.11**
3,5	12	60	10	**191.635.11**	
4	12	60	10	**712.040.11**	
3,5	8	70	10	**713.001.11**	
3,5	8	63,5	10		**813.001.11**

Frese a taglienti combinati per rifilare

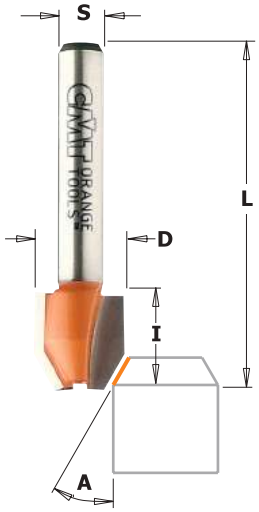

7/8/921

HW Z2 α RH

Ora potrete tagliare, rifilare e smussare ogni tipo di laminato senza dover cambiare utensile e al tempo stesso senza rinunciare ad un alto standard di lavorazione. Queste frese (serie 7/8/921) sono molto utili anche per semplici lavori ad angolo vivo su legni duri o teneri. Le frese sono disponibili nelle tre misure più comuni ed ognuna può fare due tipi di rifili: smussato o diritto.

Nota: utilizzare queste frese con una guida.

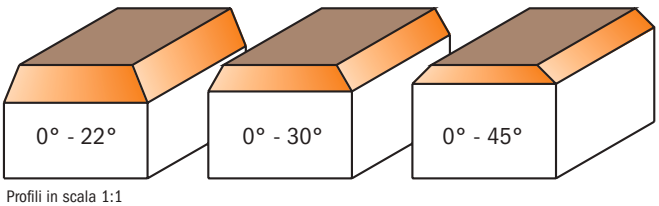

Profili in scala 1:1

A	D mm	I mm	L mm	Confezione da	CODICE S=Ø6mm	CODICE S=Ø6,35mm	CODICE S=Ø8mm		
0° - 22°	12	12,7	44,5	10	**721.022.11**	**821.022.11**			
0° - 30°	12	12,7	44,5	10	**721.030.11**	**821.030.11**	**921.030.11**		
0° - 45°	12	12,7	44,5	10	**721.045.11**	**821.045.11**			

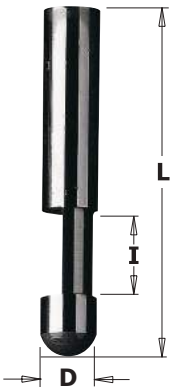

742.095
842.095

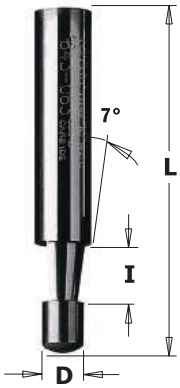

743.060
843.063

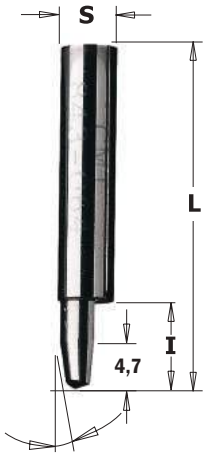

843.064

7/842 - 7/843

HWM Z1 RH

Ora potrete tagliare, rifilare e smussare ogni tipo di laminato ad un alto standard di lavorazione senza dover cambiare utensile. Con queste frese in metallo duro integrale potete velocemente ottenere delle ottime finiture o delle rifilature inclinate. Scegliete tra un taglio diritto a 7° o la rifilatura combinata 0°-10°. Particolarmente indicate su laminati.

NOTA: utilizzare queste frese con una guida.



Masterpack

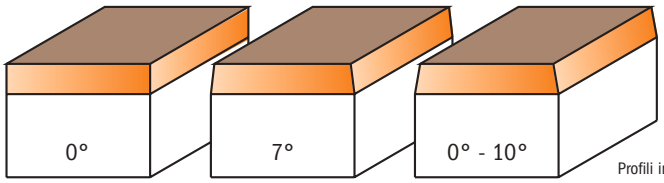

Profili in scala 1:1

A	D mm	I mm	L mm	CONFEZIONE DA	CODICE S=Ø6mm	CODICE S=Ø6,35mm		
0°	6	9,5	38,1	10	**742.095.11**			
0°	6,35	9,5	38,1	10		**842.095.11**		
7°	4,5 - 6	6	38,1	10	**743.060.11**			
7°	4,76 - 6,35	6,35	38,1	10		**843.063.11**		
0° - 10°	6,35	9,5	38,1	10		**843.064.11**		
50 pz. in masterpack								
0°	6,35	9,5	38,1			**842.095.11-X50**		
7°	4,76 - 6,35	6,35	38,1			**843.063.11-X50**		

Frese per smussare e rifilare

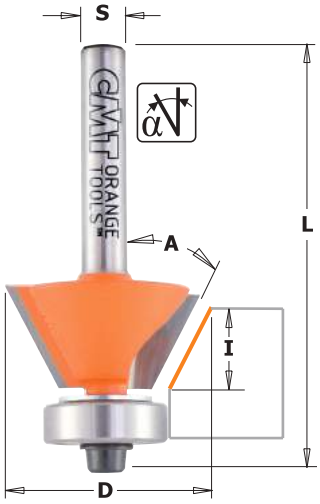

809.022
809.025
7/909.260
7/910.260

7/907 - 7/8/909 - 7/910

HW Z2 Z3 RH

La fresa 7/907 è ideale per rifilare laminati con velocità, precisione ed efficienza, senza cambiare utensile troppo spesso.
Se predisposta alla massima profondità otterrete tagli perfettamente squadrati, se invece la sollevate leggermente potrete realizzare smussi con inclinazione a 25°che prevengono le scheggiature. Se abbassate la fresa (7/909 - 7/910) fino alla massima profondità di taglio otterrete bordi e smussi precisi sia su legni teneri che duri.
Gli smussi sono consigliabili su quelle parti dei mobili che risentono particolarmente dell'usura, come le gambe dei tavoli o bordi facilmente scheggiabili.



7/907.210

NON BLOCKING



7/809.016



809.023
Z3

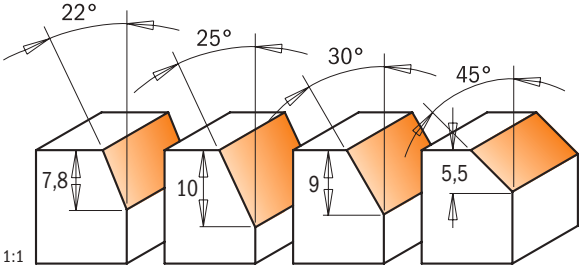

Profili in scala 1:1

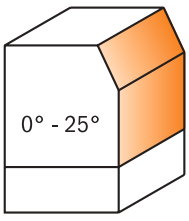

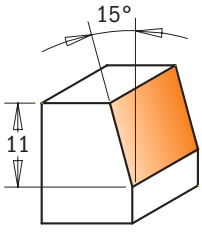

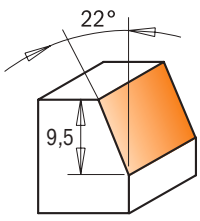

A	D mm	I mm	L mm	Z	CONF. DA	CODICE S=Ø6mm	CODICE S=Ø6,35mm	CODICE S=Ø8mm	Ricambi			
0° - 25°	19 - 24,5	16 (10+6)	56,5	2	10	**707.210.11**		**907.210.11**		791.007.00	990.004.00	991.062.00
15°	18,6	11	57	2	10	**709.016.11**	**809.016.11**		990.422.00	791.044.00	990.058.00	991.057.00
22°	12,7	7,8	47,6	2	10		**809.022.11**			791.035.00	990.062.00	991.060.00
22°	17,5	9,5	51	3	10		**809.023.11**		990.422.00	791.002.00	990.058.00	991.057.00
25°	19,05	10	52,4	2	10		**809.025.11**		990.422.00	791.002.00	990.058.00	991.057.00
30°	27	9	55	2	10	**709.260.11**		**909.260.11**	990.423.00	791.018.00	990.058.00	991.057.00
45°	27	5,5	51,5	2	10	**710.260.11**		**910.260.11**	990.423.00	791.018.00	990.058.00	991.057.00

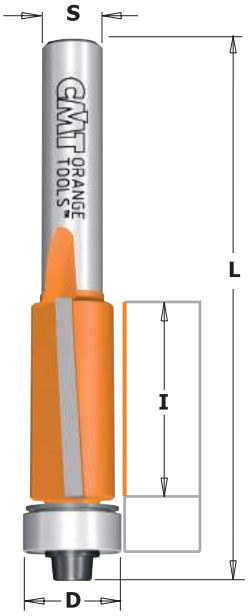



8/906.227.11
Z3

7/8/906

HWM HW Z2 Z3 RH

Per rifilare nelle situazioni più difficili abbiamo progettato una serie di frese veramente indispensabili. Le misure che abbiamo realizzato potranno soddisfare ogni esigenza. Potrete impiegare queste frese con riporti in carburo di tungsteno per lavori di precisione su laminati, oppure per un veloce lavoro a sagoma.

Suggerimenti: queste frese sono eccellenti per realizzare delle mortase passanti sul legno. Con una fresa a tagli diritti Ø13mm (711.130.11) create un canale profondo di circa 5mm sul lato del pezzo di legno dove volete eseguire la mortasa passante. Con una punta elicoidale Ø13mm (517.130.31) praticate un foro in una estremità del canale attraversando il legno. Capovolgere il legno per ultimare la mortasa. Usate una fresa per rifilare Ø12,7mm con lunghezza di taglio leggermente superiore allo spessore del listello, seguendo con il cuscinetto di guida il tracciato del canale che avete eseguito sul lato opposto del legno.

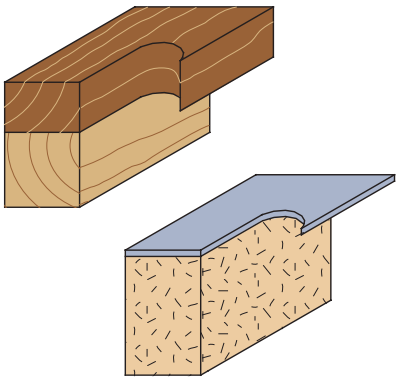

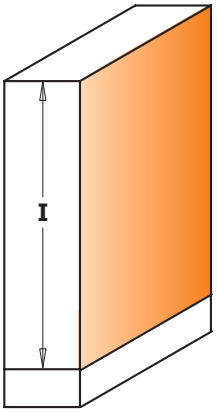

Profilo in scala 1:1



Masterpack

• **HWM**

I mm	D mm	L mm	α	Conf. Da	CODICE S=Ø6mm	CODICE S=Ø6,35mm	CODICE S=Ø8mm	CODICE S=Ø12mm	CODICE S=Ø12,7mm	Ricambi			
•25,4	6,35	63,5	0°	10	**706.064.11**	**806.064.11**				791.035.00		990.113.00	541.009.00
12,7	9,5	55,5	0°	10	**706.096.11**	**806.096.11**	**906.096.11**			791.002.00	990.422.00	990.058.00	
12,7	12,7	57,8	-5°	10	**706.128.11**	**806.128.11**	**906.128.11**			791.003.00	990.423.00	990.058.00	
12,7	12,7	70,6	-5°	10				**906.628.11**	**806.628.11**	791.003.00	990.423.00	990.058.00	
16	19	57,1	-5°	10	**706.190.11**		**906.190.11**			791.007.00		990.004.00	
25,4	9,5	68,2	0°	10	**706.095.11**	**806.095.11**	**906.095.11**			791.002.00	990.422.00	990.058.00	
25,4	12,7	70,7	-3°	10	**706.127.11**	**806.127.11**	**906.127.11**			791.003.00	990.423.00	990.058.00	
25,4	12,7	71	0°	10		**806.227.11**	**906.227.11**			791.003.00	990.423.00	990.058.00	
25,4	12,7	86,6	-3°	10				**906.627.11**	**806.627.11**	791.003.00	990.423.00	990.058.00	
38,1	12,7	94	0°	10				**906.629.11**	**806.629.11**	791.003.00	990.423.00	990.058.00	
50,8	12,7	104	0°	10				**906.630.11**	**806.630.11**	791.003.00	990.423.00	990.058.00	
10 pz. in masterpack													
25,4	9,5	68,2	0°			806.095.11-X10							
25,4	12,7	70,7	-3°			806.127.11-X10			806.627.11-X10				
38,1	12,7	94	0°						806.629.11-X10				

Ricambi

991.055.00	Chiave esagonale 0,9mm (per vite M2)
991.057.00	Chiave esagonale per vite 3/32" (990.058.00)
991.062.00	Chiave esagonale per vite 2,5mm (990.004.00)

Set di frese per rifilare



806

HW Z2 RH

Irrinunciabile per ogni rivenditore, questo set deve il suo successo alla doppia opzione di utilizzo che consente di poter scegliere se rifilare laminati o realizzare lavori di sagomatura con l'utilizzo di un solo strumento.

Il set contiene:
806.095.11 - 806.096.11 - 806.191.11.

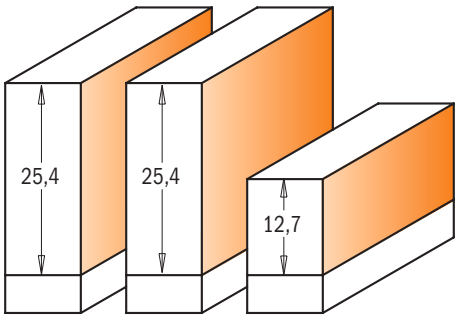

Profili in scala 1:1

Descrizione	Diametro Frese mm	Confezione da	CODICE S=Ø6,35mm
Set di frese per rifilare	9,5x12,7 - 9,5x25,4 - 19x25	5	**806.001.11**

Frese per rifilare a taglienti assiali



7/8/906

HW | α | Z2 | RH

Questi nuovi utensili rappresentano il completamento della vasta gamma di frese per rifilare con cuscinetto di guida di cui dispone CMT. Le principali caratteristiche che li contraddistinguono dagli altri sono il maggior diametro di taglio, 19mm, e l'angolo assiale negativo del tagliente.
Tali caratteristiche vi permetteranno di eseguire rapidamente ed in tutta sicurezza i vostri lavori più difficili che richiedono una voluminosa asportazione di materiale garantendovi al tempo stesso precisione ed ottime finiture.

RACCOMANDAZIONI DI SICUREZZA: polvere e trucioli di laminato possono risultare dannosi per la vostra salute e sicurezza. Si raccomanda di indossare sempre maschere per la polvere e dispositivi di protezione visiva durante le operazioni di fresatura.



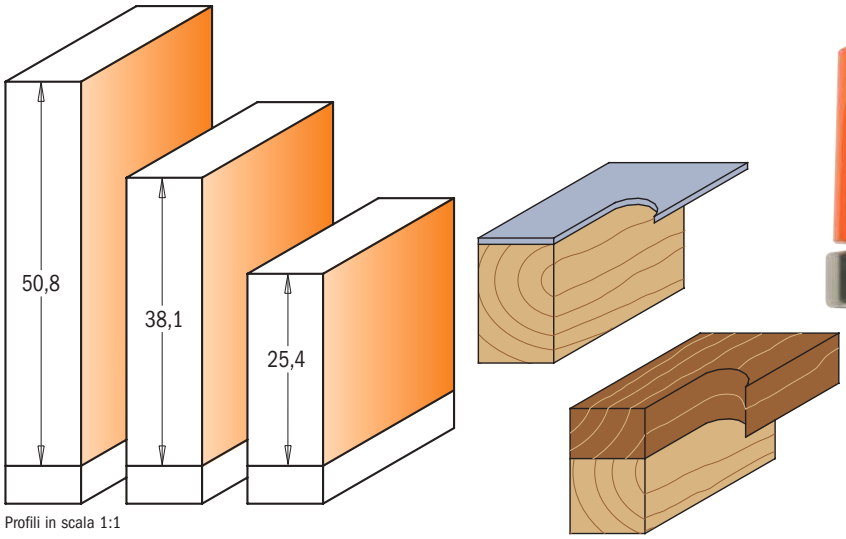

Profili in scala 1:1

I mm	D mm	L mm	α	CONF. DA	CODICE S=Ø6mm	CODICE S=Ø6,35mm	CODICE S=Ø8mm	CODICE S=Ø12mm	CODICE S=Ø12,7mm	Ricambi		
25,4	19	73,9	-5°	10	**706.191.11**	**806.191.11**	**906.191.11**			791.004.00	541.550.00	990.058.00
25,4	19	86,5	-5°	10				**906.691.11**	**806.691.11**	791.004.00	541.550.00	990.058.00
38,1	19	92,9	-3°	10				**906.692.11**	**806.692.11**	791.004.00	541.550.00	990.058.00
50,8	19	109,5	-3°	10				**906.690.11**	**806.690.11**	791.004.00	541.550.00	990.058.00
new 70*	19	118,5	-3°	10				**906.693.11**		791.004.00	541.550.00	990.058.00

* Fresa con tagliente molto lungo. Eseguire più passate con cautela onde evitare rotture. Non garantita!

Ricambi **991.057.00** Chiave esagonale per vite 3/32" (990.058.00)

Frese per rifilare con taglienti in policristallino

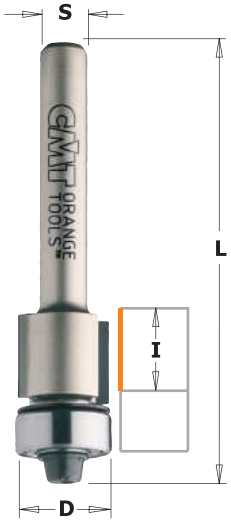

7/8/906 XTREME

DP | LONG LIFE | Z2 | RH

Queste nuove frese con taglienti in policristallino (DP) rappresentano il top della vastissima gamma di frese per rifilare CMT. I taglienti in policristallino (DP) fissano un nuovo standard di performance e valore per le frese per rifilare CMT e garantiscono fresature 40 volte superiori ai classici taglienti in HW.

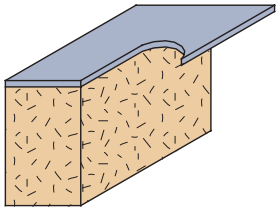

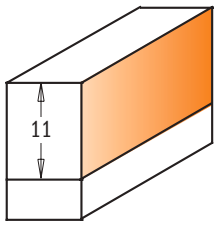

Profilo in scala 1:1

40X LONGER LIFE THAN CARBIDE

I mm	D mm	L mm	CONFEZIONE DA	CODICE S=Ø6mm	CODICE S=Ø6,35mm	CODICE S=Ø8mm	Ricambi			
11	12,7	58,1	10	**706.128.61**	**806.128.61**	**906.128.61**	990.423.00	791.003.00	990.058.00	991.057.00

Frese elicoidali per rifilare con doppio cuscinetto

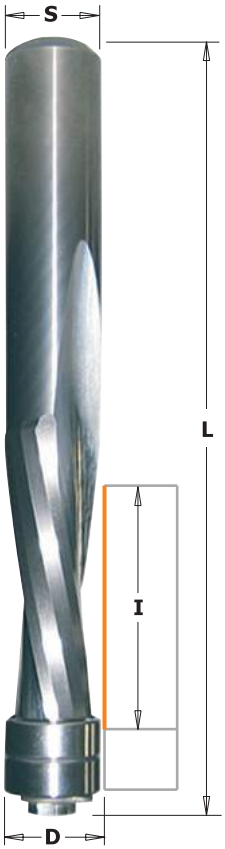

190B-191B-192B

HWM Z2 Z2+2 RH

Le nuove frese elicoidali in metallo duro integrale sono prodotte con uno speciale tipo di super-micrograna ad elevata durezza e un punto di rottura trasversale più alto. Tutto questo, insieme all'angolo di taglio elicoidale, rende queste frese in metallo duro con doppio cuscinetto uno strumento essenziale per il produttore di mobili: permettono infatti di lavorare il legno e i suoi derivati senza scheggiature e con un'espulsione del truciolo più efficace delle frese standard. Durante la lavorazione queste frese si scalderanno meno e i taglienti rimarranno affilati più a lungo, il che si tradurrà in un aumento di produttività.

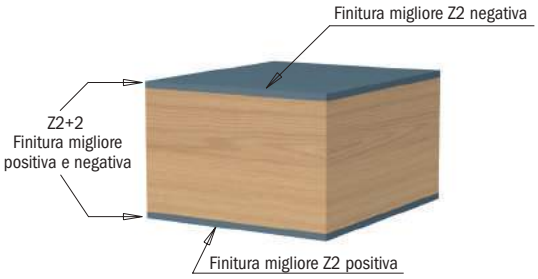

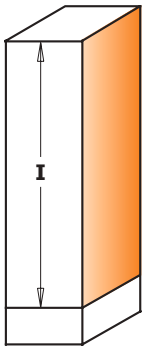

Profilo in scala 1:1

I mm	D mm	L mm	Conf. Da	CODICE S=Ø6mm	CODICE S=Ø6,35mm	CODICE S=Ø12mm	CODICE S=Ø12,7mm	Ricambi	
Z2+2 Positiva & Negativa									
42	12,7	114	10			**190.127.11B**	**190.508.11B**	791.010.00	541.301.00
Z2 Positiva									
25,4	6,35	76,2	10	**191.064.11B**	**191.008.11B**			791.035.00	541.350.00
31,7	12,7	89	10				**191.505.11B**	791.010.00	541.301.00
50,8	12,7	114	10			**191.127.11B**	**191.507.11B**	791.010.00	541.301.00
Z2 Negativa									
31,7	12,7	89	10				**192.505.11B**	791.010.00	541.301.00
50,8	12,7	114	10			**192.127.11B**	**192.507.11B**	791.010.00	541.301.00

Frese per rifilare laminati 3in1

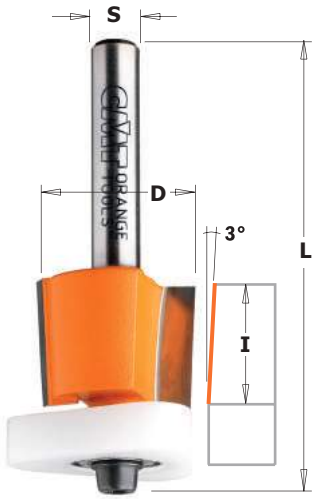

7/8/907

HW Z2 RH

Questa fresa risolve 3 dei problemi più comuni in materia di rifilatura:
1) bloccaggio del cuscinetto. Il nuovo cuscinetto in Delrin® riduce al massimo la possibilità che si blocchi.
2) rigatura del pannello. Il nuovo cuscinetto in Delrin® evita i problemi di rigatura tipici del convenzionale cuscinetto in acciaio.
3) necessità di finitura a mano. La speciale costruzione garantisce una finitura ottimale e limita la necessità di carteggiare.

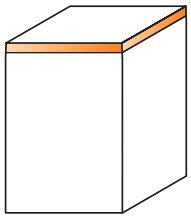
Profilo in scala 1:1

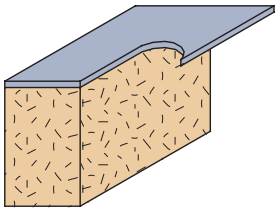

ANTI BLOCCAGGIO

Patent No. D628,218

- Maggiore superficie di guida
- Anti-bloccaggio
- Superficie anti-graffio



Rifilature perfette con i taglienti conici!

I taglienti conici permettono di ottenere fresatura perfette anche dopo la riaffilatura. Ora potrete riaffilare la fresa fino a sei volte senza alcun problema. Ricordate semplicemente di regolare la fresa più in alto o più in basso come riportato nella figura.

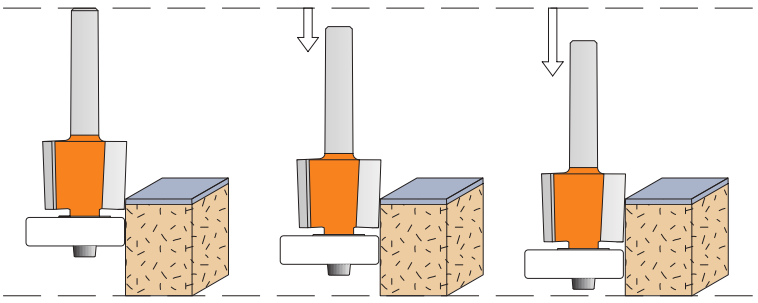

I mm	D mm	L mm	Conf. Da	CODICE S=Ø6mm	CODICE S=Ø6,35mm	CODICE S=Ø8mm	CODICE S=Ø12,7mm	Ricambi			
12,7	12,7	54,2	10	**707.128.11**	**807.128.11**	**907.128.11**		990.422.00	791.042.00	990.058.00	991.057.00
15,87	19	59,3	10	**707.190.11**	**807.190.11**	**907.190.11**		990.423.00	791.043.00	990.058.00	991.057.00
15,87	19	65,7	10				**807.690.11**	990.423.00	791.043.00	990.058.00	991.057.00



657.9

INSERT CARBIDE | Z2 | RH | 2X LONGER LIFE

Per rifilare nelle situazioni più difficili abbiamo progettato una serie di frese veramente indispensabili ed economiche.
Le misure che abbiamo realizzato potranno soddisfare ogni richiesta. Potrete impiegare queste frese con coltellini intercambiabili per lavori di precisione su laminati, oppure per un veloce lavoro a sagoma.

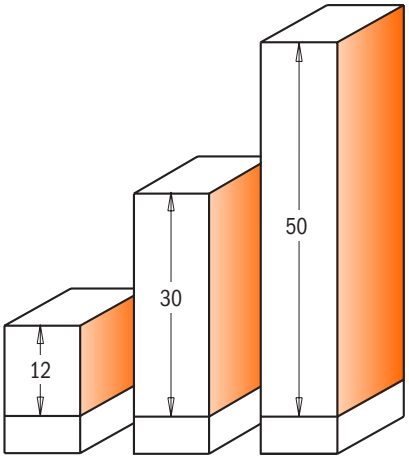

Profili in scala 1:1

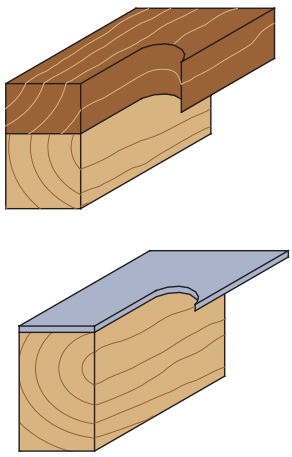

657.1





I mm	D mm	L mm	Conf. Da	CODICE S=Ø6mm	CODICE S=Ø6,35mm	CODICE S=Ø8mm	CODICE S=Ø12mm	CODICE S=Ø12,7mm	Ricambi			
12	19	57	10	**657.194.11**	**657.192.11**	**657.190.11**			790.120.00	990.075.00	991.061.00	791.007.00
30	19	76	10	**657.195.11**					790.300.00	990.075.00	991.061.00	791.007.00
30	19	85	10			**657.191.11**			790.300.00	990.075.00	991.061.00	791.007.00
30	19	87	10					**657.692.11**	790.300.00	990.075.00	991.061.00	791.007.00
50	19	112	10				**657.991.11**	**657.992.11**	790.500.00	990.075.00	991.061.00	791.007.00

Ricambi

990.410.00	Rosetta Ø4,2/Ø9mm per vite M4
990.052.00	Vite TCEI M4x6mm
991.067.00	Chiave esagonale 3mm
541.514.00	Rosetta Ø6,4mm

FILE-FREE Frese per rifilare laminati

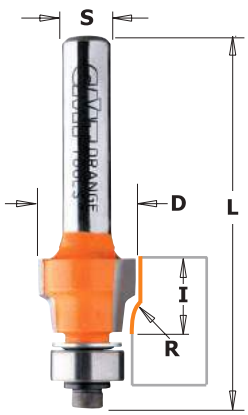

8/907

HW | Z2 | RH

Questa nuova fresa CMT è perfetta per rifilare laminati. I taglienti a raggio concavo, oltre a rifilare, smussano i bordi del materiale, garantendo una superficie liscia al tatto. Non è necessario effettuare alcuna ulteriore operazione di levigatura!

Profili in scala 1:1

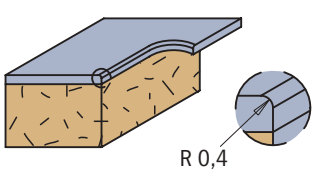

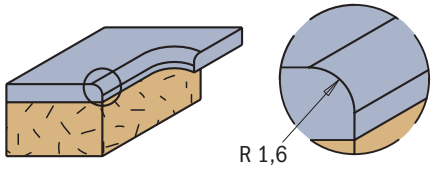

D mm	I mm	R mm	L mm	Conf. Da	CODICE S=Ø6,35mm	CODICE S=Ø8mm	Ricambi			
12,7	9,5	0,4	52	10	**807.004.11**	**907.004.11**	990.422.00	791.002.00	990.058.00	991.057.00
12,7	9,5	1,6	52	10	**807.015.11**	**907.015.11**	990.422.00	791.002.00	990.058.00	991.057.00

Frese per rifilare multifunzione



657B

Questi nuovi utensili rappresentano il completamento della vasta gamma di frese per rifilare con cuscinetto di guida di cui dispone CMT. Le principali caratteristiche che li contraddistinguono dagli altri sono il maggior diametro di taglio 19mm, e il doppio cuscinetto che garantisce maggior stabilità durante la fresatura. Tali caratteristiche vi permetteranno di eseguire rapidamente ed in tutta sicurezza i vostri lavori più difficili che richiedono una voluminosa asportazione di materiale garantendovi al tempo stesso precisione ed ottime finiture.

INSERT CARBIDE · Z2 · RH · 2X LONGER LIFE

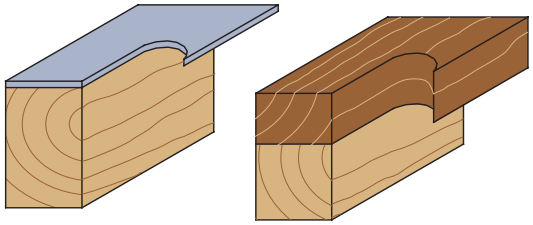



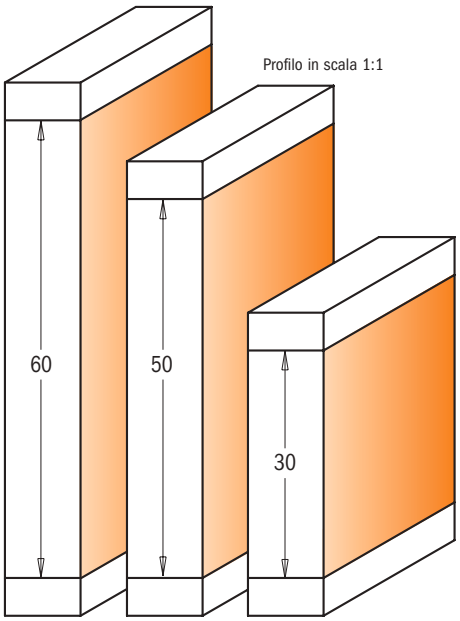

I mm	D mm	L mm	Conf. Da	CODICE S=Ø8mm	CODICE S=Ø12mm	CODICE S=Ø12,7mm	Ricambi					
30	19	90	10	**657.191.11B**			790.300.00	990.075.00	791.007.00	990.052.00	791.034.00	541.004.00
30	19	90	10			**657.692.11B**	790.300.00	990.075.00	791.007.00	990.052.00	791.011.00	541.002.00
50	19	110	10		**657.993.11B**	**657.994.11B**	790.500.00	990.075.00	791.007.00	990.052.00	791.011.00	541.002.00
60	19	120	10		**657.995.11B**	**657.996.11B**	790.600.00	990.075.00	791.007.00	990.052.00	791.011.00	541.002.00

Ricambi

990.410.00 Rosetta Ø4,2/Ø9mm per vite M4
991.067.00 Chiave esagonale 3mm
991.061.00 Chiave Torx T15
991.056.00 Chiave esagonale 1,5mm



Frese per rifilare a taglienti assiali

806/906B

Questi utensili sono dotati di due taglienti e doppio cuscinetto di guida, nonché di un innovativo design di taglio per permettere lavorazioni di precisione su molti tipi di materiale. Non è più necessario capovolgere o spostare la vostra fresa per lavorare e ottenere risultati efficienti! Questa fresa è particolarmente adatta per elementi curvi.

HW · α · Z2 · RH

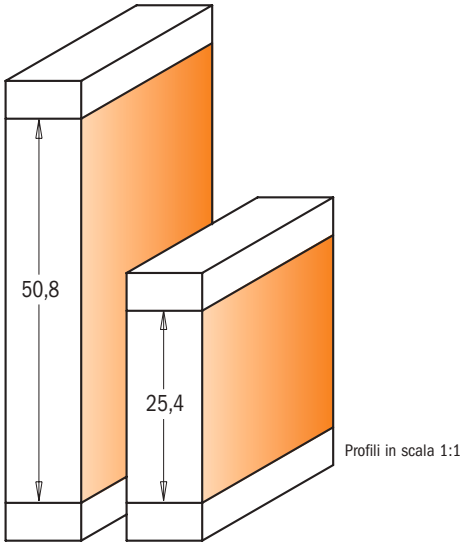

I mm	D mm	L mm	α	Conf. Da	CODICE S=Ø12mm	CODICE S=Ø12,7mm	Ricambi					
25,4	19	86,5	-5°	10	**906.691.11B**		791.004.00	541.550.00	990.058.00	991.057.00	791.011.00	541.005.00
25,4	19	86,5	-5°	10		**806.691.11B**	791.004.00	541.550.00	990.058.00	991.057.00	791.011.00	541.002.00
50,8	19	109,5	-3°	10	**906.690.11B**		791.004.00	541.550.00	990.058.00	991.057.00	791.011.00	541.005.00
50,8	19	109,5	-3°	10		**806.690.11B**	791.004.00	541.550.00	990.058.00	991.057.00	791.011.00	541.002.00

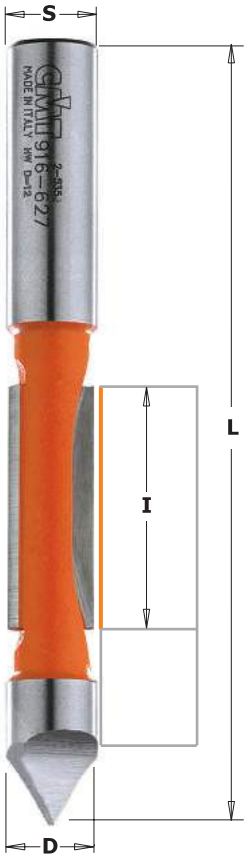

7/8/916

HWM HW Z1 Z1+1 Z2 RH

Quanto tempo occorre per praticare delle aperture su pannelli, cartongesso, porte, finestre o pezzi da assemblare? Questa fresa elimina il tempo perso in certe valutazioni necessarie durante questo noiosissimo lavoro. La cuspide penetra velocemente ed il tagliente lavora con cura, anche la fresa 716.061.11 penetra perfettamente nel legno impiallacciato o laminato e produce velocemente fessure e bordi. Risparmiate tempo con questo unico utensile CMT. Questa fresa è perfetta per aperture e scanalature su legno e laminati.

716.061

RACCOMANDAZIONI DI SICUREZZA: quando fresate vicino a prese elettriche assicuratevi che l'utensile non arrivi in profondità fino a toccare i fili. Operate con la corrente staccata.

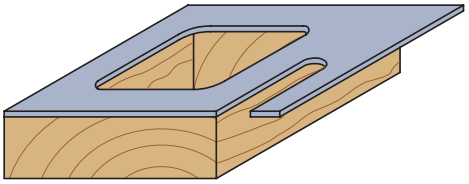

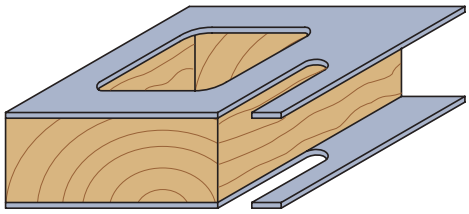



Masterpack

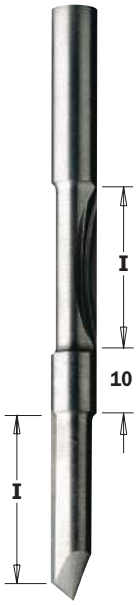

• HWM

D mm	I mm	L mm	Z	CONFEZIONE DA	CODICE S=Ø6mm	CODICE S=Ø6,35mm	CODICE S=Ø8mm	CODICE S=Ø12mm	CODICE S=Ø12,7mm
6	19	64	1	10	**716.060.11**				
•6	19	60	1	10	**716.060.21**				
•6	18+18	70	1+1	10	**716.061.11**				
6,35	19	64	1	10		**816.064.11**			
8	19	64	1	10			**916.080.11**		
9,53	25,4	78	2	10		**816.095.11**			
12	31,7	102	2	10				**916.627.11**	
12,7	31,7	102	2	10					**816.627.11**
10 pz. in masterpack									
12,7	31,7	102	2						**816.627.11-X10**

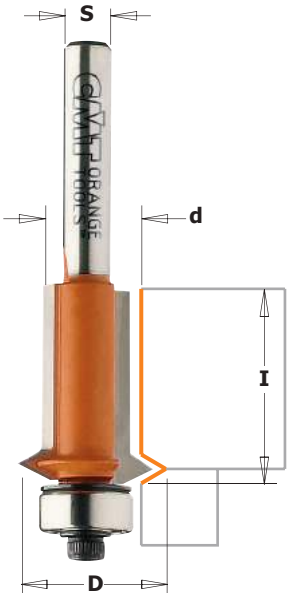

Frese per rifilare e scanalare a "V"

7/8/953

HW Z2 RH

Ecco la fresa ideale per il falegname! Questa fresa è stata concepita esclusivamente per la rifinitura dei telai. La forma a V del tagliente aggiunge una scanalatura lungo le giunture della struttura ed ha il doppio pregio di decorarle e mimetizzarle. È in grado di rifilare strutture fino a 25mm di spessore.

SUGGERIMENTI: per i migliori risultati costruite le vostre strutture in modo tale che la parte in eccesso da rifilare non superi 3mm su ogni lato.

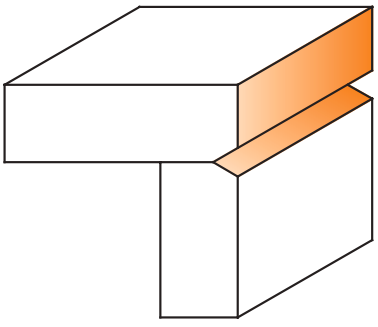

Profilo in scala 1:1

d mm	D mm	I mm	CONF. DA	CODICE S=Ø6mm	CODICE S=Ø6,35mm	CODICE S=Ø8mm	CODICE S=Ø12mm	CODICE S=Ø12,7mm
12,7	19	25,4	10	**753.001.11**	**853.001.11**	**953.001.11**	**953.501.11**	**853.501.11**

Ricambi



990.423.00	791.003.00	990.058.00	991.057.00



8/935.503

HW | Z2 | RH

Il “Maxi set frese a gradino” C.M.T. vi consentirà di realizzare 17 diverse misure di gradini e di operare anche su legno compensato di piccola taglia. Per produrre gradini di grandezza superiore a 12,7mm operate più passaggi fino a raggiungere la desiderata. Disponibile con attacco da 12 e 12,7mm.
Istruzioni incluse.

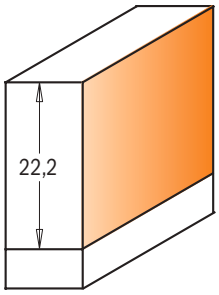

Per rifiliare
usare anello di guida
CODICE 799.517.00

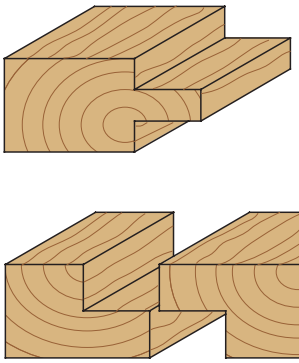

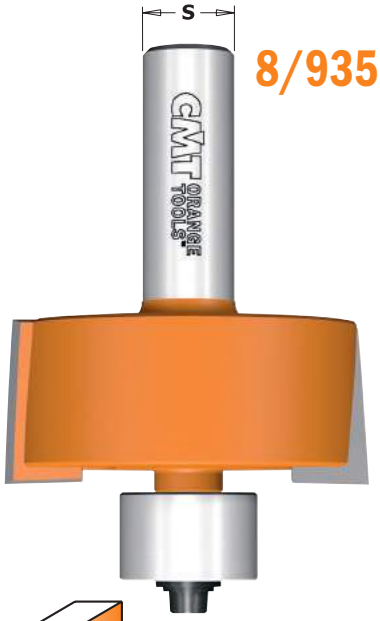

8/935.990

Profili in scala 1:1

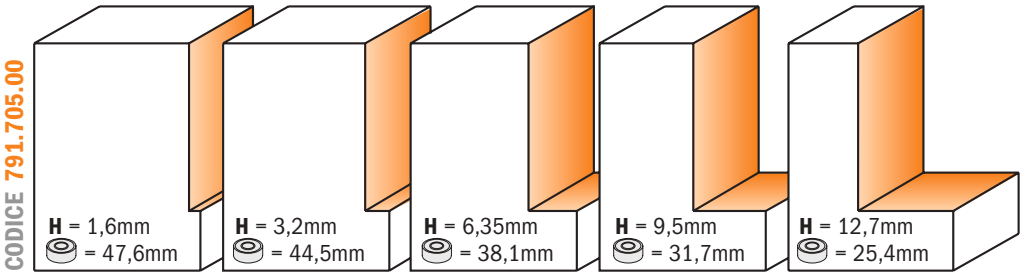

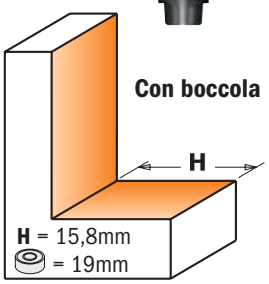

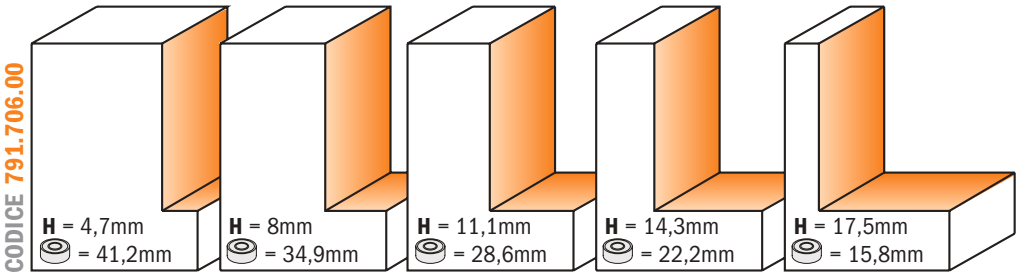

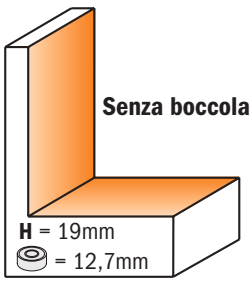

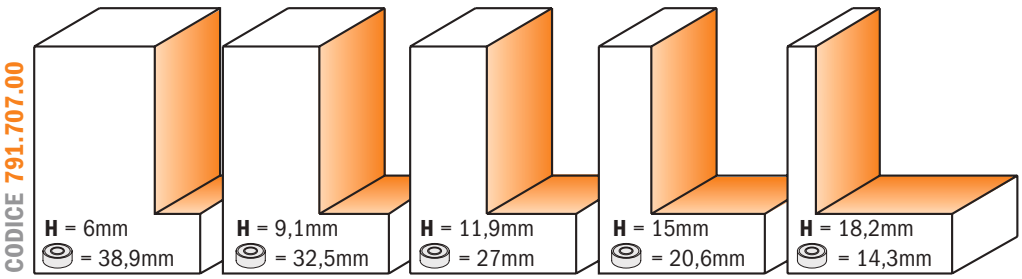

Descrizione	Confezione da	Codice S=Ø12mm	Codice S=Ø12,7mm
Maxi set di frese a gradino (Ø50,8x22,2mm)	1	**935.503.11**	**835.503.11**
Il set contiene: Fresa a gradino con cuscinetto Ø19mm		**935.990.11**	**835.990.11**
Kit (5 pz.) ricambi boccole in alluminio (H=1,6 - 3,2 - 6,35 - 9,5 - 12,7mm gradini)			**791.705.00**
Kit (5 pz.) ricambi boccole in alluminio (H=4,7 - 8 - 11,1 - 14,3 - 17,5mm gradini)			**791.706.00**
Kit (5 pz.) ricambi boccole in alluminio (H=6 - 9,1 - 11,9 - 15 - 18,2mm gradini)			**791.707.00**
Anello di guida Ø50,8mm			**799.517.00**
Kit con viti, rosette e chiavi			**990.452.00**

Maxi fresa a gradino

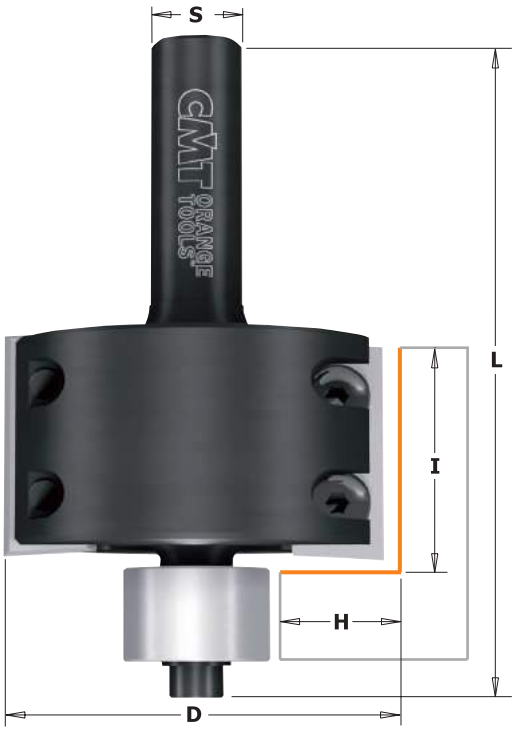

660.9

INSERT CARBIDE · Z2 · RH · 2X LONGER LIFE

La fresa completa dei kit opzionali di cuscinetti vi consentirà di realizzare 17 diverse misure di gradini e di operare anche su legno compensato di piccola taglia. Per produrre gradini di grandezza superiore a 12,7mm operate più passaggi fino a raggiungere la profondità desiderata. Disponibile con attacco da 12 e 12,7mm.



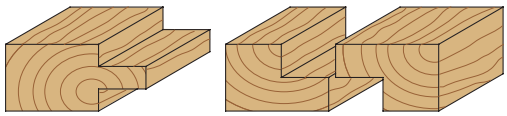

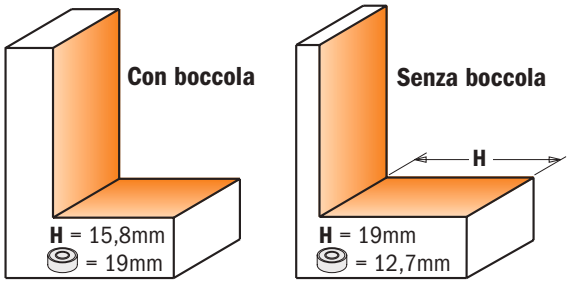

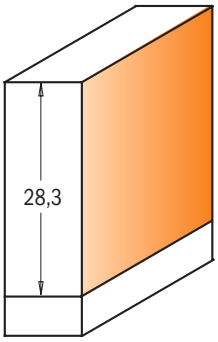

Per rifiliare usare anello di guida **CODICE 799.517.00**

H mm	D mm	I mm	L mm	Confezione da	CODICE S=Ø12mm	CODICE S=Ø12,7mm	Ricambi			
16	50,8	28,3	87	10	**660.990.11**	**660.991.11**	790.283.12	990.075.00	991.061.00	791.010.00

Ricambi

541.514.00	Anello distanziale cuscinetti Ø6,4mm
799.503.00	Boccola Ø19,05mm
990.410.00	Rosetta Ø4.2/Ø9mm per vite M4
990.052.00	Vite TCEI M4x6mm
991.067.00	Chiave esagonale 3mm
990.469.00	Kit con viti, rosetta e chiave

Optional:

799.517.00	Anello di guida per rifilare Ø50,8mm
791.705.00	5 pz. boccole in alluminio (H=1,6-3,2-6,35-9,5-12,7mm gradini)
791.706.00	5 pz. boccole in alluminio (H=4,7-8-11,1-14,3-17,5mm gradini)
791.707.00	5 pz. boccole in alluminio (H=6-9,1-11,9-15-18,2mm gradini)

Frese a gradino

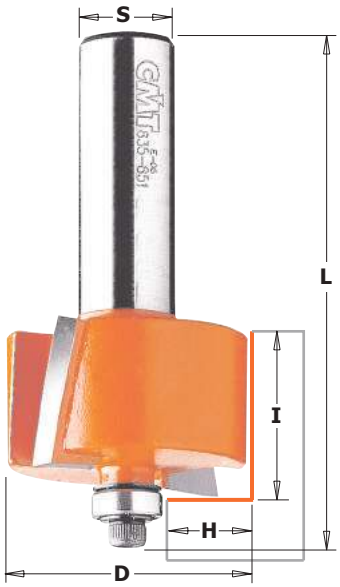

7/8/935

HW · Z2 · RH

Questi utensili producono velocemente battute per antine da incasso, retro di mobili e frontali di cassetti. Eseguono robusti incastri a gradino e possono eseguire un'infinità di altri lavori. Qui sotto alcune possibilità di impiego delle nostre frese, tutte dotate di riporti in micrograna di carburo di tungsteno.

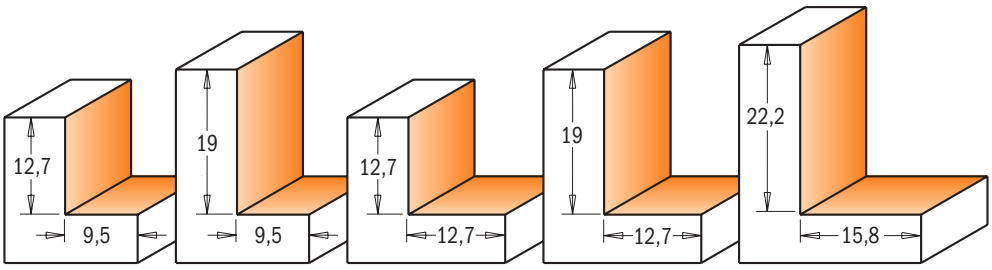

Profili in scala 1:1

H mm	D mm	I mm	L mm	Conf. Da	CODICE S=Ø6mm	CODICE S=Ø6,35mm	CODICE S=Ø8mm	CODICE S=Ø12mm	CODICE S=Ø12,7mm	Ricambi		
9,5	31,7	12,7	58,4	10	**735.317.11**	**835.317.11**	**935.317.11**			990.423.00	791.003.00	990.058.00
9,5	31,7	12,7	61,2	10				**935.817.11**	**835.817.11**	990.423.00	791.003.00	990.058.00
9,5	31,7	19	64,8	10	**735.318.11**		**935.318.11**			990.423.00	791.003.00	990.058.00
12,7	34,9	12,7	59,4	10	**735.350.11**	**835.350.11**	**935.350.11**	**935.850.11**	**835.850.11**	990.422.00	791.002.00	990.058.00
12,7	34,9	19	65,8	10				**935.851.11**	**835.851.11**	990.422.00	791.002.00	990.058.00
15,8	50,8	22,2	77,8	10				**935.990.11**	**835.990.11**	990.408.00	791.010.00	990.058.00

Ricambi

991.057.00	Chiave esagonale 3/32"
799.503.00	Boccola 19,05mm
541.514.00	Distanziale con spessore 2mm (8/935.990.11)

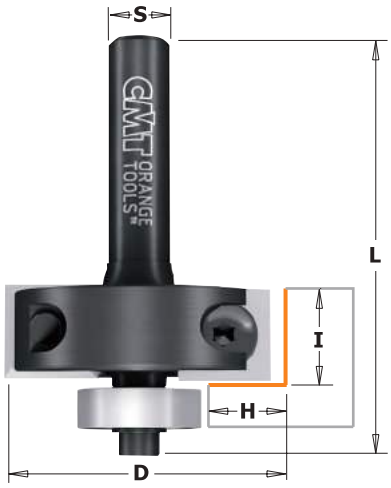

660

INSERT CARBIDE · Z2 · RH · 4X LONGER LIFE

Frese per produrre battute per antine da incasso, retro di mobili e frontali di cassetti. Ogni fresa include un cuscinetto standard (**791.018.00**), ma sono disponibili altri cuscinetti per realizzare gradini di svariate dimensioni.
Utilizzare su fresatrici portatili.



Standard

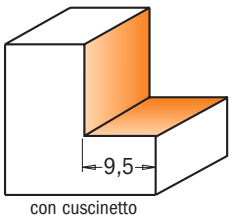

con cuscinetto **791.018.00**

Optional

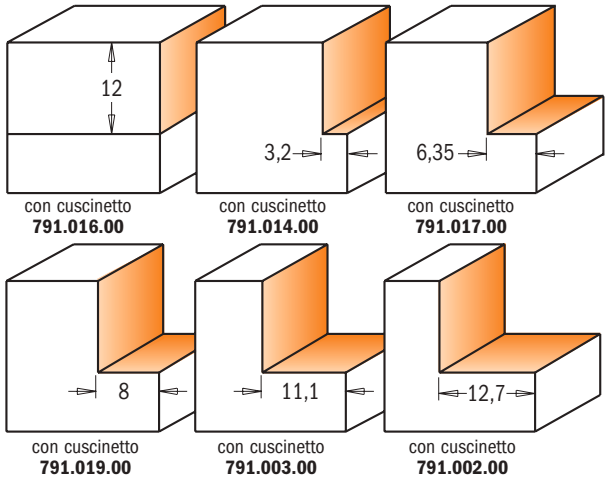

con cuscinetto **791.016.00** | con cuscinetto **791.014.00** | con cuscinetto **791.017.00**

con cuscinetto **791.019.00** | con cuscinetto **791.003.00** | con cuscinetto **791.002.00**

Ricambi 990.463.00 Kit con viti, rosetta e chiave

Profili in scala 1:1

H mm	D mm	I mm	L mm	CONFEZIONE DA	CODICE S=Ø6,35mm	CODICE S=Ø8mm	CODICE S=Ø12,7mm
9,5	34,9	12	55	10	**660.351.11**	**660.350.11**	
9,5	34,9	12	65	10			**660.851.11**

Ricambi

790.120.00	990.075.00	991.061.00	791.018.00
790.120.00	990.075.00	991.061.00	791.018.00

Ricambi

990.400.00	Rosetta Ø3.2/Ø7mm per vite M3	990.053.00	Vite TCEI M3x10mm
541.552.00	Rosetta Ø3.25/Ø15.8mm per vite for M3	990.054.00	Vite TCEI M3x16mm
990.051.00	Vite TCEI M3x6mm	991.062.00	Chiave esagonale 2,5mm



Kit di frese a gradino

7/8/935

HW · Z2 · RH

Ogni kit include una fresa a gradino, sei cuscinetti di guida, una vite e una chiave di serraggio. Per cambiare la profondità di taglio montate un cuscinetto diverso (variando l'altezza del pantografo, la lunghezza di taglio cambia da 0 a 12,7mm o da 0 a 19mm). Per profondità di taglio intermedie usate la guida. Kit disponibili con attacco Ø6 - 6,35 - 8 - 12 - 12,7mm.



791.703.00



SUGGERIMENTI: se possedete già una fresa a gradino CMT potete trasformarla nel kit sopra descritto acquistando solo i sei cuscinetti, la vite e la chiave di serraggio (codice 791.703.00).

Profili in scala 1:1

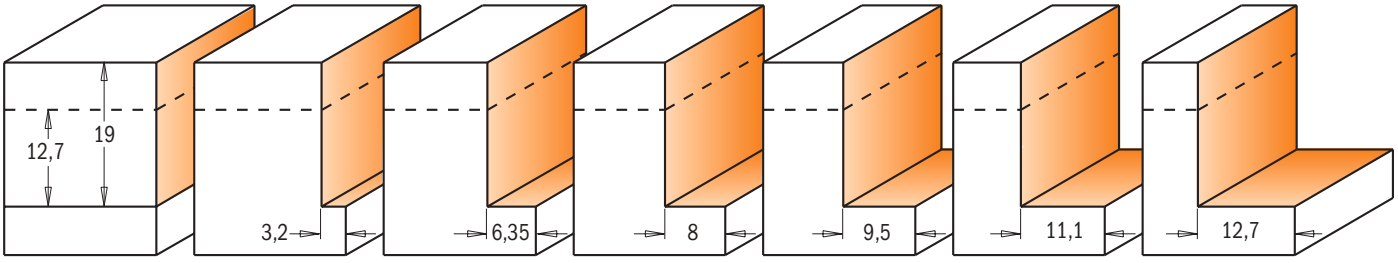

H mm	D mm	I mm	CONFEZIONE DA	CODICE S=Ø6mm	CODICE S=Ø6,35mm	CODICE S=Ø8mm	CODICE S=Ø12mm	CODICE S=Ø12,7mm
0-12,7	34,9	12,7	5	**735.001.11**	**835.001.11**	**935.001.11**	**935.501.11**	**835.501.11**
0-12,7	34,9	19	5				**935.502.11**	**835.502.11**

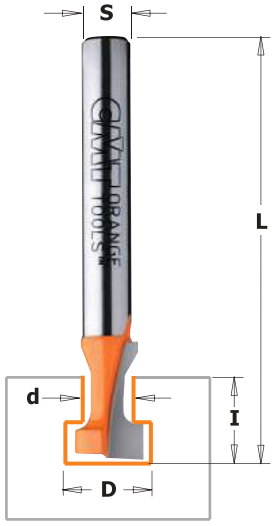

7/8/950

HW Z1 RH

Le frese per serrature vi consentono di applicare cornici, piastrine o decorazioni in legno perfettamente a filo con le pareti.

RACCOMANDAZIONI DI SICUREZZA: prima di iniziare assicurate il pezzo al banco e fissate accuratamente la fresa al pantografo.

SUGGERIMENTI: per appendere oggetti con un solo gancio fresate una fessura orizzontale per centrarli e bilanciarli perfettamente sul muro.

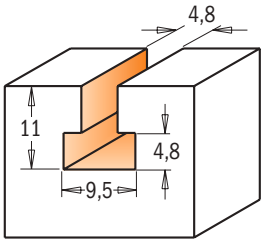

Profilo in scala 1:1

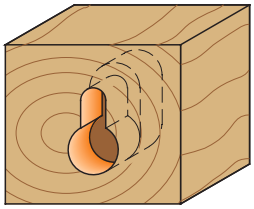

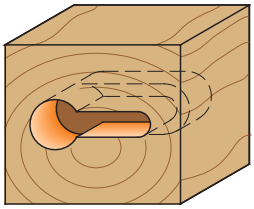

D mm	d mm	I mm	L mm	CONFEZIONE DA	CODICE S=Ø6mm	CODICE S=Ø6,35mm	CODICE S=Ø8mm	CODICE S=Ø12mm	CODICE S=Ø12,7mm
9,5	4,8	11	54	10	**750.001.11**	**850.001.11**	**950.001.11**	**950.501.11**	**850.501.11**

Frese per scanalature a "T"

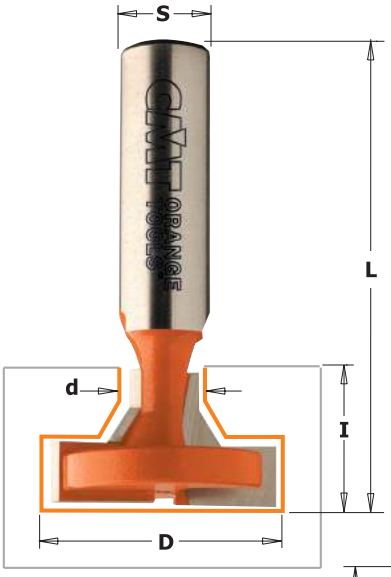

8/950.6

HW Z2 Z1+1 RH

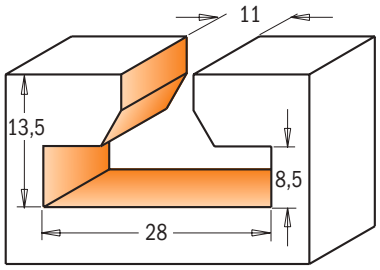

8/950.603

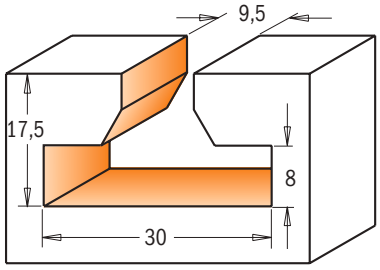

8/950.601

Profili in scala 1:1

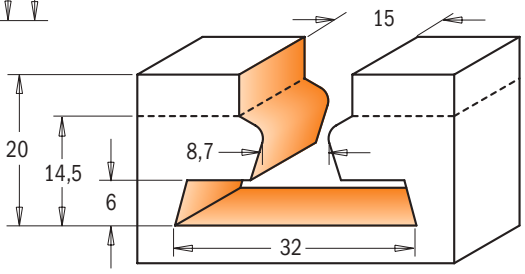

950.604

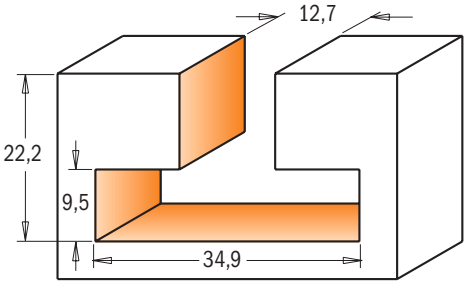

8/950.602

D mm	d mm	I mm	L mm	Z	CONF. DA				CODICE S=Ø12mm	CODICE S=Ø12,7mm
28	11	13,5	56,3	2	10				**950.603.11**	**850.603.11**
30	9,5	17,5	60,3	2	10				**950.601.11**	**850.601.11**
32	8,7-15	20	66	1+1	10				**950.604.11**	
34,9	12,7	22,2	63,5	2	10				**950.602.11**	**850.602.11**

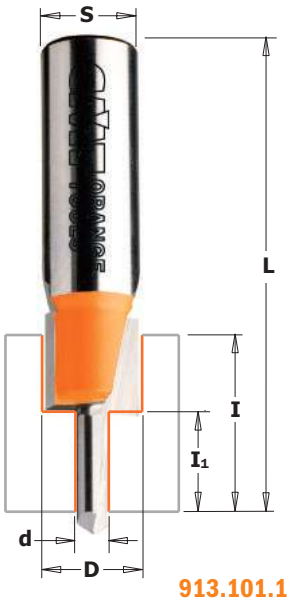

913.101.11
813.601.11

8/913

HW Z2 RH

Le nuove frese per creare sedi per viti sono state progettate per permettere di allungare e ridurre piani dei tavoli o pannelli in genere senza danneggiarli. Infatti grazie a queste sedi i listelli possono scorrere lungo le viti senza danneggiare il pezzo e senza rovinare le viti di fissaggio.

Le frese sono disponibili con attacco 8 e 12,7mm; i codici 913.201.11 e 813.701.11 sono disegnate per viti con testa svasata e i codici 913.101.11 e 813.601.11 per viti con testa piana.

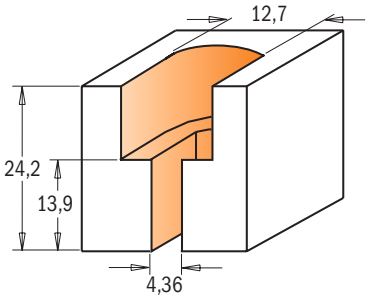

Profilo in scala 1:1

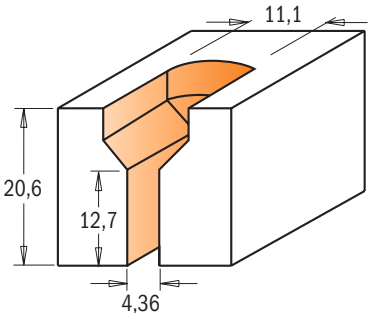



913.201.11
813.701.11

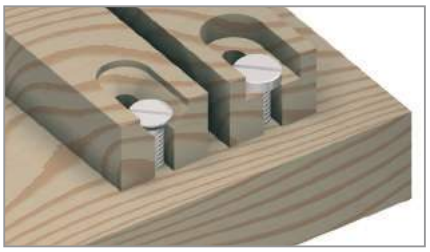

D mm	d mm	l_1 mm	l mm	L mm	Confezione da	CODICE S=Ø8mm	CODICE S=Ø12,7mm
11,1	4,36	12,7	20,6	63,5	10	**913.201.11**	**813.701.11**
12,7	4,36	13,9	24,2	63,5	10	**913.101.11**	**813.601.11**

Frese per pavimenti in legno

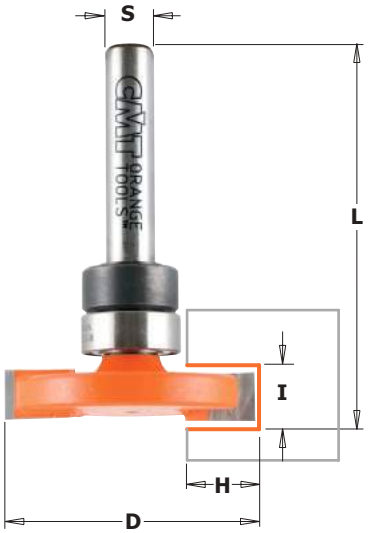

822.023B - 822.024B

HW Z2 RH

CMT vi offre queste nuove frese in metallo duro di alta qualità per pavimenti in legno e intarsi. Possono lavorare facilmente legno massiccio e legname grezzo mantenendo i taglienti affilati anche dopo numerose passate. L'articolo 822.024.11B presenta taglienti arrotondati per produrre intarsi con raggio 3,2mm. Frese dotate di anello di serraggio e cuscinetto.

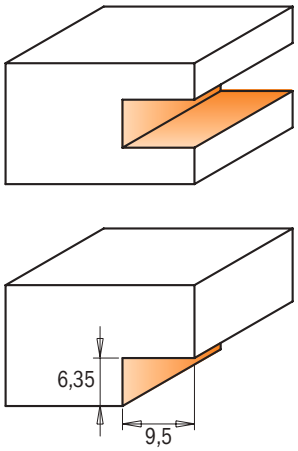

822.023.11B

Profili in scala 1:1

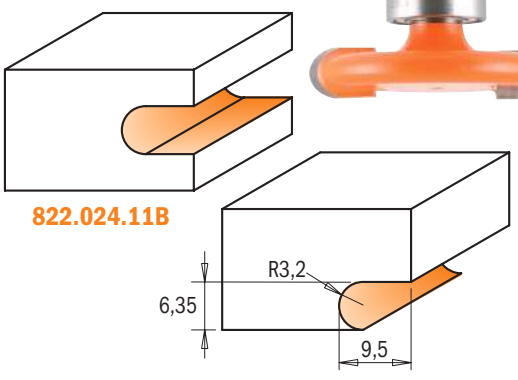

822.024.11B



D mm	I mm	H mm	R mm	L mm	Confezione da	CODICE S=Ø6,35mm	Ricambi			
31,75	6,35	9,5		47,6	10	**822.023.11B**	791.010.00	541.001.00	990.005.00	991.056.00
31,75	6,35	9,5	3,2	47,6	10	**822.024.11B**	791.010.00	541.001.00	990.005.00	991.056.00

Kit di frese a disco per scanalature laterali

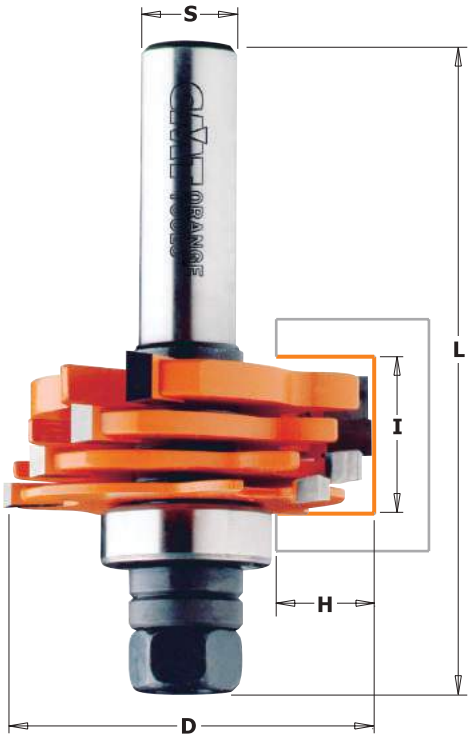

8/900.506

HW Z3 RH

Questo kit di frese vi consente di realizzare effetti decorativi o incastri funzionali e produrre canali, gradini, incastri e fessure per biscotti in legno.
Questo set può tagliare in pratica ogni scanalatura compresa tra 6,4mm e 18mm. Potrete inoltre utilizzare le singole frese per scanalature di precisione.

RACCOMANDAZIONI DI SICUREZZA: mai utilizzare il kit per gradini senza spessore tra i dischi (che può variare da 1 a 1,7mm). Gli spessori devono essere usati anche tra il cuscinetto e le frese a disco.

PRECAUZIONI: le frese non devono avere punti di contatto, in particolare nelle parti taglienti; queste devono essere sfalsata come illustrato nel disegno sotto. Usate solo gli spessori forniti nel kit. Assicuratevi che tutti i taglienti siano posizionati giustamente a seconda della rotazione: osservando l'albero dall'alto, i taglienti ruoteranno in senso orario.

Combinazione dischi	Misure realizzabili mm		mm
A	3,2		
B	4		
C	4,8		
D	6,4		
A + B	6,4	a	7,1
A + C	7,2	a	7,9
A + D	8,8	a	9,5
B + C	8	a	8,7
B + D	9,6	a	10,3
C + D	10,4	a	11,1
A + B + C	10,4	a	11,8
A + B + D	11,9	a	13,3
A + C + D	12,7	a	14,1
B + C + D	13,5	a	14,9
A + B + C + D	15,9	a	18

Spessore distanziale tra i dischi: MIN.1mm - MAX 1,7mm

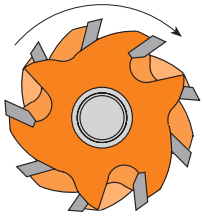

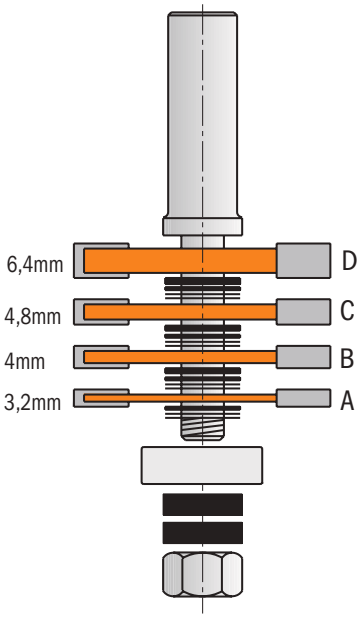

I mm	D mm	H mm	L mm	CONF. DA	CODICE S=Ø12mm	CODICE S=Ø12,7mm	Ricambi		
3,2-18	47,6	12,8	81	10	**900.506.11**		924.128.00	791.005.00	990.020.00
3,2-18	47,6	12,8	81	10		**800.506.11**	824.128.00	791.005.00	990.020.00

Ricambi

541.515.00	Distanziale spessore 0,1mm
541.517.00	Distanziale spessore 0,5mm
541.518.00	Distanziale spessore 1mm
541.501.00	Distanziale spessore 4mm

Optional:

791.711.00	Kit of 2 cuscinetti Ø28,5mm e Ø34,9mm per ottenere profondità di taglio

Set di frese per incastri a "dente e canale"

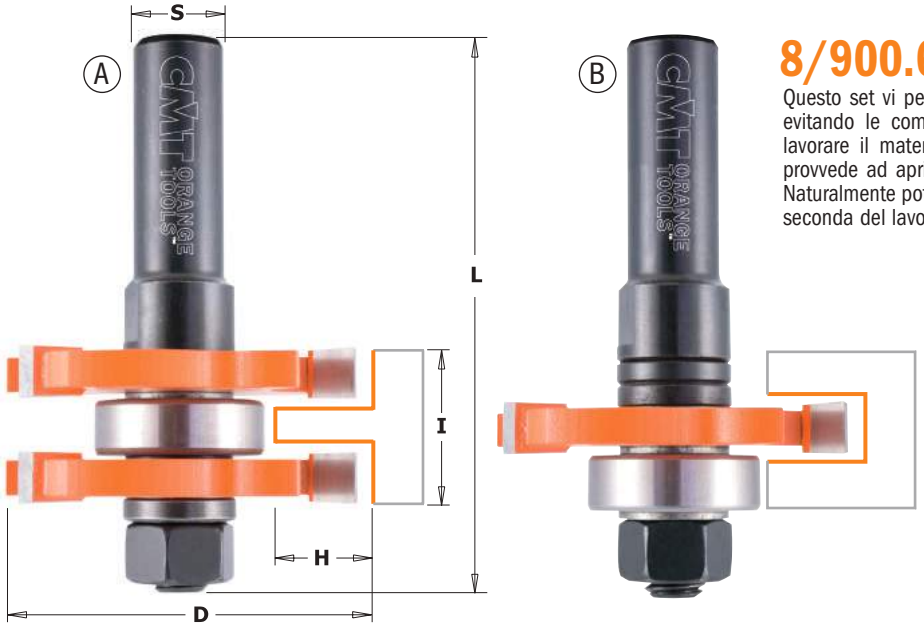

8/900.626

HW Z3 RH

Questo set vi permette di ottenere rapidamente incastri a dente-canale, evitando le complicate regolazioni che comporta il montaggio. Potete lavorare il materiale fino allo spessore massimo di 19mm. Una fresa provvede ad aprire il canale, l'altra crea il dente necessario all'incastro. Naturalmente potrete creare voi stessi altre combinazioni con questo set a seconda del lavoro da svolgere.

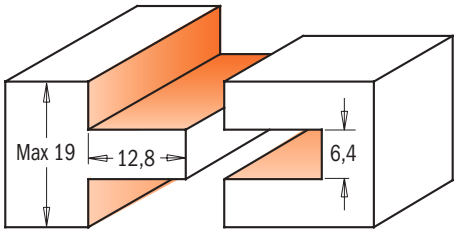

Profili in scala 1:1

PROFILO	I mm	D mm	H mm	L mm	CONF. DA	CODICE S=Ø8mm	CODICE S=Ø12mm	CODICE S=Ø12,7mm	Ricambi			
A+B	19	47,6	12,8	71	5	**900.126.11**			924.083.00	791.005.00	822.364.11	990.020.00
A+B	19	47,6	12,8	71	5		**900.626.11**		924.131.00	791.005.00	822.364.11	990.020.00
A+B	19	47,6	12,8	71	5			**800.626.11**	824.131.00	791.005.00	822.364.11	990.020.00
A	19	47,6	12,8	71	10			**800.626.11M**	824.131.00	791.005.00	822.364.11	990.020.00

Ricambi

541.515.00	Distanziale spessore 0,1mm	541.518.00	Distanziale spessore 1mm
541.516.00	Distanziale spessore 0,3mm	541.500.00	Distanziale spessore 3mm
541.517.00	Distanziale spessore 0,5mm		

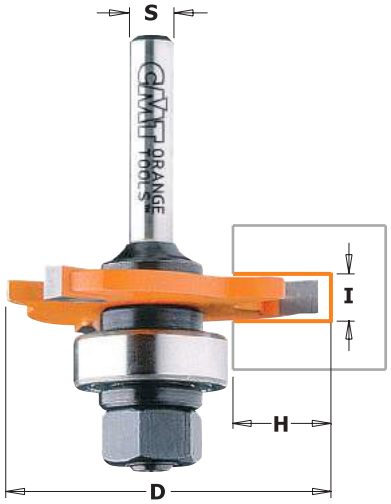

7/8/922A/B

HW Z3 RH

Lavorazione di gradini o scanalature, realizzazione di scanalature per listelli o biscotti in legno, fresatura di incastri a maschio e femmina oppure a T. Ogni fresa ha tre taglienti in micrograna di carburo ed è ricoperta di resina PTFE di colore arancio con design anticontraccolpo. Le frese a disco e i relativi alberi portafrese sono disponibili anche singolarmente. Altri cuscinetti sono disponibili nella sezione ricambi.

Nota: è incluso un cuscinetto da Ø22mm per una profondità di taglio di 12,8mm. Per profondità (9,5mm o 6,35mm) ordinare il kit di cuscinetti **791.711.00** (con diametro 28,5 - 34,9mm).

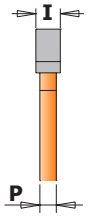

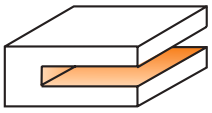

Profilo in scala 1:1

I mm	P mm	D mm	H mm	Conf. Da	CODICE S=Ø6mm	CODICE S=Ø6,35mm	CODICE S=Ø8mm	CODICE S=Ø12mm	CODICE S=Ø12,7mm
1,5	1,07	47,6	12,8	10	**722.315.11A**		**922.315.11A**	**922.315.11B**	
1,6	1,07	47,6	12,8	10		**822.316.11A**			**822.316.11B**
2	1,27	47,6	12,8	10	**722.320.11A**	**822.320.11A**	**922.320.11A**	**922.320.11B**	**822.320.11B**
2,4	1,27	47,6	12,8	10		**822.324.11A**			**822.324.11B**
2,5	1,27	47,6	12,8	10	**722.325.11A**		**922.325.11A**	**922.325.11B**	
3	1,27	47,6	12,8	10	**722.330.11A**		**922.330.11A**	**922.330.11B**	
3,2	1,27	47,6	12,8	10		**822.332.11A**			**822.332.11B**
3,5	2,07	47,6	12,8	10	**722.335.11A**		**922.335.11A**	**922.335.11B**	
4	2,07	47,6	12,8	10	**722.340.11A**	**822.340.11A**	**922.340.11A**	**922.340.11B**	**822.340.11B**
4,8	2,86	47,6	12,8	10		**822.348.11A**			**822.348.11B**
5	2,86	47,6	12,8	10	**722.350.11A**		**922.350.11A**	**922.350.11B**	
6	4,45	47,6	12,8	10	**722.360.11A**	**822.360.11A**	**922.360.11A**	**922.360.11B**	**822.360.11B**
6,4	4,45	47,6	12,8	10		**822.364.11A**			**822.364.11B**

Queste frese a tre taglienti in micrograna di carburo di tungsteno, ricoperte di resina fluorocarbonica PTFE, sono dotate di un particolare design studiato per evitare il contraccolpo. Utilizzate queste frese con gli alberi portafrese 724 attacco Ø6mm, 824 attacco Ø6,35mm e Ø12,7mm o con alberi 924 con attacco Ø8 e Ø12mm.

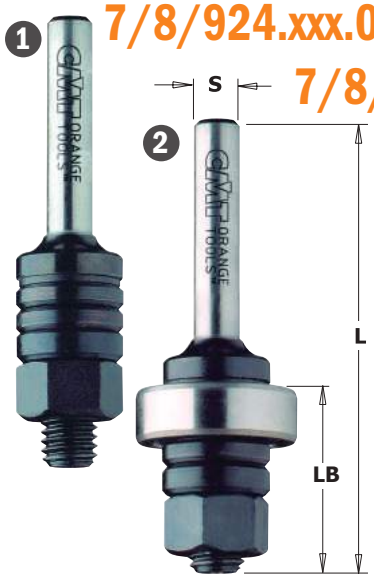

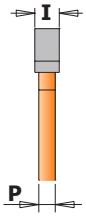

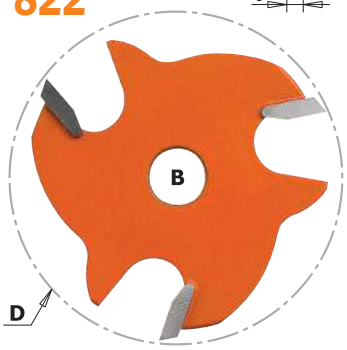

I mm	P mm	D mm	B mm	Conf. Da	CODICE
1,5	1,07	47,6	8	10	**822.315.11**
1,6	1,07	47,6	8	10	**822.316.11**
1,8	1,27	47,6	8	10	**822.318.11**
2	1,27	47,6	8	10	**822.320.11**
2,2	1,27	47,6	8	10	**822.322.11**
2,4	1,27	47,6	8	10	**822.324.11**
2,5	1,27	47,6	8	10	**822.325.11**
2,8	1,27	47,6	8	10	**822.328.11**
3	1,27	47,6	8	10	**822.330.11**
3,2	1,27	47,6	8	10	**822.332.11**
3,5	2,07	47,6	8	10	**822.335.11**
4	2,07	47,6	8	10	**822.340.11**
4,8	2,86	47,6	8	10	**822.348.11**
5	2,86	47,6	8	10	**822.350.11**
6	4,45	47,6	8	10	**822.360.11**
6,4	4,45	47,6	8	10	**822.364.11**

Descrizione	LB mm	L mm	Conf. Da	CODICE S=Ø6mm	CODICE S=Ø6,35mm	CODICE S=Ø8mm	CODICE S=Ø12mm	CODICE S=Ø12,7mm
1 Alberino portafrese senza cuscinetto	26	61	10	**724.060.00**	**824.064.00**	**924.080.00**		
1 Alberino portafrese senza cuscinetto	26	67,5	10				**924.120.00**	**824.127.00**
2 Alberino portafrese con cuscinetto	26	61	10	**724.060.10**	**824.064.10**	**924.080.10**		
2 Alberino portafrese con cuscinetto	26	67,5	10				**924.120.10**	**824.127.10**
Alberino portafrese senza cuscinetto, serie lunga	40	86	10			**924.083.00**		
Alberino portafrese con cuscinetto, serie lunga	40	86	10			**924.083.10**		

Ricambi

791.005.00 Cuscinetto Ø8-22mm
541.501.00 Distanziale spessore 4mm
541.500.00 Distanziale spessore 3mm
541.518.00 Distanziale spessore 1mm
990.020.00 Dado M8

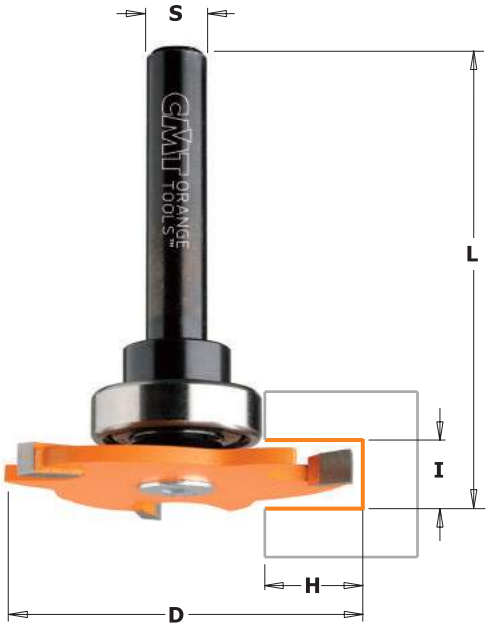

923A - 823B

HW Z3 RH

Le possibilità di utilizzo di queste frese sono numerose: lavorazione di gradini o scanalature in genere, realizzazione di scanalature per listelli o biscotti in legno, fresatura di incastri a maschio e femmina oppure a T. Ogni fresa ha tre taglienti in micrograna di carburo, ed è ricoperta di resina fluorocarbonica PTFE di colore arancio. Il design CMT è studiato per evitare contraccolpi.

Nota: è incluso un cuscinetto da Ø22mm che consente una profondità di taglio di 12,8mm. Per ottenere profondità di taglio inferiori ordinare cuscinetti diversi.

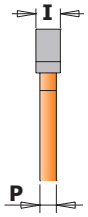

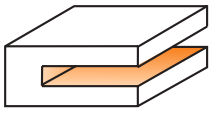

Profilo in scala 1:1

I mm	P mm	D mm	H mm	L mm	Conf. Da	CODICE S=Ø8mm	CODICE S=Ø12,7mm
3	1,27	47,6	12,8	58	10	**923.330.11A**	
3,2	1,27	47,6	12,8	57,5	10		**823.332.11B**
4	2,07	47,6	12,8	58,3	10	**923.340.11A**	**823.340.11B**
5	2,86	47,6	12,8	63	10	**923.350.11A**	
6,4	4,45	47,6	12,8	60,7	10		**823.364.11B**

823

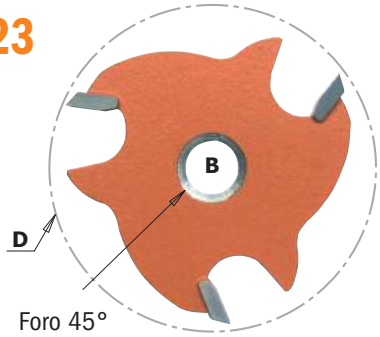

Foro 45°

Frese a taglienti in metallo duro ricoperte di resina PTFE con design anticontraccolpo per eseguire scanalature laterali a filo. Da utilizzare con alberi portafrese 724 (S=Ø6mm), 824 (S=Ø6,35mm e Ø12,7mm) e 924 (S=Ø12mm).

I mm	P mm	D mm	B mm	Conf. Da	CODICE
3	1,27	47,6	8	10	**823.330.11**
3,2	1,27	47,6	8	10	**823.332.11**
4	2,07	47,6	8	10	**823.340.11**
5	2,86	47,6	8	10	**823.350.11**
6,4	4,45	47,6	8	10	**823.364.11**

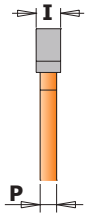

7/8/924



con anello per serraggio cuscinetto



8/924

Esempi di montaggio

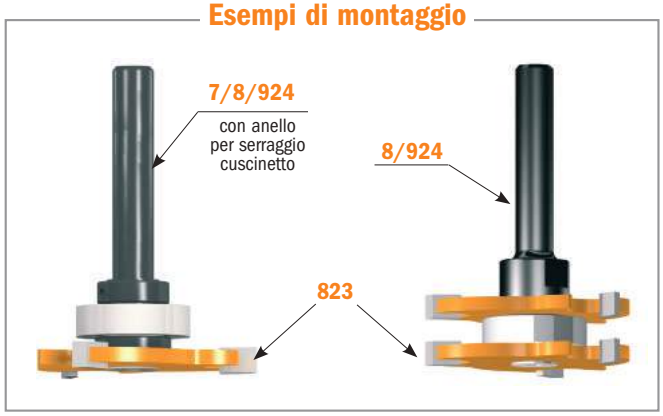

Descrizione	Conf. Da	CODICE S=Ø6mm	CODICE S=Ø6,35mm	CODICE S=Ø8mm	CODICE S=Ø12,7mm
1 Alberino senza cuscinetto e senza anello	10	**724.061.00**	**824.061.00**	**924.081.00**	**824.121.00**
1 Alberino con cuscinetto e anello	10	**724.061.10**	**824.061.10**	**924.081.10**	**824.121.10**
2 Alberino senza cuscinetto	10			**924.082.00**	**824.122.00**
2 Alberino con cuscinetto	10			**924.082.10**	**824.122.10**

Ricambi

791.012.00	Cuscinetto Ø8-22mm
541.001.00	Anello per attacco Ø6,35mm
541.002.00	Anello per attacco Ø12,7mm
791.013.00	Cuscinetto Ø12,7-22mm
541.003.00	Anello per attacco Ø6mm
541.004.00	Anello per attacco Ø8mm
541.515.00	Distanziale spessore 0,1mm
541.516.00	Distanziale spessore 0,3mm
541.517.00	Distanziale spessore 0,5mm
541.518.00	Distanziale spessore 1mm
990.055.00	Vite TSPEI M5x12mm
991.067.00	Chiave esagonale 3mm

Set di frese per giunzioni snodabili

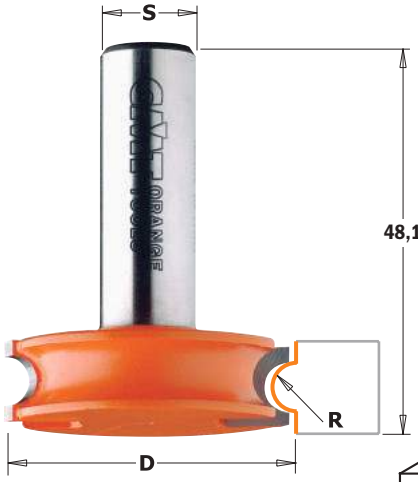

8/955.701

HW Z2 RH

Questo set di frese accuratamente accoppiate è stato concepito per eseguire listelli per canoe in legno e ricoprire tubi caldi. I resistenti taglienti in carburo delle nostre frese manterranno la loro affidabilità di taglio anche dopo aver lavorato grandi quantità di materiale. Il nostro design per la prevenzione del contraccolpo vi assicurerà adeguate condizioni di sicurezza durante la lavorazione.
Impiegate queste frese per listelli da 6,4mm di spessore.
Il set include due frese.



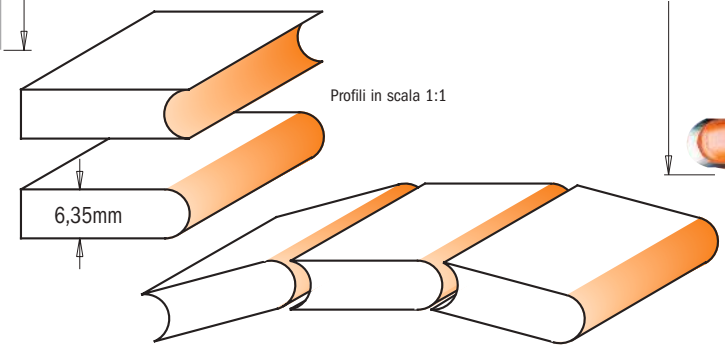

R mm	D mm					Confezione da	CODICE S=Ø12mm	CODICE S=Ø12,7mm
3,2	38					5	**955.701.11**	**855.701.11**

Set di frese per incastri a 22,5°

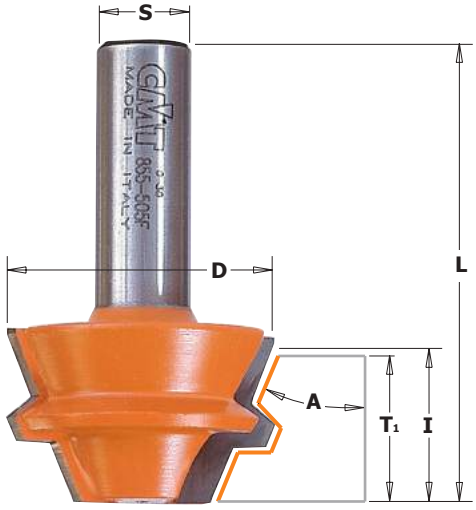

8/955

HW Z2 RH

Queste due frese per incastri infatti vi permetteranno di produrre contenitori e scatole di forma ottagonale nonché armadietti ad angolo, pensili ad angolo per cucine, isole o carrelli. Questo set da 22,5° assicura incastri molto serrati per unire parti in legno con un angolo di 45°.
Una volta realizzati i vostri incastri sarà possibile incollarli o semplicemente fissarli con del nastro.



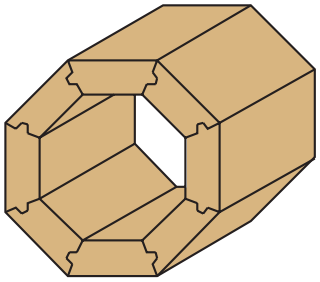

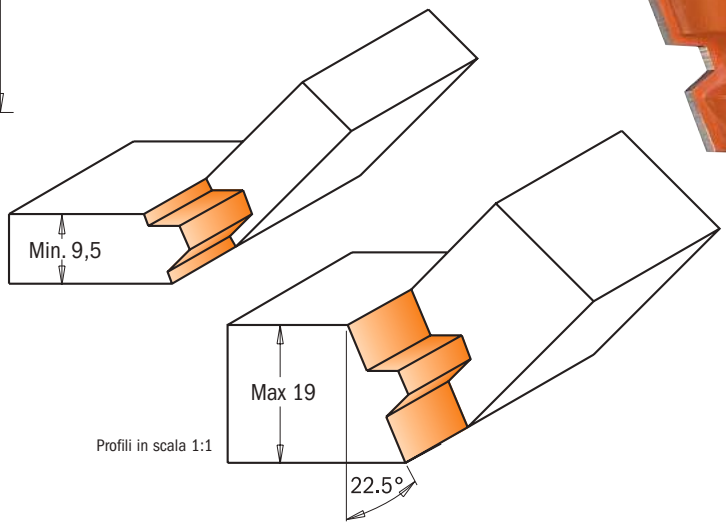

D mm	I mm	A	T1 mm	L mm		Confezione da	CODICE S=Ø8mm		CODICE S=Ø12,7mm
37,3	22,2	22.5°	9,5 ÷ 19	60,3		5	**955.005.11**		**855.505.11**

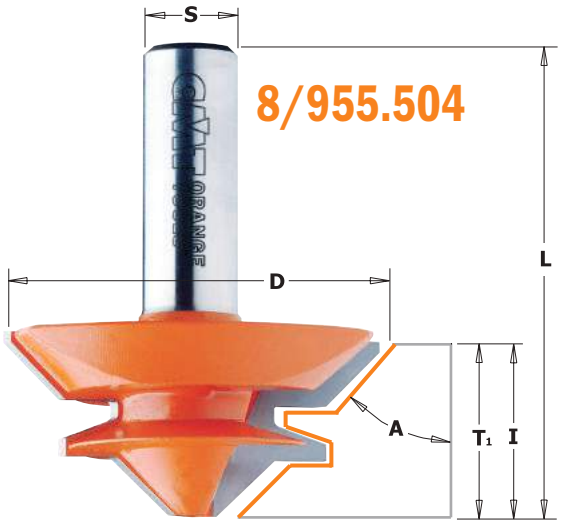

HW | α | Z2 | RH

Queste frese consentono di realizzare tra i migliori incastri ad angolo retto che abbiate mai utilizzato e sono dotate di riporti in carburo di tungsteno di altissima qualità e dell'esclusivo design che evita il contraccolpo.
Ora, con l'inserimento di una seconda fresa di dimensioni ridotte, potrete fresare ogni spessore da 9,5 a 28,5mm. Impiegatele per la produzione di scatole, telai, travature, frontali a cornice ed una moltitudine di incastri a 90°.
Avrete il vantaggio di poter impiegare la stessa fresa per la costruzione di incastri a giunzioni parallele da incollare.
Per poter ottenere incastri paralleli perfettamente accoppiati dovrete fresare entrambi i pezzi come nella illustrazione nr. 1, con la sola accortezza di fresare un pezzo con il lato migliore rivolto verso il basso e l'altro verso l'alto.

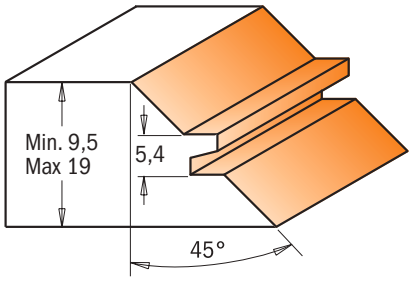

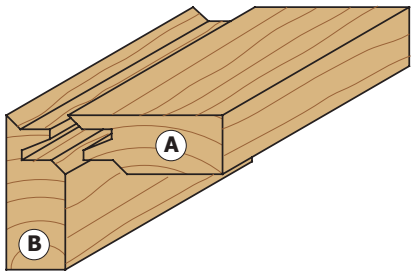

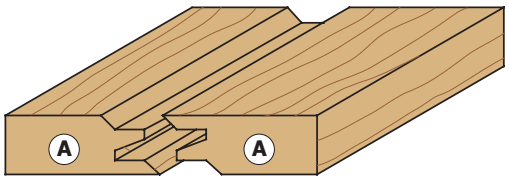



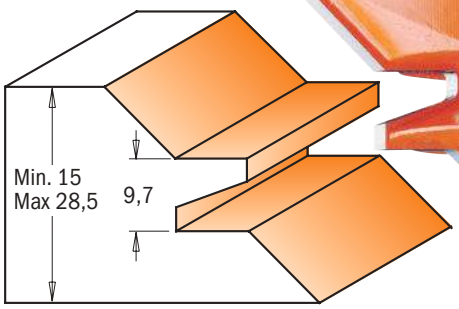

Profili in scala 1:1

In questo esempio abbiamo usato un legno da 19mm

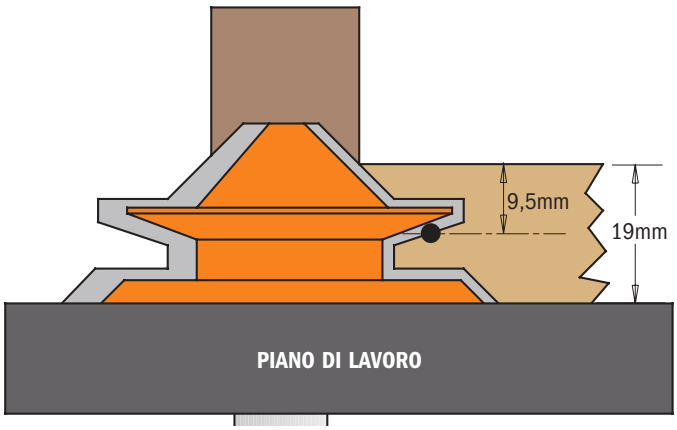

Nr. 1: Fresare un pezzo con la parte interna sul piano di lavoro. Assicuratevi che il taglio sia perfettamente centrato sul legno.

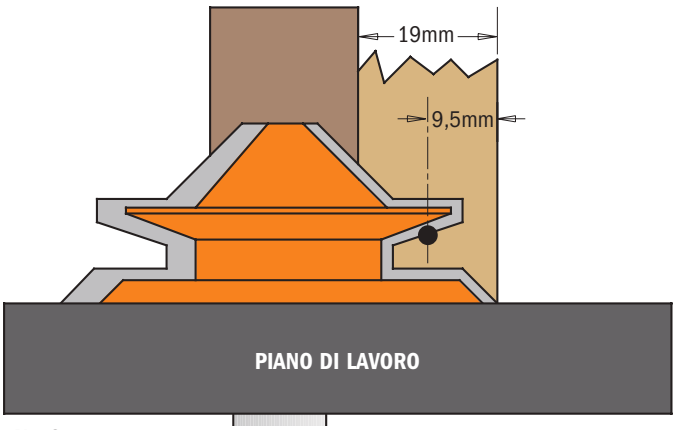

Nr. 2: Fresare il secondo pezzo con la parte interna posta verticalmente ed appoggiate la guida.

D mm	I mm	A	T1 mm	L mm		Confezione da	CODICE S=Ø12mm	CODICE S=Ø12,7mm
70	31,7	45°	15 ÷ 28,5	69,9		5	**955.503.11**	**855.503.11**
50,8	22,2	45°	9,5 ÷ 19	60,3		5	**955.504.11**	**855.504.11**

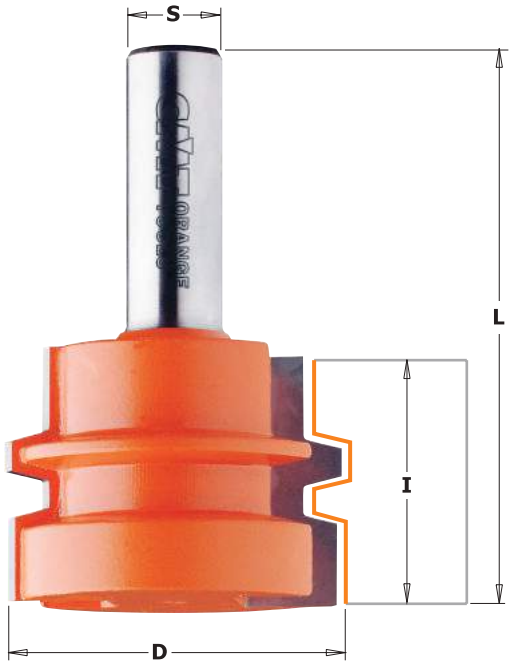

8/955.501

HW Z2 RH

La caratteristica saliente di questa fresa è la capacità di produrre velocemente accuratissimi e robusti incastri che sono al tempo stesso pressoché indistruttibili. Essa risulterà ideale per la produzione di ampi pannelli, porte e mobili (fare riferimento all'illustrazione "ABC della costruzione di un'antina").
Ponete la fresa al centro del legno. Se questa è pienamente centrata i profili verticali del taglio superiore ed inferiore si troveranno alla stessa altezza. A questo punto fresate una metà di ogni incastro rivolta verso il basso e l'altra metà verso l'alto.

Consigli utili: spingete in modo sufficiente da sigillare l'incastro, senza esagerare, perché una pressione eccessiva sformerebbe il legno.

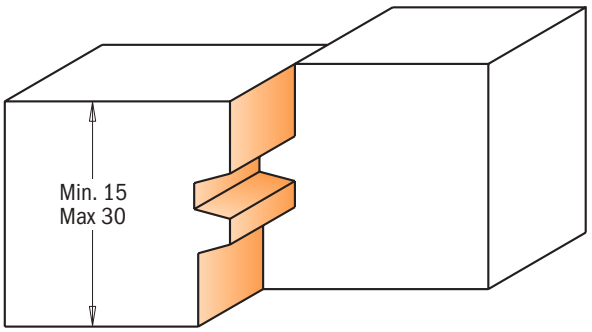

Profili in scala 1:1

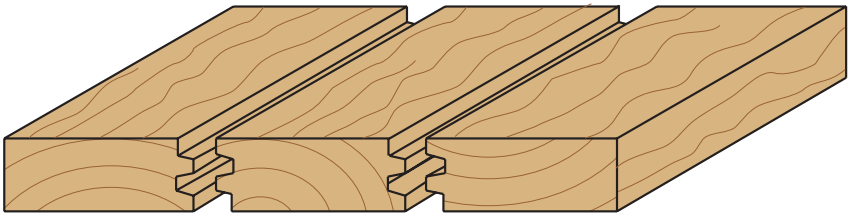

Esempio con legno da 19mm di spessore

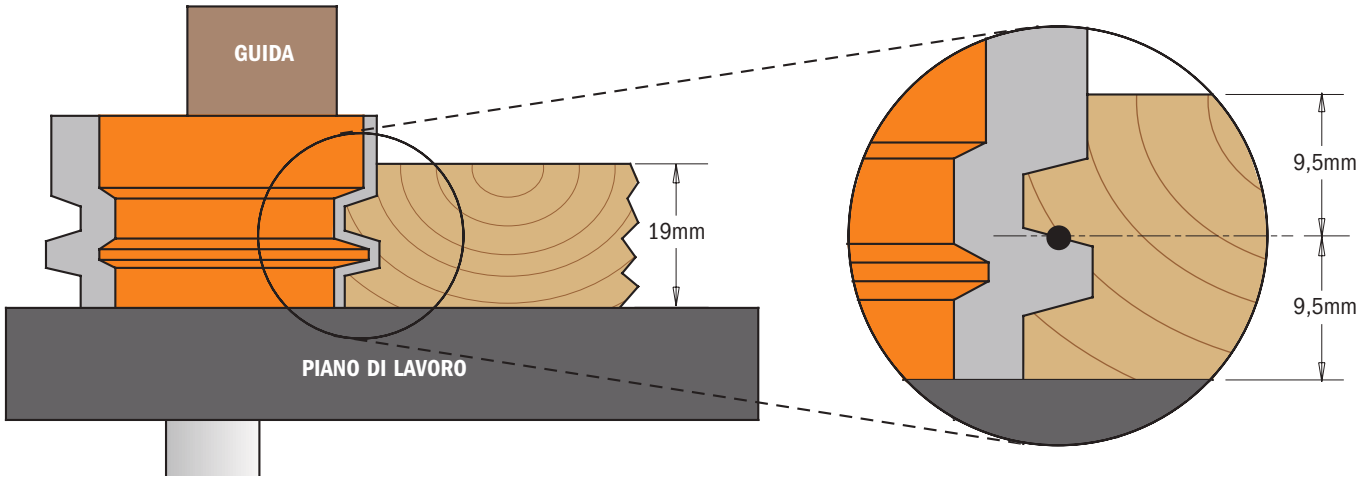

Posizionamento della fresa: regolatene l'altezza così che il centro del tagliente, evidenziato con un punto nero nella figura a destra, coincida con la metà dello spessore del legno da lavorare. Fresate due pezzi di prova e uniteli. Se non risulteranno perfettamente allineati dovrete regolare la fresa alzandola o abbassandola della metà del dislivello risultante fra i due legni.

D mm	I mm	T1 mm	L mm				Conf. da	CODICE S=Ø12mm	CODICE S=Ø12,7mm
44,4	32	15 - 30	70,1				10	**955.501.11**	**855.501.11**

7/8/955

HW | Z2 | RH

Con queste frese CMT otterrete in maniera rapida ed accurata incastri per cassetti solidi e robusti. Attenetevi all'esempio riportato per produrre i vostri cassetti.

ATTENZIONE: utilizzate queste frese esclusivamente con elettrofresatrici o pantografi fissati ad un banco munito di guida.

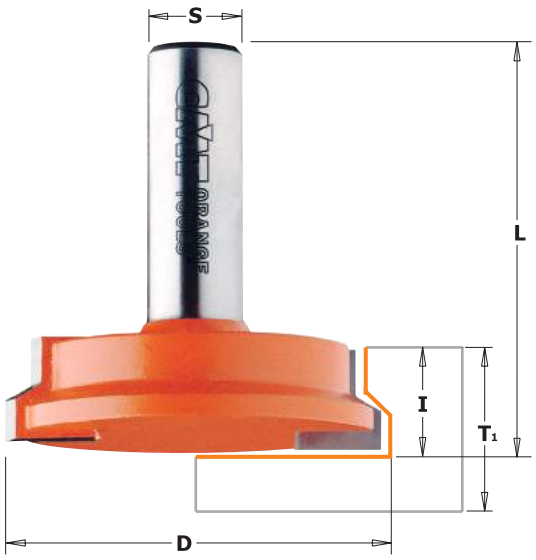



8/955.002-502

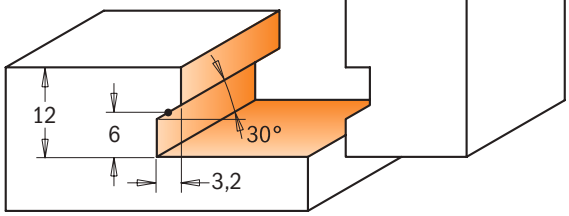

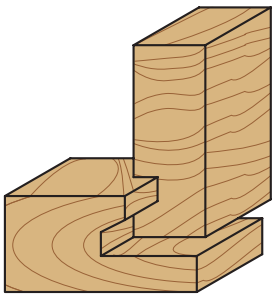

855.508
955.008

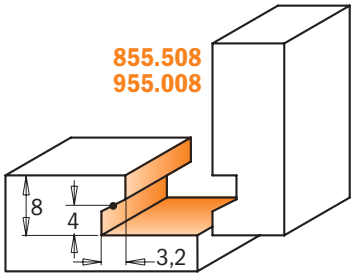

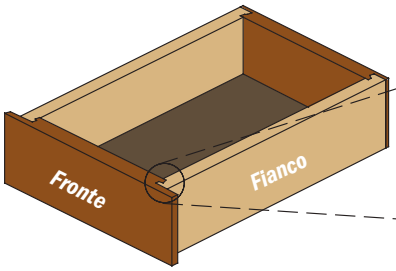

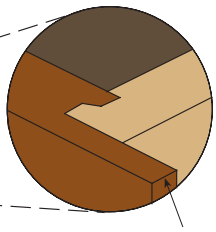

Parte sporgente per battuta cassetto

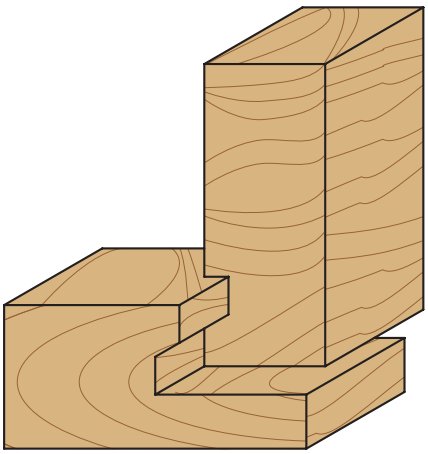

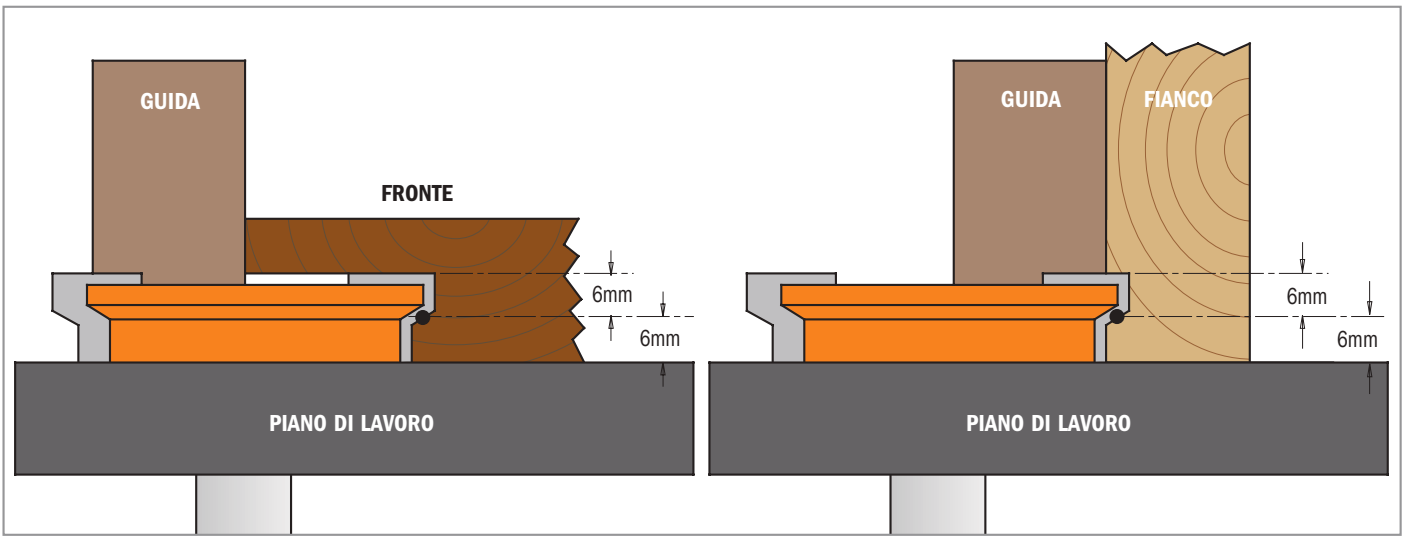

D mm	T1 min. mm	T1 max. mm	I mm	L mm	CONFEZIONE DA	CODICE S=Ø6mm	CODICE S=Ø6,35mm	CODICE S=Ø8mm	CODICE S=Ø12mm	CODICE S=Ø12,7mm
25,4	9,5	15,87	12,7	54	10			**955.008.11**		**855.508.11**
31,7	15,87	25,4	12,7	44,5	10	**755.002.11**	**855.002.11**	**955.002.11**		
50,8	15,87	25,4	12,7	50,8	10				**955.502.11**	**855.502.11**

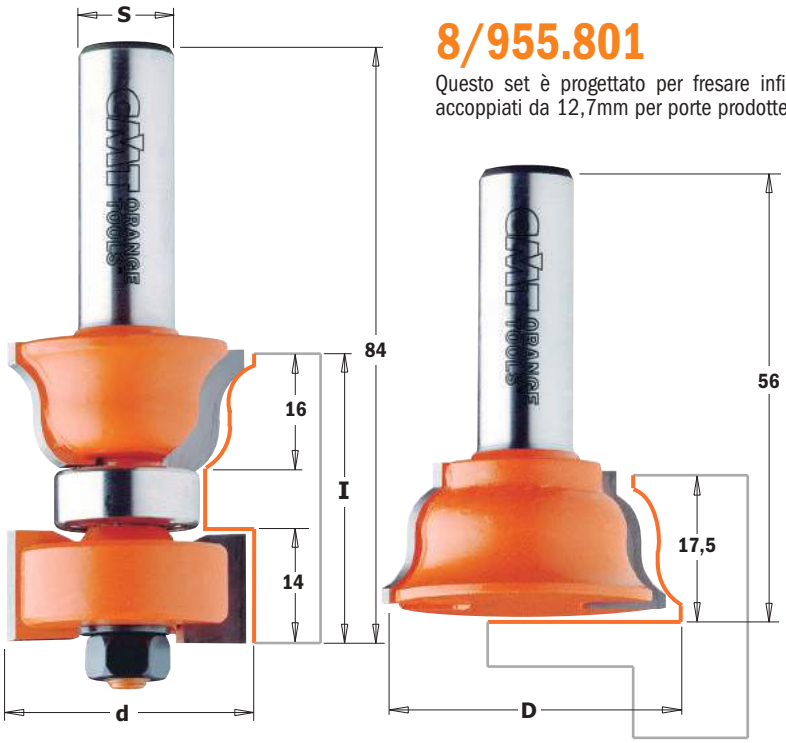

8/955.801

HW Z2 RH

Questo set è progettato per fresare infissi funzionali ed eleganti e si possono realizzare profili perfettamente accoppiati da 12,7mm per porte prodotte su misura.

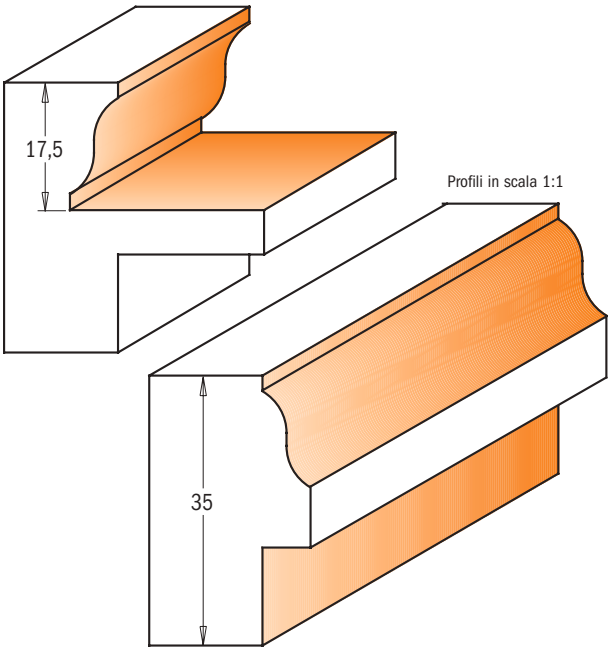

d mm	I mm	L mm		D mm	I mm	L mm	Conf. da	CODICE S=Ø12mm	CODICE S=Ø12,7mm	Ricambi			
35	35	84		38	17,5	56	5	**955.801.11**	**855.801.11**	791.012.00	822.004.11	541.518.00	990.020.00

Costruzione di un infisso

Un’esecuzione facile con CMT!

Nella nostra dimostrazione passo-passo per la costruzione di telai di finestre abbiamo utilizzato:
- set frese per finestre (cod. art. 8/955.801.11)
- fresa per montante di spessore 35mm
- fresa per traversa di spessore 35mm
- materiale di scarto

Il set di frese per finestre CMT è stato idealmente concepito per la realizzazione di finestre che utilizzano legno di spessore 35mm, ma può anche essere utilizzato su varianti fino a 28mm. Materiali con spessore superiore ai 35mm eccedono il campo di fresatura dell’utensile. Ricordarsi di regolare le distanze e la profondità di taglio a seconda dello spessore del legno da lavorare. Vi consigliamo di eseguire un giunto di prova su del materiale di scarto seguendo le indicazioni qui di seguito prima di realizzare le parti ed i profili desiderati.

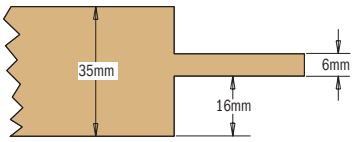

FASE 1: fresate il legno per ricavare la traversa ed il montante con spessore da 35mm. Ovviamente il listello centrale deve essere fissato al centro della traversa. Prima di tagliare la traversa considerate anche la lunghezza dei tenoni illustrati a destra. Tagliateli come da illustrazione, con una sega da banco, radiale o portatile. L’incastro a mortasa e tenone è a scomparsa, infatti quest’ultimo non dovrà essere visibile ad infisso ultimato.

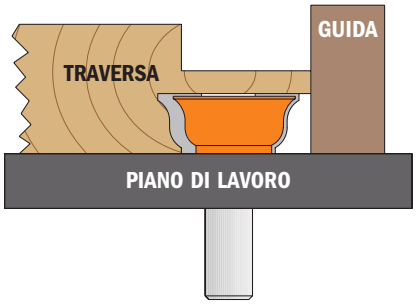

FASE 2: fresatura dei bordi di testa delle traverse. Disponete la parte superiore della fresa a filo con il tenone, regolate la guida per tagliare a 6,4mm più in profondità rispetto all’appoggio del tenone. Praticate i profili di testa dei listelli centrali, verticali e orizzontali con l’utensile posizionato alla stessa altezza. Tutti i profili devono essere effettuati con il legno capovolto.

FASE 3: fresate la parte interna dei montanti e delle traverse. Tutti i tagli devono essere fatti con il legno capovolto. Per regolare l’altezza di taglio usate il tenone come riferimento. La parte in basso della fresa piana deve essere a filo con la parte superiore del tenone, come da illustrazione.

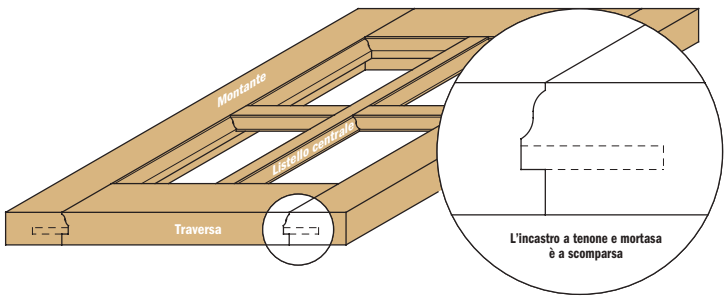

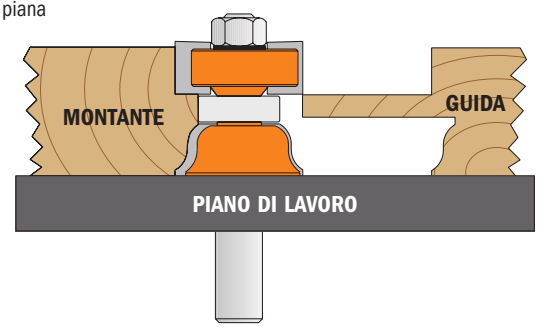

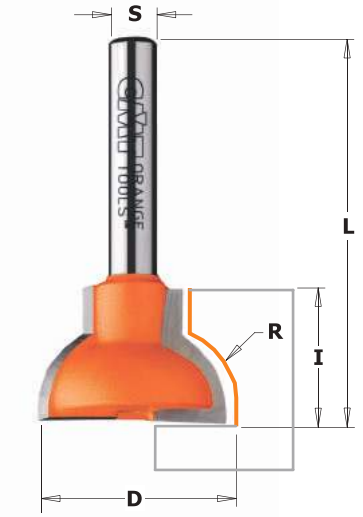

8/955.3

HW | Z2 | RH

Queste frese permettono di creare sportelli per mobili pregiati e armadietti, così come cornici di finestre e realizzazioni in montante e traversa. Grazie al pratico cuscinetto guida avrete inoltre la possibilità di realizzare cornici curve. Le frese a raggio convesso posso essere utilizzate per costruire maniglie per cassetti pratiche ed eleganti.

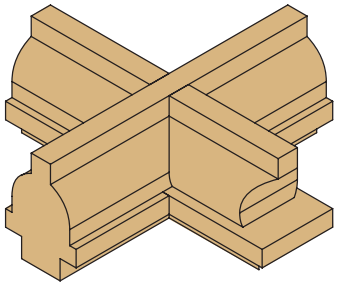

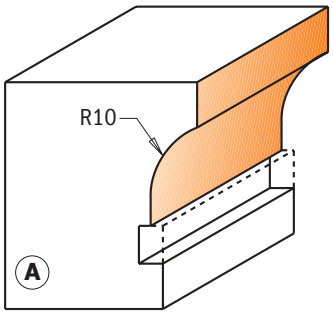

Profili in scala 1:1

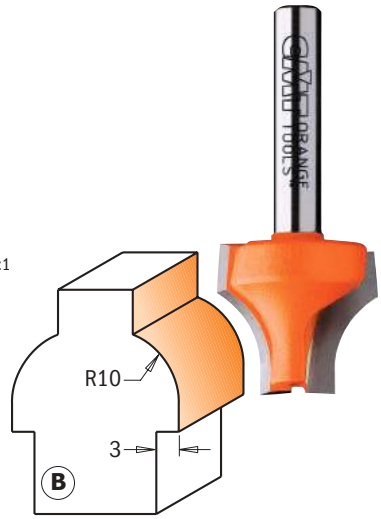

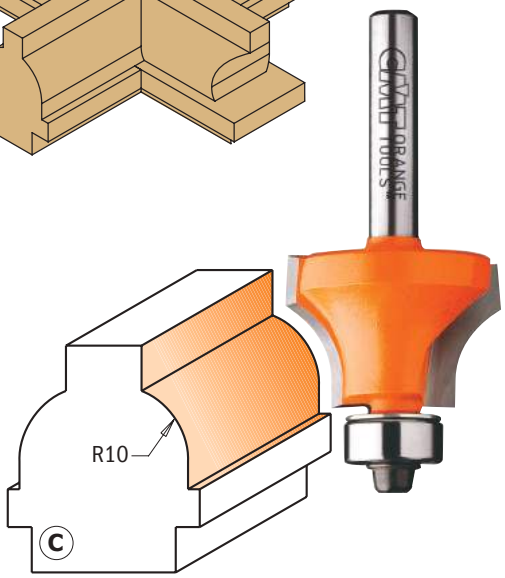

D mm	I mm	R mm	L mm	Profilo	Confezione da	CODICE S=Ø6,35mm	CODICE S=Ø8mm
25	19	10	50,8	A	10	**855.307.11M**	**955.307.11M**
22	19	10	50,8	B	10	**855.307.11F**	**955.307.11F**
28	19	10	61,2	C	10	**855.308.11F**	**955.308.11F**

Ricambi



990.423.00 | 791.003.00 | 990.058.00 | 991.057.00

Frese profilate per ante e finestre

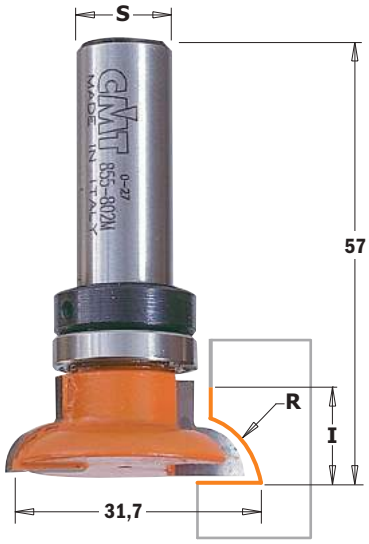

955.302 - 855.802

HW | Z2 | RH

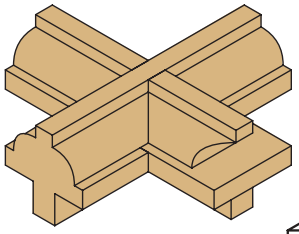



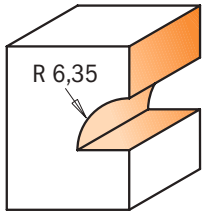

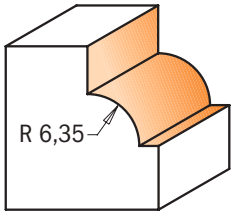

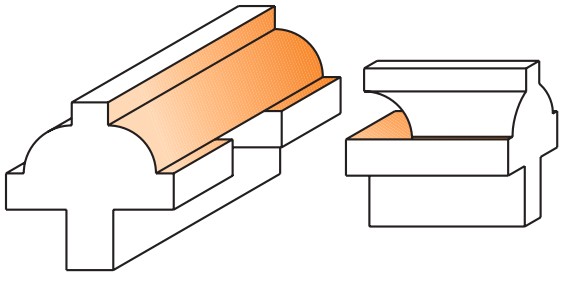

Profili in scala 1:1

d mm	D mm	I mm	R mm	Conf. da	CODICE S=Ø8mm	CODICE S=Ø12,7mm
30	31,7	12	6,35	5	**955.302.11**	**855.802.11**

Ricambi



990.423.00 | 791.003.00 | 990.058.00 | 991.057.00 | 791.011.00 | 541.002.00

Ricambi **991.056.00** Chiave esagonale 1,5mm

Frese per unione a dente

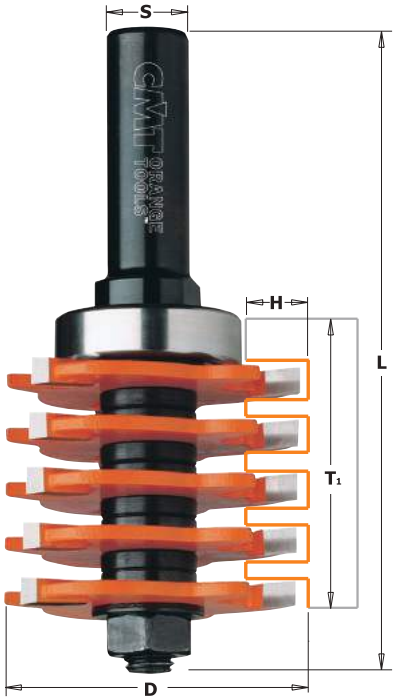

8/900.616

HW Z3 RH

Con questa fresa eseguirete con la massima facilità precisi e funzionali incastri a denti. Senza dover effettuare alcuna regolazione potrete lavorare legni di vario spessore come indicato nel disegno. Il cuscinetto vi permette profondità di taglio da 9,5mm. Per profondità diverse dovrete usare una guida da banco oppure i nostri cuscinetti con diametro interno da 12,7mm presenti nella sezione ricambi.

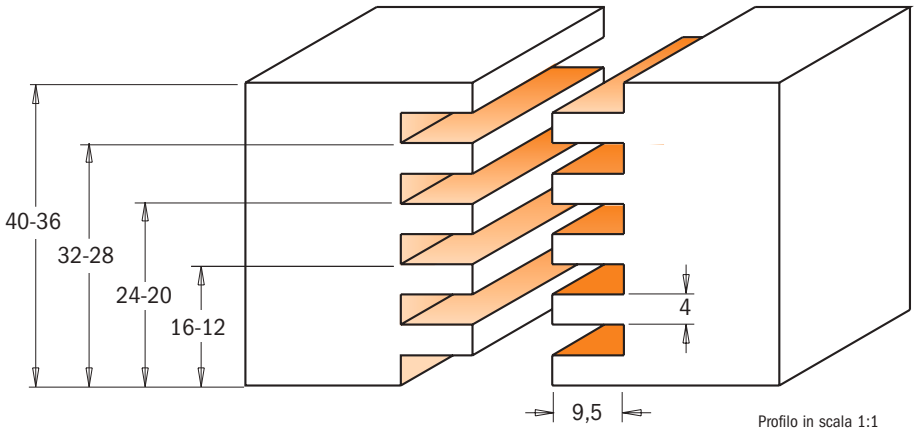

Profilo in scala 1:1

T1 mm	D mm	H mm	L mm	Confezione da	CODICE S=Ø12mm	CODICE S=Ø12,7mm
12 - 40	47,6	9,5	97	10	**900.616.11**	
12 - 40	47,6	9,5	97	10		**800.616.11**

Ricambi



924.130.00	791.027.00	822.340.11	990.020.00
824.130.00	791.027.00	822.340.11	990.020.00

Ricambi

541.515.00	Distanziale spessore 0,1mm
541.519.00	Distanziale spessore 5,8mm
990.403.00	Rosetta 1,6mm
990.459.00	Kit di 6 distanziali

Optional

791.020.00	Cuscinetto Ø38,1mm (per profondità 4,75mm)
791.029.00	Cuscinetto Ø34,9mm (per profondità 6,35mm)
791.015.00	Cuscinetto Ø31,7mm (per profondità 8mm)
791.011.00	Cuscinetto Ø19mm (per profondità 14,3mm)

Frese professionali per incastri

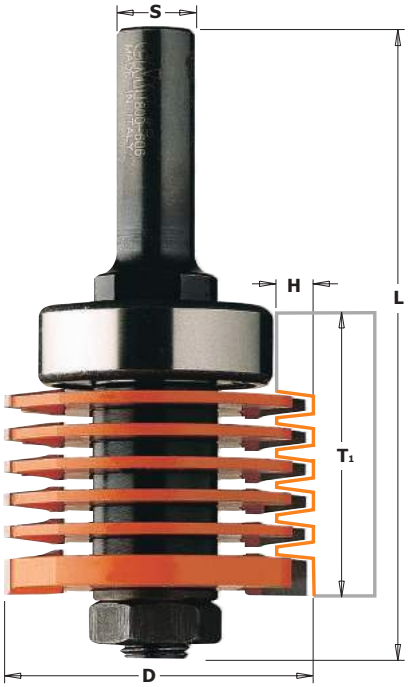

8/900.606

HW Z2 RH

Questo versatile kit di frese di alta qualità vi consente di realizzare ottimi incastri funzionali. Variando la posizione delle frese a disco potrete produrre incastri su legni di diverso spessore, da un minimo di 12,7mm ad un massimo di 36mm.
Gli incastri ottenuti con questa fresa sono molto resistenti grazie alla maggior superficie da incollare.

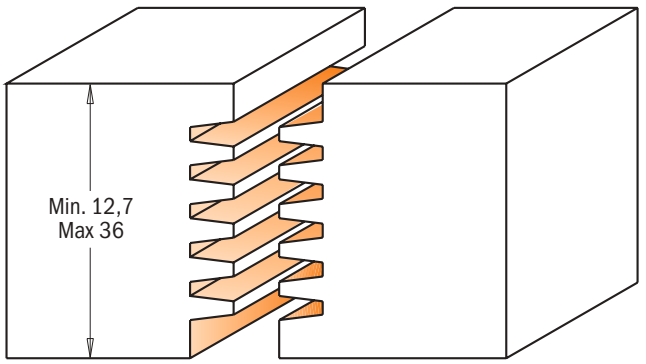

Profilo in scala 1:1

T1 mm	D mm	H mm	L mm	Confezione da	CODICE S=Ø12mm	CODICE S=Ø12,7mm
12,7 - 36	47,6	5,5	97	10	**900.606.11**	
12,7 - 36	47,6	5,5	97	10		**800.606.11**

Ricambi



924.129.00	791.028.00	822.005.11	822.006.11	990.022.00
824.129.00	791.028.00	822.005.11	822.006.11	990.022.00

Ricambi

541.511.00	Distanziale spessore 3mm
541.512.00	Distanziale spessore 2mm
541.513.00	Distanziale spessore 0,1mm
990.458.00	Kit di distanziali

Set di frese per giunzioni a “V”

8/955.506

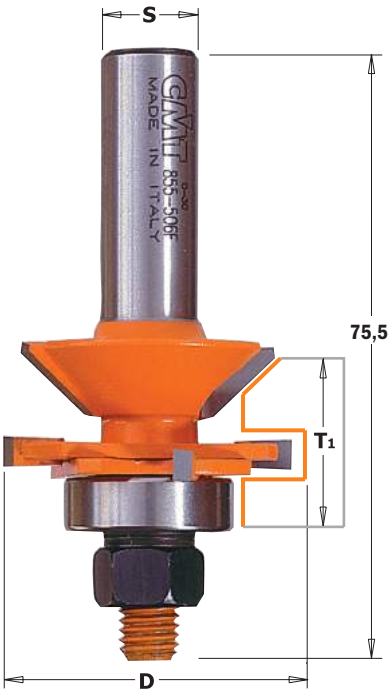

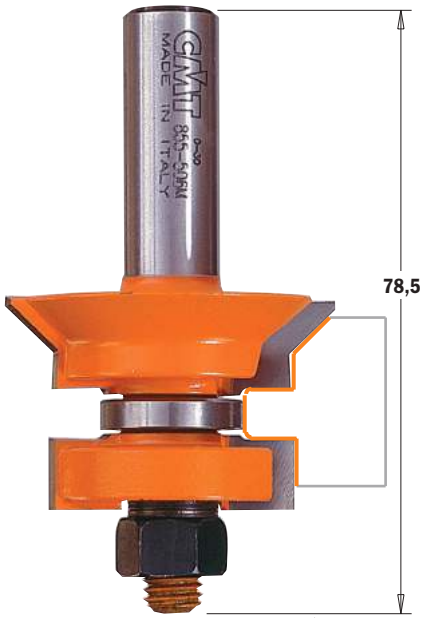

HW | Z2 | RH

Con questo set si realizzano giunzioni e scanalature su pannelli con un attraente disegno a “V” a 90°. Entrambe le nostre frese sono dotate di cuscinetti per guidare accuratamente il pezzo da lavorare. Il set facilita il cambio delle punte ed il montaggio su due banchi separati.

Nota: utilizzare queste frese con una guida.

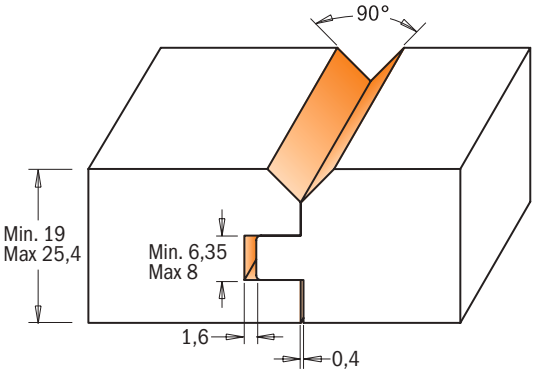

Profilo in scala 1:1

D mm	T1 mm	Confezione da	CODICE S=Ø12mm	CODICE S=Ø12,7mm	Ricambi 8mm	4mm	19mm	22mm	
44,4	19÷25,4	10	**955.506.11**	**855.506.11**	822.013.11	822.014.11	791.011.00	791.005.00	990.020.00

Ricambi

541.515.00 Distanziale spessore 0,1mm
541.516.00 Distanziale spessore 0,3mm
541.517.00 Distanziale spessore 0,5mm
990.407.00 Molla a tazza

Set di frese per giunzioni a “V”

8/955.510

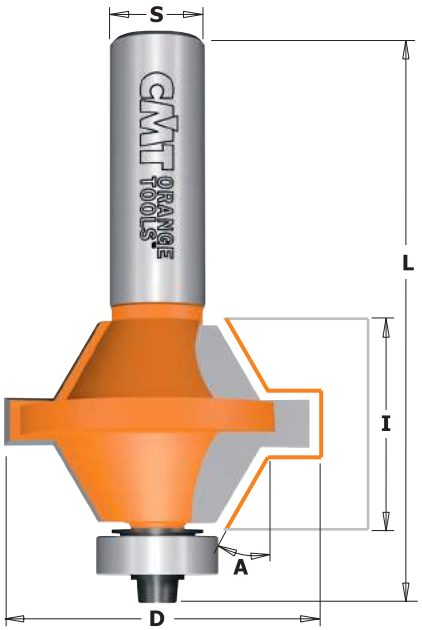

HW | Z2 | RH

Questo set è l’ideale per realizzare giunzioni economiche e durevoli su antine e cassetti. Utilizzate pannelli spessi 12,7 o 25,4mm in legno compensato o MDF. Facile da utilizzare: centrate la fresa sul pannello e tagliate, incollate i due pezzi e rifilate il nuovo blocco se necessario. L’Incastro a 60° ha una vasta area dove la colla fa più presa.

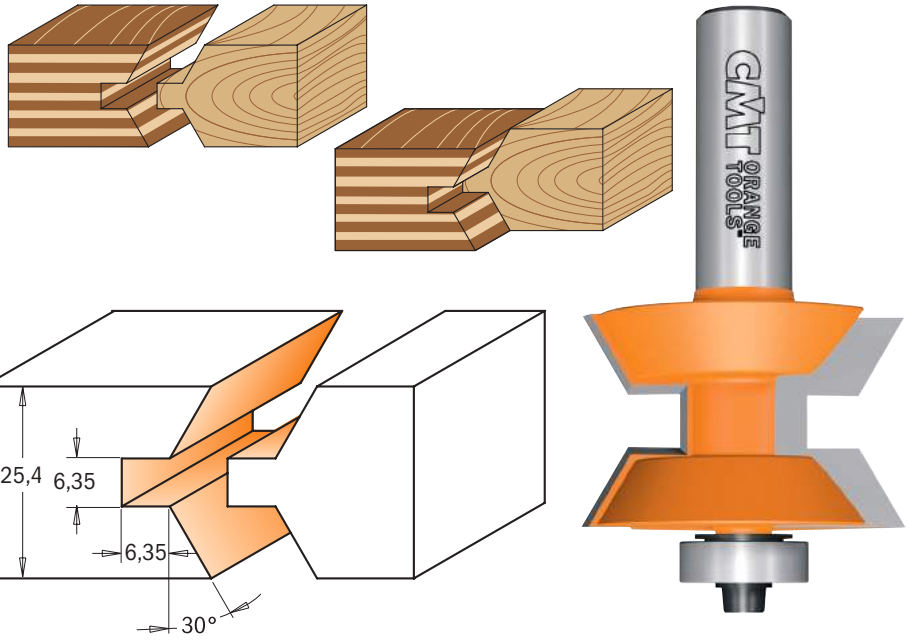

Profilo in scala 1:1

D mm	I mm	A	L mm	Confezione da	CODICE S=Ø12mm	CODICE S=Ø12,7mm	Ricambi			
40	25,4	30°	74,5	5	**955.510.11**	**855.510.11**	990.423.00	791.018.00	990.058.00	991.057.00

HWM HW α Z2 RH

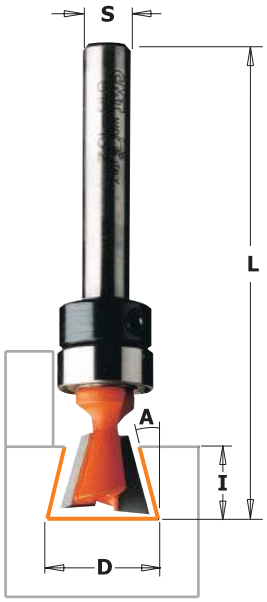

7/818B



7/8/918

Queste bellissime frese per unione a coda di rondine richiamano l'attenzione sia di artigiani professionali che principianti.

SUGGERIMENTI: si raccomandano lavorazioni in 2 passaggi quando si utilizza la fresa con un guida. Assicuratevi che gli incastri a coda di rondine siano stati fresati in maniera completa e liscia prima di rimuovere il pezzo lavorato. Per una fresatura più semplice e per evitare di sovraccaricare la fresa vi consigliamo di effettuare il primo passaggio con una fresa a taglienti diritti. Utilizzate la fresa per unioni a coda di rondine sopra un tavolo da lavoro provvisto di guida per smussare facilmente gli angoli del pezzo lavorato.

RACCOMANDAZIONI DI SICUREZZA: se la fresa per unioni a coda di rondine dovesse bloccarsi durante la lavorazione regolate la posizione della stessa in mandrino e assicuratevi che la profondità di taglio sia giusta. Non sollevate la fresa dalla guida.

Profili in scala 1:1

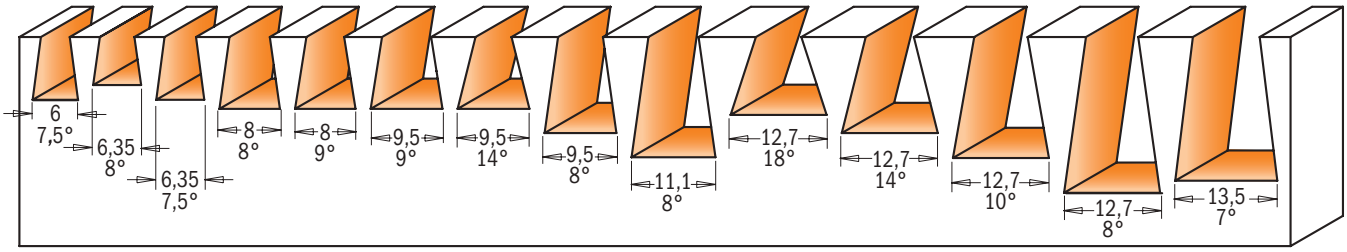

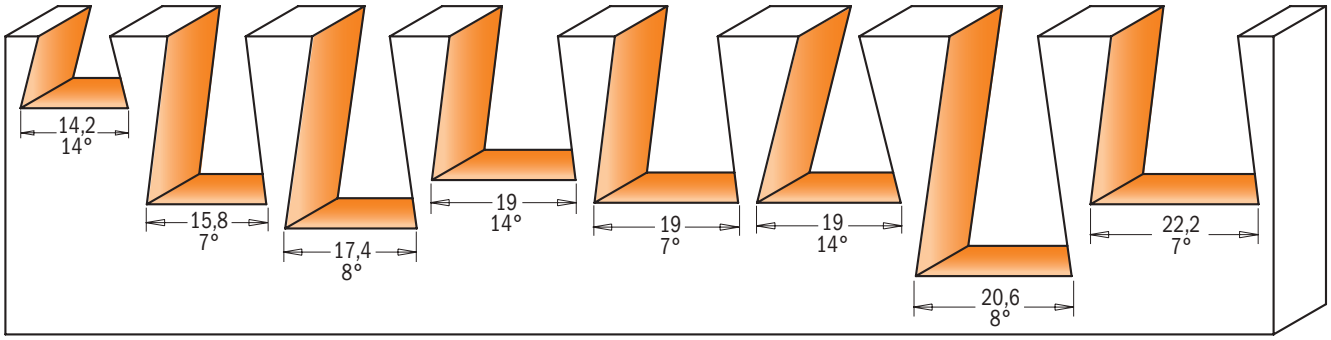

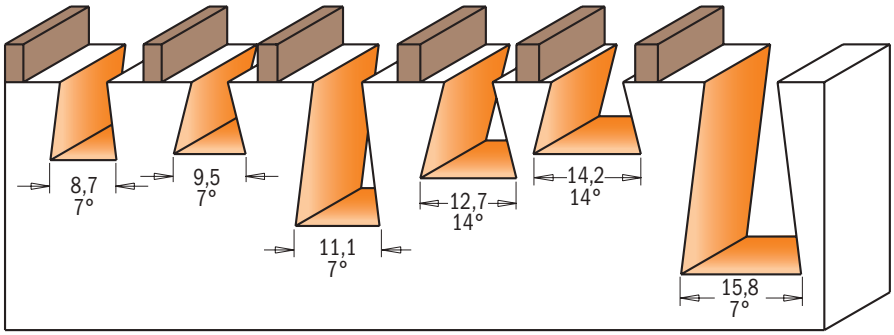

Costruttore/Modello	CODICE	
CMT-Enlock10	718.098.11B	818.098.11B
CMT-Enlock15	718.127.11B	818.128.11B
CMT300	718.127.11	818.128.11
	918.127.11	818.628.11

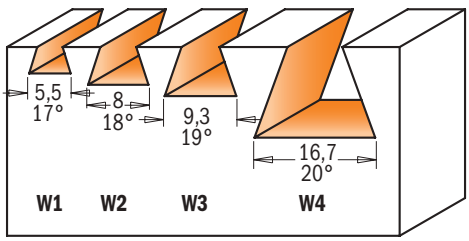

Adatto per giunzioni HOFFMANN

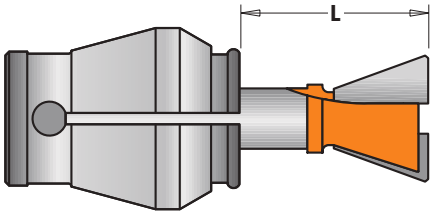

Costruttore/Modello	CODICE	
Adatto per giunzioni HOFFMANN		
W1 L=16mm	718.053.11	818.053.11
W2 L=17,5mm	718.079.11	818.079.11
W3 L=19mm	718.093.11	818.093.11
W4 L=25mm	918.167.11	

7/8/918 - 7/818B



Questi sono alcuni esempi dei bellissimi incastri realizzabili con le frese

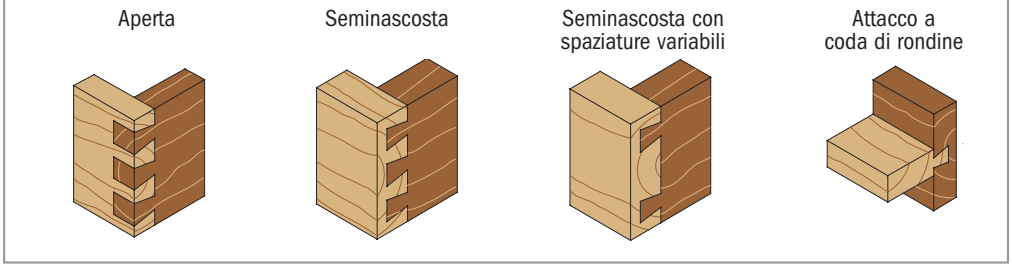

Le vostre giunzioni pronte in pochi secondi con il sistema di giunzione CMT-Enlock

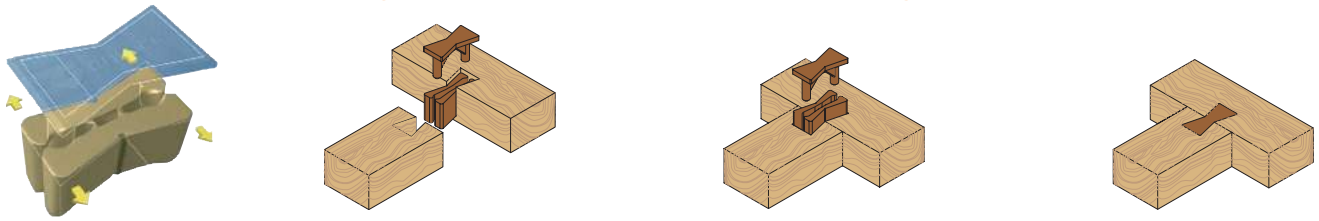

D mm	I mm	L mm	A	Conf. da	CODICE S=Ø6mm	CODICE S=Ø6,35mm	CODICE S=Ø8mm	CODICE S=Ø12mm	CODICE S=Ø12,7mm
•6	8,3	60	7,5°	10	**718.060.11**				
•6,35	6,35	50,8	8°	10		**818.065.11**			
•6,35	8,3	63,5	7,5°	10		**818.064.11**			**818.564.11**
•8	9,5	54	8°	10		**818.081.11**			
•8	9,5	52,5	9°	10		**818.080.11**			
•8	9,5	63,5	9°	10					**818.580.11**
9,5	9,5	52,5	9°	10	**718.095.11**	**818.096.11**	**918.095.11**		
9,5	9,5	63,5	9°	10					**818.596.11**
•9,5	9,5	60,3	14°	10		**818.098.11**			
•9,5	12,7	60,3	8°	10		**818.097.11**			
11,1	15,9	60,3	8°	10		**818.111.11**			
12,7	10,3	60,3	18°	10		**818.132.11**			
12,7	12,7	52,4	14°	10	**718.127.11**	**818.128.11**	**918.127.11**		
12,7	12,7	63,5	14°	10					**818.628.11**
12,7	12,7	62	14°	10		**818.130.11**			
12,7	16	60,3	10°	10		**818.133.11**			
12,7	20,6	69,8	8°	10		**818.129.11**	**918.129.11**		
13,5	19,05	61,5	7°	10					**818.635.11**
14,2	9,5	50,8	14°	10		**818.142.11**			
15,8	22	60,3	7°	10	**718.158.11**	**818.158.11**	**918.158.11**		
15,8	22	66,7	7°	10				**918.658.11**	**818.658.11**
17,4	25,4	77,6	8°	10					**818.674.11**
19	19	77,6	14°	10					**818.691.11**
19	22	60,3	7°	10	**718.190.11**	**818.190.11**	**918.190.11**		
19	22	66,7	7°	10				**918.690.11**	**818.690.11**
19	22	60,3	14°	10		**818.191.11**			
20,6	31,7	84,1	8°	10					**818.706.11**
new 22,2	22,2	63,5	7°	10					**818.722.11**
Con cuscinetto di guida									
8,73	10,3	58	7°	10		**818.087.11B**			
•9,5	9,5	60,3	14°	10	**718.098.11B**	**818.098.11B**			
11,1	19	66,7	7°	10		**818.113.11B**			
12,7	12,7	52,4	14°	10	**718.127.11B**	**818.128.11B**			
14,2	9,5	50,8	14°	10		**818.142.11B**			
Con cuscinetto di guida (attacco Ø9,5mm)									
15,8	25,4	68,3	7°	10			**818.159.11B**		
Adatto per giunzioni Hoffmann									
•5,5	4	43	17°	10	**718.053.11**	**818.053.11**			
•8	6	43	18°	10	**718.079.11**	**818.079.11**			
•9,3	7,3	43	19°	10	**718.093.11**	**818.093.11**			
16,7	12,5	49	20°	10			**918.167.11**		

7/8/918



Ricambi

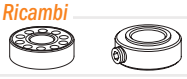

791.009.00	541.001.00
791.010.00	541.001.00
791.009.00	541.001.00
791.010.00	541.001.00
791.010.00	541.001.00
791.021.00	541.006.00

Ricambi

990.005.00 Vite TSEI M3x3mm
991.056.00 Chiave esagonale 1,5mm

• **HWM**

Fresa per unione a coda di rondine 9°

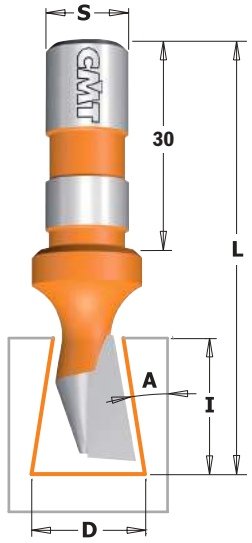

522

HW | Z1 | RH

D mm	I mm	L mm	A	S mm	Confezione da	CODICE Rotazione destra
14	18	60	9°	12	10	**522.140.11**

Caratteristiche tecniche:
- Realizzata con acciaio speciale ad alta resistenza
- 1 tagliente HW [Z1]

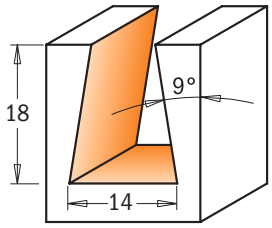

Profilo in scala 1:1

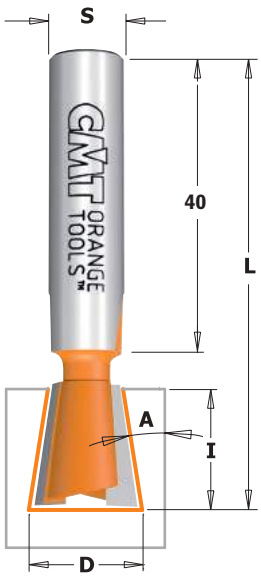

523

HW | Z2 | RH

D mm	I mm	L mm	A	S mm	Confezione da	CODICE Rotazione destra
14	16	60	9°	10	10	**523.140.11**

Caratteristiche tecniche:
- Realizzata con acciaio speciale ad alta resistenza
- 2 taglienti HW [Z2]

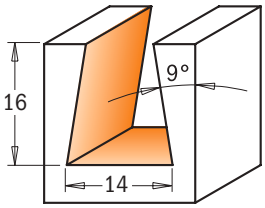

Profilo in scala 1:1

Fresa speciale per unione a coda di rondine 15° per travi

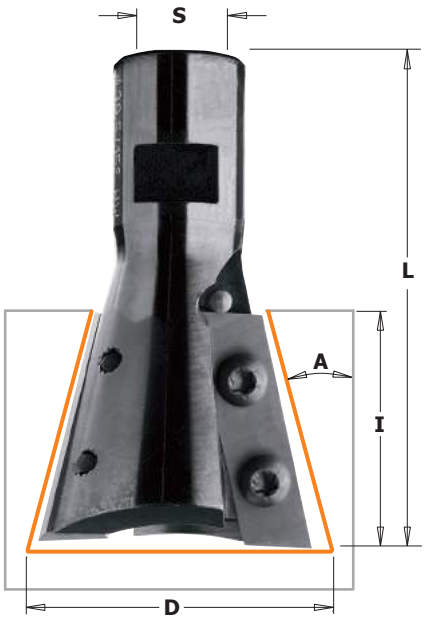

664

INSERT CARBIDE | Z2 | RH | 2X LONGER LIFE

D mm	I mm	L mm	A	S mm	Confezione da	CODICE Rotazione destra
39,5	31,5	65,5	15°	M12x1	1	**664.395.11**

Caratteristiche tecniche:
- Realizzata con acciaio speciale ad alta resistenza
- 2 taglienti HW [Z2]

Ricambi



790.315.00 | 990.078.00 | 991.061.00

Impiego: progettata per eseguire incastri a coda di rondine sulle strutture del vostro tetto.

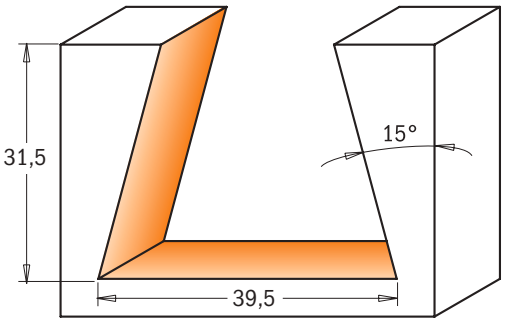

Profilo in scala 1:1

Frese per lettere (60°)

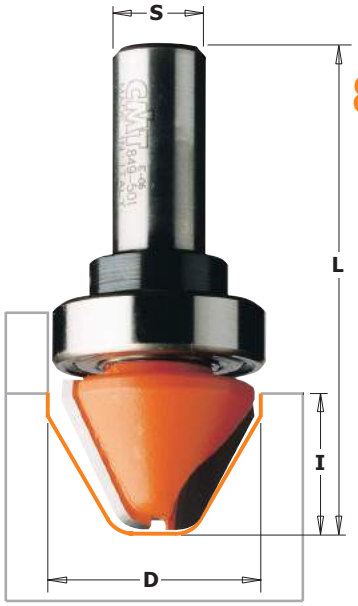

8/949B

7/8/949



HW Z2 RH

Concepite specificamente per pantografare insegne di legno, questo profilo consente di creare marcate ed attraenti insegne, evitando spaccature e scheggiature, ed è particolarmente utile per accentuare lettere in rilievo. La base piatta consente di livellare velocemente l'area attorno alla lettera in rilievo. Provate la nostra fresa per lettere con cuscinetto di guida per ottenere effetti decorativi con la massima precisione.

Profili in scala 1:1

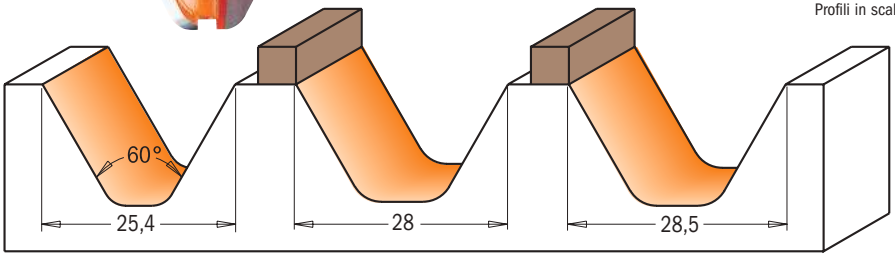

D mm	I mm	A	L mm	Conf. da	CODICE S=Ø6mm	CODICE S=Ø6,35mm	CODICE S=Ø12mm	CODICE S=Ø12,7mm	Ricambi		
25,4	19	60°	50,8	10	**749.001.11**	**849.001.11**					
28	19	60°	63,5	10			**949.502.11**				
28,5	19	60°	63,5	10				**849.501.11**			
Con cuscinetto di guida											
28	19	60°	63,5	10			**949.502.11B**		791.026.00	541.005.00	991.056.00
28,5	19	60°	63,5	10				**849.501.11B**	791.027.00	541.002.00	991.056.00

Ricambi **990.005.00** Vite STEI M3x3mm

Frese per vasellame in legno

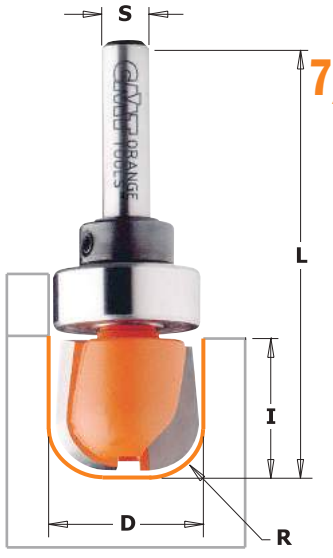

7/851B



7/8/951

HW Z2 RH

Utensile ideale per produrre ciotole, vassoi, scatole, taglieri o qualsiasi altro articolo. Gli angoli arrotondati ricavano il raggio interno, mentre i lati e la parte bassa del tagliente creano una superficie piatta e liscia. Per maggiore accuratezza e un facile lavoro a sagoma provate le frese con il cuscinetto di guida.

Suggerimenti: usate queste frese su un pantografo da banco con guida per ottenere bordi decorativi.

Profili in scala 1:1

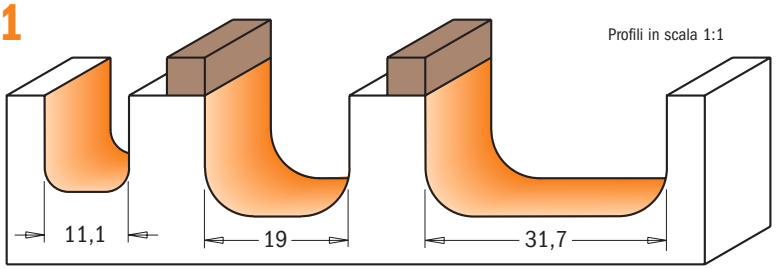

D mm	I mm	R mm	L mm	Conf. da	CODICE S=Ø6mm	CODICE S=Ø6,35mm	CODICE S=Ø8mm	CODICE S=Ø12mm	CODICE S=Ø12,7mm	Ricambi		
11,1	12,7	3,2	45,5	10		**851.001.11**						
19	16	6,4	54	10	**751.002.11**	**851.002.11**	**951.002.11**					
19	16	6,4	60,4	10				**951.501.11**	**851.501.11**			
31,7	16	6,4	60,4	10				**951.502.11**	**851.502.11**			
Con cuscinetto di guida												
19	16	6,4	54	10	**751.002.11B**					791.007.00	541.003.00	991.056.00
19	16	6,4	54	10		**851.002.11B**				791.004.00	541.001.00	991.056.00
19	16	6,4	60,4	10					**851.501.11B**	791.011.00	541.002.00	991.056.00
31,7	16	6,4	60,4	10				**951.502.11B**	**851.502.11B**	791.015.00	541.002.00	991.056.00

Ricambi **990.005.00** Vite STEI M3x3mm



7/8/915

HWM HW Z2 RH

Queste frese eseguono puliti e precisi intagli su pannelli o cassetti in legno e possono operare su cartongesso, smussano bordi o pantografando bellissime lettere.

Suggerimenti: queste frese smussano perfettamente a 45° (due utensili in uno).

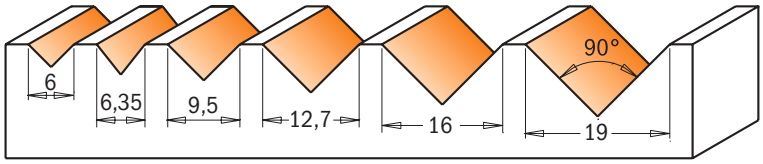

Profili in scala 1:1

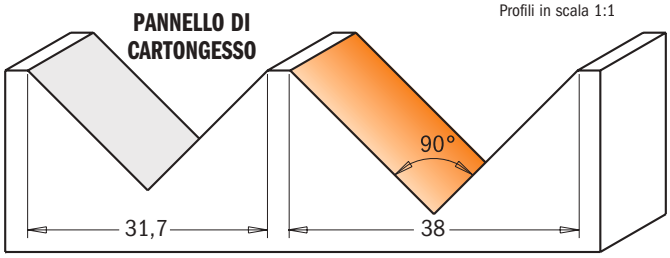

• HWM

D mm	I mm	A	L mm	Confezione da	CODICE S=Ø6mm	CODICE S=Ø6,35mm	CODICE S=Ø8mm	CODICE S=Ø12mm	CODICE S=Ø12,7mm
•6	8	90°	38,1	10	**715.060.11**		**915.060.11**		
•6,35	8	90°	38,1	10		**815.064.11**			
9,5	12,7	90°	44,5	10	**715.095.11**	**815.095.11**	**915.095.11**		
12,7	12,7	90°	44,5	10	**715.127.11**	**815.127.11**	**915.127.11**		
16	12,7	90°	52,8	10			**915.160.11**		
16	12,7	90°	63,5	10				**915.660.11**	**815.660.11**
19	16	90°	55,5	10	**715.190.11**				
19	16	90°	63,5	10				**915.690.11**	**815.690.11**
31,7	19	90°	63,5	10			**915.317.11**	**915.817.11**	**815.817.11**
38	28,5	90°	63,5	10			**915.380.11**		
38	28,5	90°	70	10					**815.880.11**



7/8/915B

HW Z2 RH

In aggiunta, le frese CMT con cuscinetto di guida permettono numerose operazioni di fresatura con dima a vostra scelta (serie 715B – 815B – 915B).

Suggerimenti: queste frese smussano perfettamente a 45° (due utensili in uno).

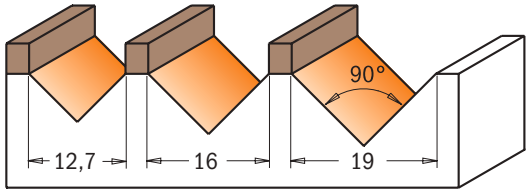

Profili in scala 1:1

D mm	I mm	L mm	A	Confezione da	CODICE S=Ø6mm	CODICE S=Ø6,35mm	CODICE S=Ø8mm	CODICE S=Ø12,7mm	Ricambi		
12,7	12,7	44,5	90°	10		**815.127.11B**			791.010.00	541.001.00	991.056.00
16	12,7	52,8	90°	10			**915.160.11B**		791.025.00	541.004.00	991.056.00
19	16	55,5	90°	10	**715.190.11B**				791.007.00	541.003.00	991.056.00
19	16	63,5	90°	10				**815.690.11B**	791.011.00	541.002.00	991.056.00

Ricambi **990.005.00** Vite STEI M3x3mm



915

HW Z2 RH

I pannelli compositi ALUCOBOND® plus possono essere formati mediante una tecnica estremamente semplice. Il procedimento di fresatura dei bordi consente di fabbricare elementi tridimensionali dei più svariati tipi e formati.
I vantaggi della tecnica di fresatura dei bordi sono:
- investimenti minimi;
- tecnica di lavorazione estremamente semplice;
- la piegatura non deve necessariamente avvenire in officina, bensì può essere eseguita in loco, quindi costi di trasporto contenuti;
- produzione economica di componenti per facciate, intelaiature, rivestimenti per bordi di tetti ed attici, chiusure, angolari, ecc.;
- svariate possibilità di strutturazione;
- economicità elevata;
- le piegature non sono più limitate dalle misure della macchina.

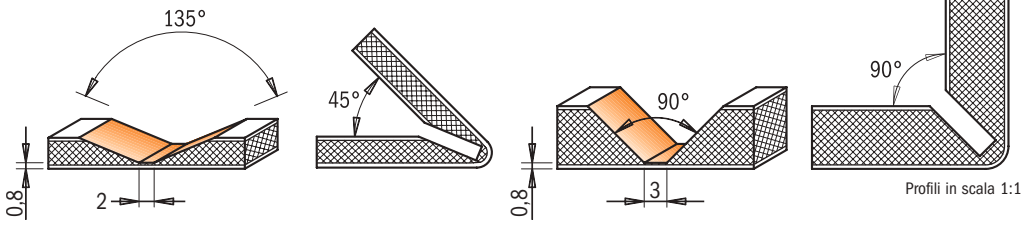

Profili in scala 1:1

D mm	I mm	A	L mm	Confezione da	CODICE S=Ø6mm	CODICE S=Ø6,35mm	CODICE S=Ø8mm		
18	7,4	90°	60	10	**715.001.11**	**815.001.11**	**915.001.11**		
18	3,3	135°	60	10	**715.002.11**	**815.002.11**	**915.002.11**		

Frese laser point





7/858.002

7/8/958

HWM HW Z1 Z2 Z3 RH

Perché diciamo che questa fresa ha la punta al laser?! Questo nuovo utensile vi consente di fare intagli e scanalature così delicate e precise che, sia i vostri amici che i vostri clienti, penseranno siano state ricavate da un sottilissimo raggio laser. Migliorate la vostra abilità di creatore di insegne producendo singolari effetti decorativi fino ad arrivare alla realizzazione di originali bordi smussati a 30°. Sollevate l'utensile e produrrete un delicato intaglio punteggiato oppure impiegate totalmente il diametro per ottenere lettere particolarmente evidenziate.

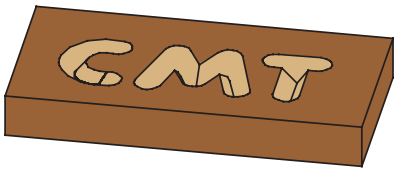

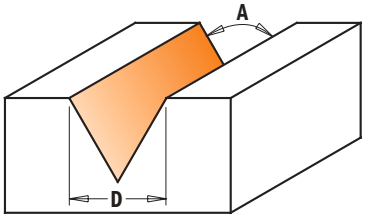

Profilo in scala 1:1



• **HWM**

D mm	I mm	A	Z	L mm	Confezione da	CODICE S=Ø6mm	CODICE S=Ø6,35mm	CODICE S=Ø8mm		CODICE S=Ø12,7mm
•6	9	35°	1	50	10	**758.002.11**				
•6,35	9,5	35°	1	50,8	10		**858.002.11**			
12,7	11	60°	3	57,2	10	**758.001.11**	**858.001.11**	**958.001.11**		
12,7	11	60°	3	60,3	10					**858.501.11**
12,7	10	60°	2	50,8	10		**858.003.11**	**958.003.11**		

Frese per scanalature a “V” con coltelli reversibili (90°)

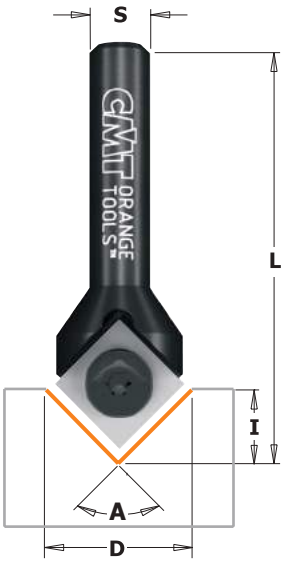

665

INSERT CARBIDE Z1 RH 4X LONGER LIFE

Queste frese sono state progettate per la realizzazione di incisioni, lettere e bordi smussati. In caso di usura è possibile ruotare il coltello e sfruttare gli altri lati per una maggiore durata. La vite speciale fissa in maniera sicura il coltello per un’elevata precisione di taglio.

Caratteristiche tecniche:
- Realizzata con acciaio speciale ad alta resistenza.
- 1 coltello reversibile in metallo duro [Z1].



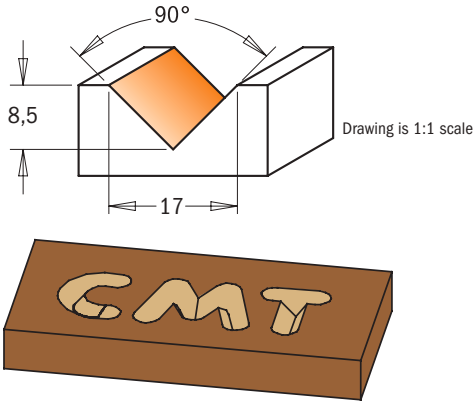

A	D mm	I mm	L mm	Confezione da	CODICE S=Ø6,35mm	CODICE S=Ø8mm	Ricambi		
90°	17	8,5	53	10	**665.171.11**	**665.170.11**	790.120.00	990.075.00	991.061.00

Frese a doppi canali diritti

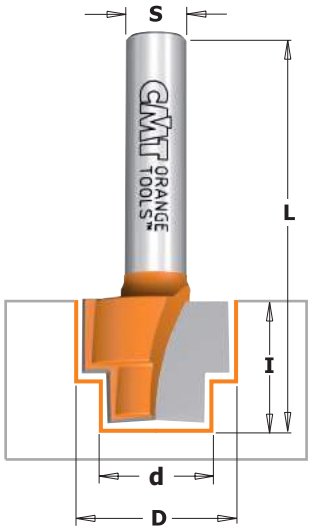

965

HW Z2 RH

Queste frese dotate di 2 taglienti in metallo duro di alta qualità servono a produrre un doppio gradino su legno e derivati. Progettate per eseguire sedi o creare alloggiamenti per ferramenta su serramenti.

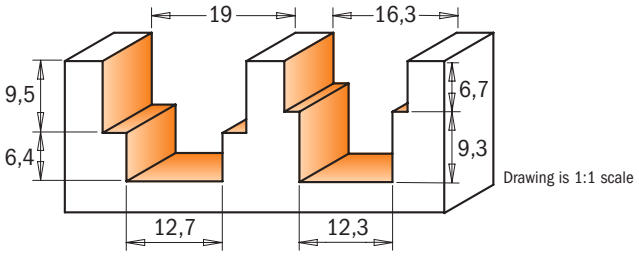

d mm	D mm	I mm	L mm		Confezione da	CODICE S=Ø8mm		
12,3	16,3	16	80		10	**965.122.11**		
12,7	19	15,9	50,8		10	**965.121.11**		

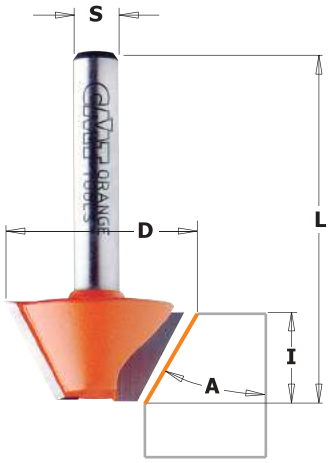

703/4/5 - 903/4/5

HW | Z2 | RH

Quando si vuole realizzare un bordo leggermente smussato od un taglio decorativo sui materiali più vari, CMT è il veicolo per risultati senza problemi.
La sua accentuata lunghezza di taglio consente infatti un'insuperabile versatilità su tutte le dimensioni di smusso.

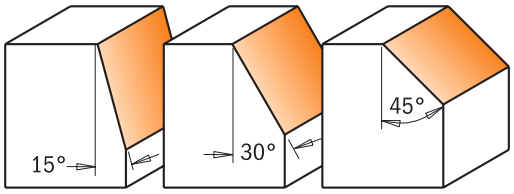

Profili in scala 1:1

A	D mm	I mm	L mm	Confezione da	CODICE S=Ø6mm		CODICE S=Ø8mm		
15°	24	14	46	10	**703.240.11**		**903.240.11**		
30°	26	12,7	44,5	10	**704.240.11**		**904.240.11**		
45°	25	8	41	10	**705.240.11**		**905.240.11**		

Frese per smussare con coltellini reversibili

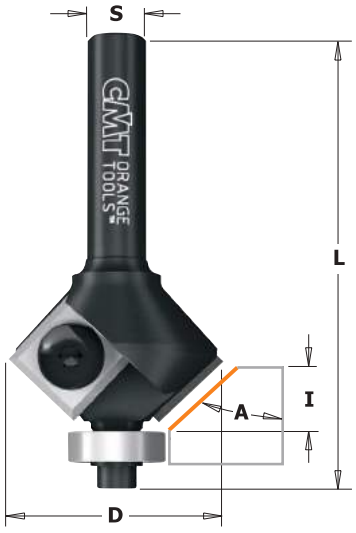

659

INSERT CARBIDE | Z2 | RH | 4X LONGER LIFE

Fresa per rifilare con due coltellini intercambiabili fissati da viti speciali Torx. I coltellini sono affilati in entrambi i taglienti e possono essere riaffilati per ben tre volte. È la fresa ideale per realizzare un bordo leggermente smussato od un taglio decorativo su materiali più vari.
La fresa è equipaggiata con un cuscinetto di guida per smussare i vostri lavori senza alcuna contro-sagoma.
Da utilizzare su fresatrici portatili.



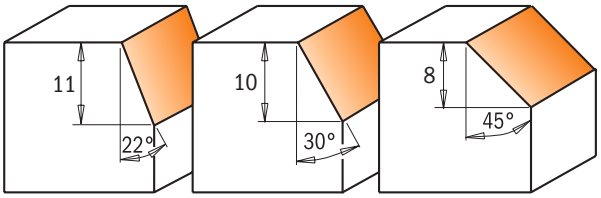

Profili in scala 1:1

658



A	D mm	I mm	L mm	Confezione da	CODICE S=Ø6mm	CODICE S=Ø6,35mm	CODICE S=Ø8mm	CODICE S=Ø12,7mm	Ricambi		
45°	29	8	52	10	**658.047.11**		**658.045.11**		790.120.00	990.075.00	
22°	25	11	65	10	**659.024.11**	**659.023.11**	**659.022.11**		790.120.00	990.075.00	791.006.00
30°	28	10	66	10	**659.032.11**	**659.031.11**	**659.030.11**		790.120.00	990.075.00	791.006.00
45°	29	8	60	10	**659.047.11**	**659.046.11**	**659.045.11**		790.120.00	990.075.00	791.022.00
45°	29	8	68	10				**659.646.11**	790.120.00	990.075.00	791.022.00

Ricambi

990.400.00	Rosetta Ø3.2/Ø7mm per vite M3
990.051.00	Vite TCEI M3x6mm
991.062.00	Chiave esagonale 2,5mm
991.061.00	Chiave Torx T15

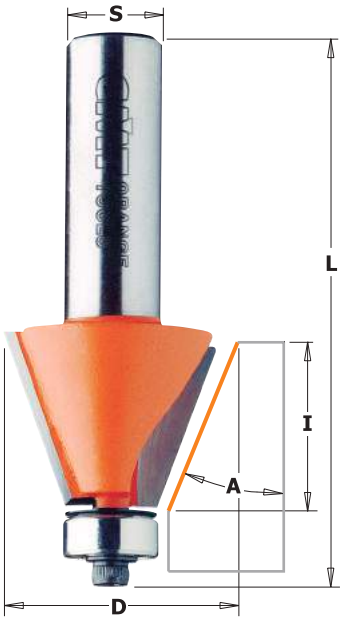

7/8/936 - 8/957

HW | α | Z2 | RH

Quando dovete costruire una forma a più lati ricordatevi di lasciare i lati leggermente più lunghi della misura richiesta. Tagliateli a misura solo dopo aver effettuato lo smusso sui bordi.

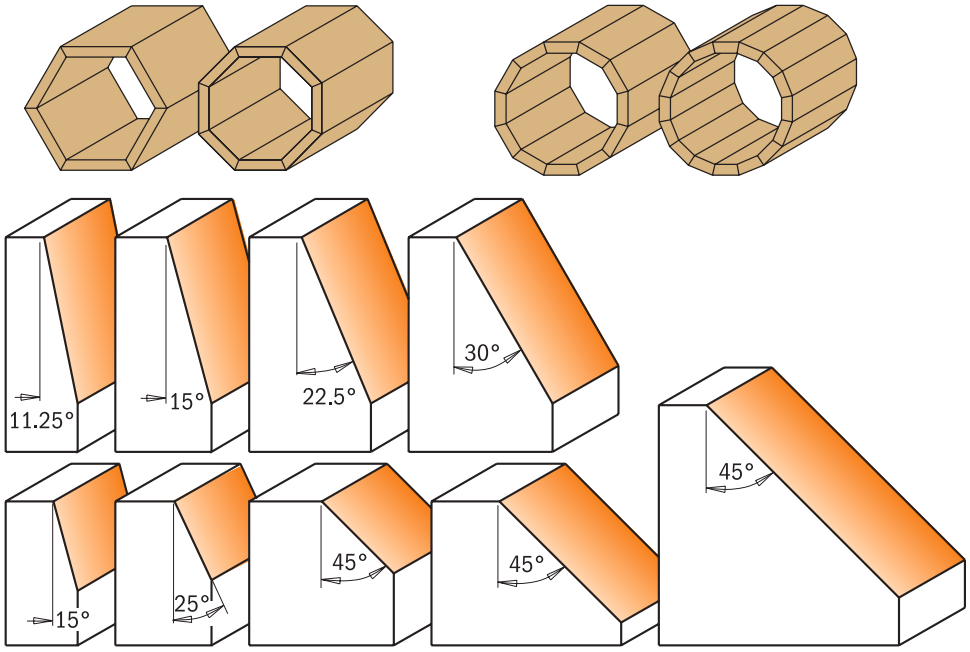

Profili in scala 1:1

A	D mm	I mm	L mm	Conf. da	CODICE S=Ø6mm	CODICE S=Ø6,35mm	CODICE S=Ø8mm	CODICE S=Ø12mm	CODICE S=Ø12,7mm	Ricambi			
15°	19	11,5	54,9	10	**736.130.11**	**836.130.11**	**936.130.11**			990.423.00	791.003.00	990.058.00	991.057.00
25°	22,2	10	54,9	10	**736.190.11**	**836.190.11**	**936.190.11**			990.423.00	791.003.00	990.058.00	991.057.00
45°	31,7	9,5	53	10	**736.280.11**	**836.280.11**	**936.280.11**			990.423.00	791.003.00	990.058.00	991.057.00
45°	45	18	60,2	10	**736.420.11**	**836.420.11**	**936.420.11**			990.423.00	791.003.00	990.058.00	991.057.00
45°	45	18	66,5	10				**936.920.11**	**836.920.11**	990.423.00	791.003.00	990.058.00	991.057.00
45°	65	26	76,7	5				**936.950.11**	**836.950.11**	990.423.00	791.003.00	990.058.00	991.057.00
11,25°	21,5	22	71,1	10				**957.504.11**	**857.504.11**	990.423.00	791.003.00	990.058.00	991.057.00
15°	24,5	22	71,1	10				**957.503.11**	**857.503.11**	990.423.00	791.003.00	990.058.00	991.057.00
22,5°	31	22	71,1	10				**957.502.11**	**857.502.11**	990.423.00	791.003.00	990.058.00	991.057.00
30°	38,5	22	71,1	10				**957.501.11**	**857.501.11**	990.423.00	791.003.00	990.058.00	991.057.00

Set di 5 frese per smussare



836

HW | α | Z2 | RH

Utilizzando questo set l'esecuzione di tagli angolati sul vostro tavolo da lavoro risulterà precisa ed accurata. Le 5 frese incluse vi consentiranno di effettuare lavorazioni poligonali con tutti gli angoli più comuni.

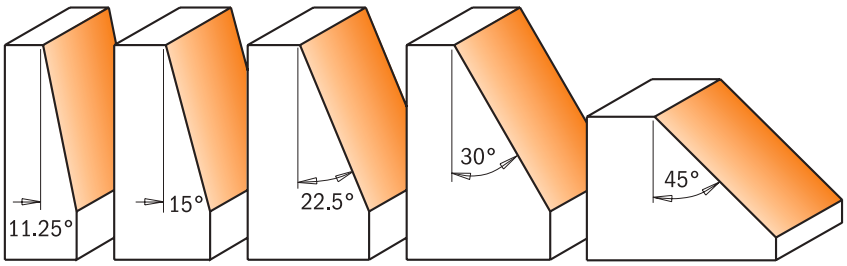

Profili in scala 1:1

Descrizione	Confezione da	CODICE S=Ø12,7mm
Set di 5 frese per smussare	5	**836.501.11**

CMT ORANGE TOOLS®

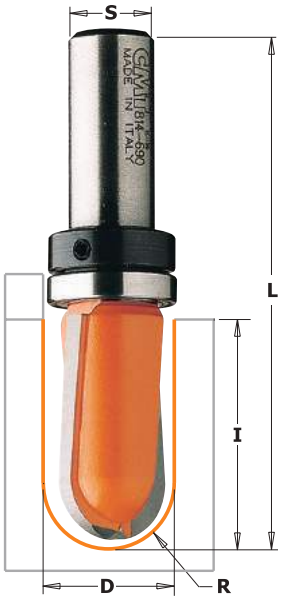

7/8/914B



7/8/914

HWM | HW | α | Z2 | RH

Personalizzate i vostri pannelli, porte, cassetti, antine ed ogni superficie con un delicato motivo decorativo. Queste frese in carburo di tungsteno integrale o con riporti lavorano efficientemente qualsiasi tipo di legno e derivato.

RACCOMANDAZIONI DI SICUREZZA: prestate particolare attenzione quando praticate scanalature piuttosto profonde. Quando fresate delle maniglie sono necessarie almeno due passate per eseguire il taglio. Non usate mai pezzi più corti di 600mm.

Profili in scala 1:1

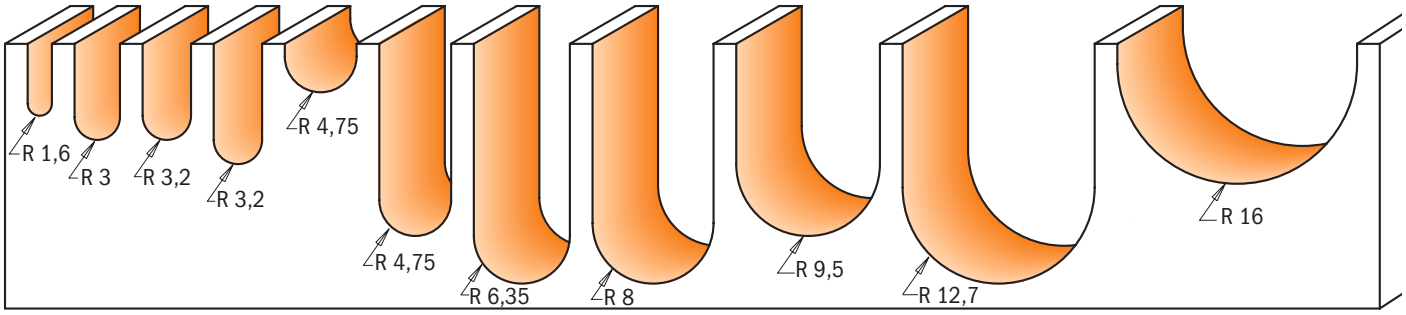

R mm	D mm	I mm	L mm	CONF. DA	CODICE S=Ø6mm	CODICE S=Ø6,35mm	CODICE S=Ø8mm	CODICE S=Ø12mm	CODICE S=Ø12,7mm
• 1,6	3,2	9,5	50,8	10	**714.032.11**	**814.032.11**	**914.032.11**		
• 1,6	3,2	12,7	50,8	10		**199.001.11**			
• 3	6	12,7	50,8	10	**714.060.11**		**914.060.11**		
• 3	6	27	70	10	**199.060.11**				
• 3,2	6,4	12,7	50,8	10		**814.064.11**			
• 3,2	6,4	25,4	63,5	10		**199.008.11**			
• 3,2	6,4	15,9	63,5	10					**814.564.11**
• 4	8	32	80	10			**199.081.11**		
4,75	9,5	6,4	50,8	10	**714.095.11**	**814.095.11**	**914.095.11**		
4,75	9,5	25,4	66,7	10					**814.595.11**
• 6	12	35	80	10				**199.120.11**	
6,35	12,7	9,5	50,8	10	**714.127.11**	**814.127.11**	**914.127.11**		
6,35	12,7	31,7	73	10				**914.627.11**	**814.627.11**
• 6,35	12,7	31,7	76,2	10					**199.505.11**
8	15,8	9,5	50,8	10	**714.160.11**	**814.160.11**	**914.160.11**		
8	15,8	31,7	73	10					**814.660.11**
9,5	19	11,3	50,8	10	**714.190.11**	**814.190.11**	**914.190.11**		
9,5	19	25	63,5	10			**914.191.11**		
9,5	19	31,7	73	10				**914.690.11**	**814.690.11**
11	22	25,4	63,5	10			**914.221.11**		
12,7	25,4	16	73	10			**914.254.11**		
12,7	25,4	31,7	73	10				**914.754.11**	**814.754.11**
16	31,7	18,5	58,8	10				**914.817.11**	**814.817.11**
19,05	38,1	31,7	69,8	10				**914.880.11**	**814.880.11**
25,4	50,8	31,7	69,8	10				**914.990.11**	**814.990.11**
Con cuscinetto di guida									
6,35	12,7	9,5	50,8	10		**814.127.11B**			
8	15,8	9,5	50,8	10		**814.160.11B**			
8	15,8	9,5	50,8	10			**914.160.11B**		
9,5	19	11,3	50,8	10	**714.190.11B**				
9,5	19	11,3	50,8	10		**814.190.11B**			
9,5	19	31,7	73	10					**814.690.11B**

Ricambi 990.005.00 Vite TSEI M3x3mm



199

Ricambi



791.010.00	541.001.00	991.056.00
791.009.00	541.001.00	991.056.00
791.025.00	541.004.00	991.056.00
791.007.00	541.003.00	991.056.00
791.004.00	541.001.00	991.056.00
791.011.00	541.002.00	991.056.00

• HWM



8/968

HW | α | Z2 | RH

Con queste nuove frese CMT potete creare canali per cavi o tubature in una sola passata.
Diminuite il carico della fresa fresando una prima scanalatura con una fresa a taglienti diritti.

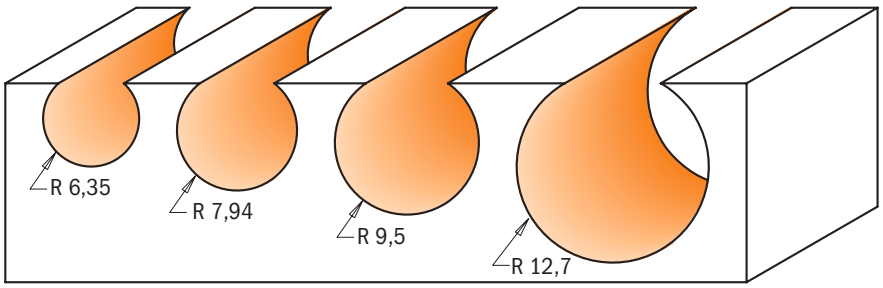

Profili in scala 1:1

R mm	D mm	I mm	L mm			Confezione da	CODICE S=Ø8mm	CODICE S=Ø12mm	CODICE S=Ø12,7mm
6,35	12,7	11	57,15			10	**968.127.11**		**868.627.11**
7,94	15,88	14,2	60,3			10	**968.158.11**		**868.658.11**
9,52	19,05	17,4	63,5			10	**968.190.11**		**868.690.11**
12,7	25,4	23,5	70			10		**968.754.11**	**868.754.11**

Set di 3 frese a raggio convesso



814

HWM | HW | α | Z2 | RH

Ciascuno di questi set include 3 fra le frese a raggio convesso più popolari prodotte da CMT. Queste frese in metallo duro sono perfette per eseguire lavori di inscrittura, incisione o aggiunta di scanalature e venature su porte o sul fronte di cassetti. Disponibile con attacco da 6,35 e 12,7mm.

Profili in scala 1:1

814.001.11

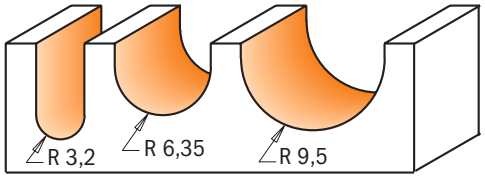

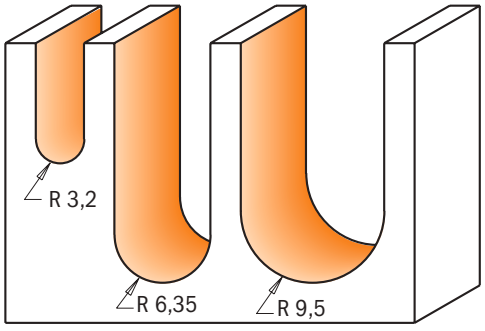

814.501.11

Descrizione	Confezione da	CODICE S=Ø6,35mm	CODICE S=Ø12,7mm
Set di 3 frese a raggio convesso	10	**814.001.11**	**814.501.11**

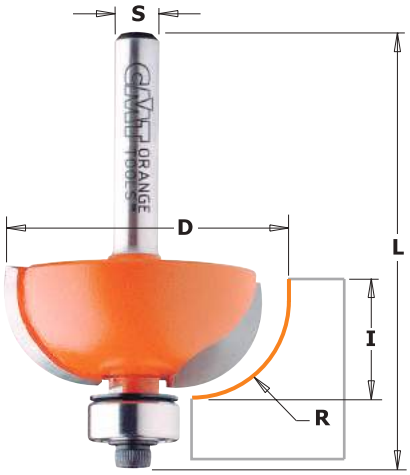

7/8/937

HW | Z2 | RH

Create finiture semplici ed eleganti sui vostri mobili, cassetti, antine, realizzando profili convessi come tocco finale.

Suggerimenti: un profilo arrotondato crea l'illusione di una maggiore sottigliezza dei vostri bordi.

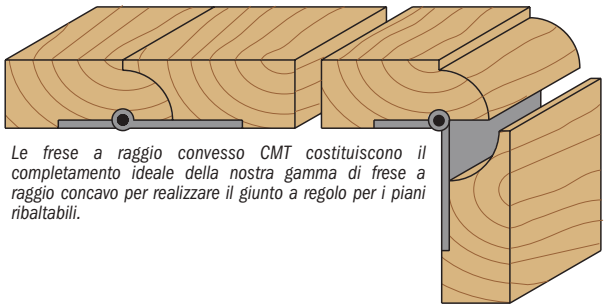

Le frese a raggio convesso CMT costituiscono il completamento ideale della nostra gamma di frese a raggio concavo per realizzare il giunto a regolo per i piani ribaltabili.

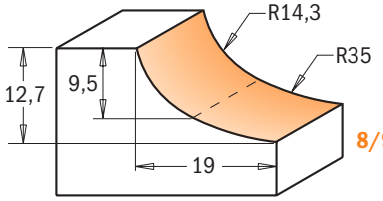

8/937.955.11

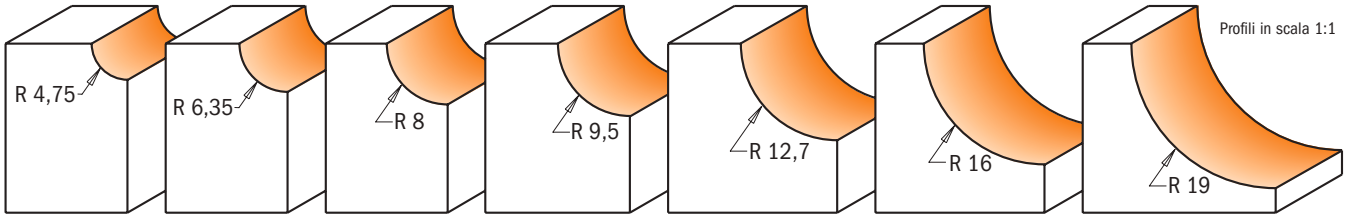

Profili in scala 1:1

R mm	D mm	I mm	L mm	Conf. da	CODICE S=Ø6mm	CODICE S=Ø6,35mm	CODICE S=Ø8mm	CODICE S=Ø12mm	CODICE S=Ø12,7mm	Ricambi			
4,75	22,2	12,7	54,9	10	**737.190.11**	**837.190.11**	**937.190.11**			990.423.00	791.003.00	990.058.00	991.057.00
4,75	22,2	12,7	61,2	10				**937.690.11**	**837.690.11**	990.423.00	791.003.00	990.058.00	991.057.00
6,35	25,4	12,7	54,9	10	**737.222.11**	**837.222.11**	**937.222.11**			990.423.00	791.003.00	990.058.00	991.057.00
6,35	25,4	12,7	61,2	10				**937.722.11**	**837.722.11**	990.423.00	791.003.00	990.058.00	991.057.00
8	28,7	12,7	54,2	10	**737.254.11**	**837.254.11**	**937.254.11**			990.423.00	791.003.00	990.058.00	991.057.00
8	28,7	12,7	60,5	10				**937.754.11**	**837.754.11**	990.423.00	791.003.00	990.058.00	991.057.00
9,5	31,7	12,7	54,2	10	**737.286.11**	**837.286.11**	**937.286.11**			990.423.00	791.003.00	990.058.00	991.057.00
9,5	31,7	12,7	60,5	10				**937.786.11**	**837.786.11**	990.423.00	791.003.00	990.058.00	991.057.00
12,7	38,1	15,5	57,7	10	**737.350.11**	**837.350.11**	**937.350.11**			990.423.00	791.003.00	990.058.00	991.057.00
12,7	38,1	15,5	64	10				**937.850.11**	**837.850.11**	990.423.00	791.003.00	990.058.00	991.057.00
16	44,5	18,5	67	10				**937.950.11**	**837.950.11**	990.423.00	791.003.00	990.058.00	991.057.00
19	50,8	22,2	70,7	10				**937.951.11**	**837.951.11**	990.423.00	791.003.00	990.058.00	991.057.00
14,3-35	50,8	12,7	61,2	10				**937.955.11**	**837.955.11**	990.423.00	791.003.00	990.058.00	991.057.00

Set di 3 frese a raggio convesso



837

HW | Z2 | RH

Set di frese per lavorazioni precise e di qualità su porte e cassetti e per farvi ottenere raggiature precise e pulite su tavoli e top. Disponibile con attacchi da 6,35 - 12,7mm e raggi da 6,35 - 9,5 -12,7mm.

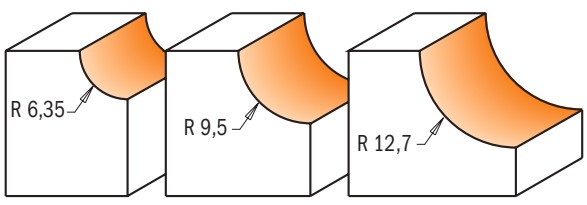

Profili in scala 1:1

Descrizione	Confezione da	CODICE S=Ø6,35mm	CODICE S=Ø12,7mm
Set di 3 frese a raggio convesso	10	**837.001.11**	**837.501.11**

Frese a raggio convesso

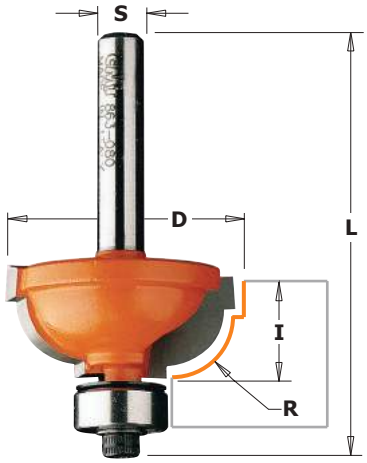

7/8/963 - 7/8/964

HW | α | Z2 | RH

Frese ideali per la creazione di finiture e modanature tradizionali tutti i tipi di legno e derivati aggiungendo un tocco speciale alle vostre creazioni.

IMPORTANTE: un errato assemblaggio potrebbe causare uno svitamento con conseguente perdita del cuscinetto durante la lavorazione.

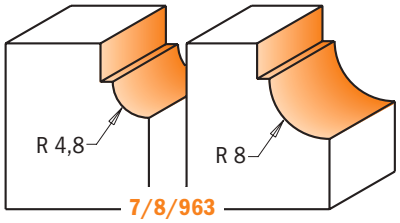

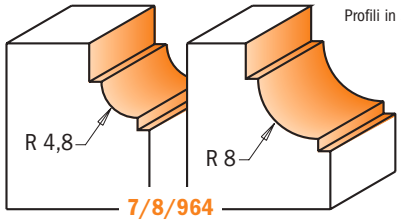

Profili in scala 1:1

R mm	D mm	I mm	L mm	CONF. DA	CODICE S=Ø6mm	CODICE S=Ø6,35mm	CODICE S=Ø8mm	CODICE S=Ø12mm	CODICE S=Ø12,7mm	Ricambi			
4,8	25,4	11,5	54,6	10	**763.048.11**	**863.048.11**	**963.048.11**			990.423.00	791.003.00	990.058.00	991.057.00
4,8	25,4	11,5	60,9	10				**963.548.11**	**863.548.11**	990.423.00	791.003.00	990.058.00	991.057.00
8	31,7	14,3	56,9	10	**763.080.11**	**863.080.11**	**963.080.11**			990.423.00	791.003.00	990.058.00	991.057.00
8	31,7	14,3	63	10				**963.580.11**	**863.580.11**	990.423.00	791.003.00	990.058.00	991.057.00
4,8	25,4	11,5	52,8	10	**764.048.11**	**864.048.11**	**964.048.11**			990.422.00	791.002.00	990.058.00	991.057.00
4,8	25,4	11,5	59,1	10				**964.548.11**	**864.548.11**	990.422.00	791.002.00	990.058.00	991.057.00
8	31,7	14,3	55,1	10	**764.080.11**	**864.080.11**	**964.080.11**			990.422.00	791.002.00	990.058.00	991.057.00
8	31,7	14,3	61	10				**964.580.11**	**864.580.11**	990.422.00	791.002.00	990.058.00	991.057.00

Frese a raggio concavo

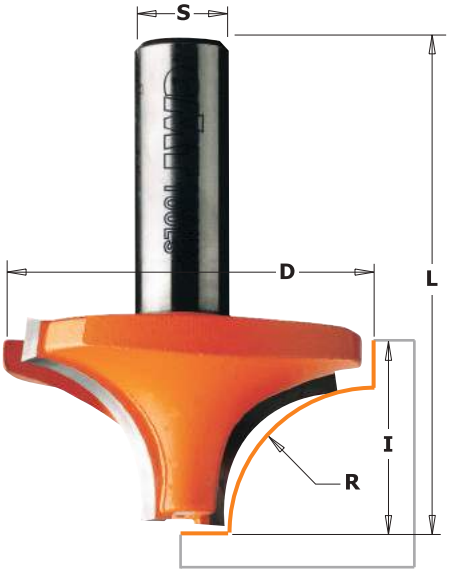

7/8/927

HW | α | Z2 | RH

Usate queste frese per lavorare bordi e intagli e ottenere una vasta scelta di bordature, profili semplici, doppi o elaborati intagli.

RACCOMANDAZIONI DI SICUREZZA: si raccomanda di prestare particolare cura e attenzione durante l'utilizzo di una fresa a largo profilo. Durante la fresatura assicurare sempre stabilità alle parti da lavorare utilizzando una guida sui tavoli da lavoro.

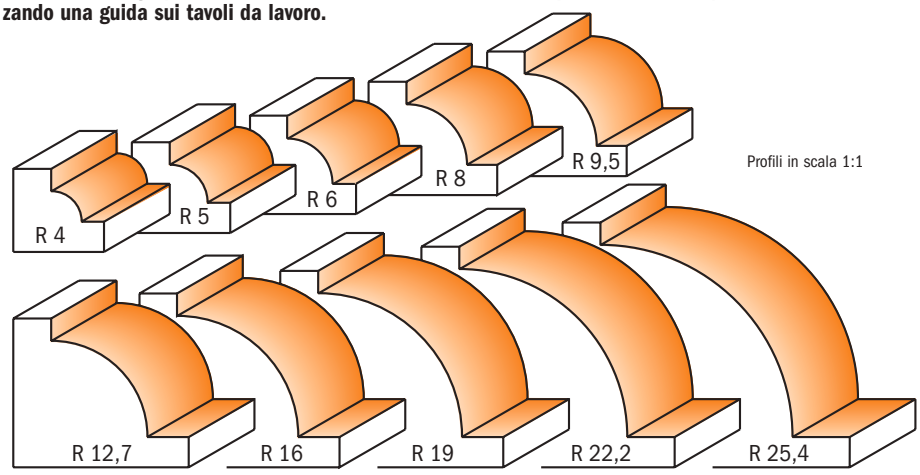

Profili in scala 1:1

R mm	D mm	I mm	L mm	CONFEZIONE DA	CODICE S=Ø6mm	CODICE S=Ø6,35mm	CODICE S=Ø8mm	CODICE S=Ø12mm	CODICE S=Ø12,7mm
4	19	12	43,8	10	**727.040.11**		**927.040.11**		
5	21	12	43,8	10	**727.050.11**	**827.050.11**	**927.050.11**		
6	23	12	43,8	10	**727.060.11**	**827.060.11**	**927.060.11**		
6	23	12	50,1	10					**827.560.11**
8	28,6	12,7	44,5	10	**727.080.11**		**927.080.11**		
9,5	31,7	15,8	47,6	10	**727.095.11**	**827.095.11**	**927.095.11**		
9,5	31,7	15,8	54	10				**927.595.11**	**827.595.11**
12,7	38,1	19	50,8	10		**827.127.11**			
12,7	38,1	19	57,1	10				**927.627.11**	**827.627.11**
16	44,5	22,2	60,3	10				**927.660.11**	**827.660.11**
19	50,8	25,4	63,5	10				**927.690.11**	**827.690.11**
22,2	57,1	28,5	66,6	5				**927.722.11**	**827.722.11**
25,4	63,5	33,3	71,4	5				**927.754.11**	**827.754.11**

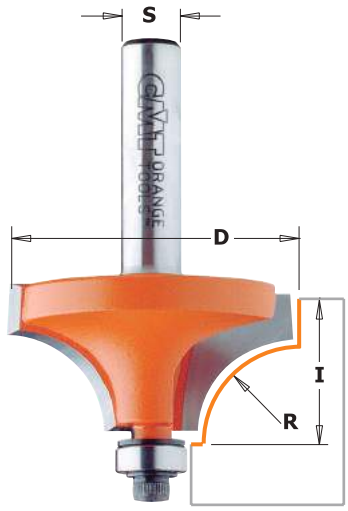

7/8/939

HW | Z2 | RH

Utilizzando un cuscinetto di guida più piccolo (**791.002.00**) rispetto alle frese a raggio concavo 7/8/938, questi utensili vi consentiranno di ottenere un dente in più lungo la parte bassa del pezzo lavorato.

Profili in scala 1:1

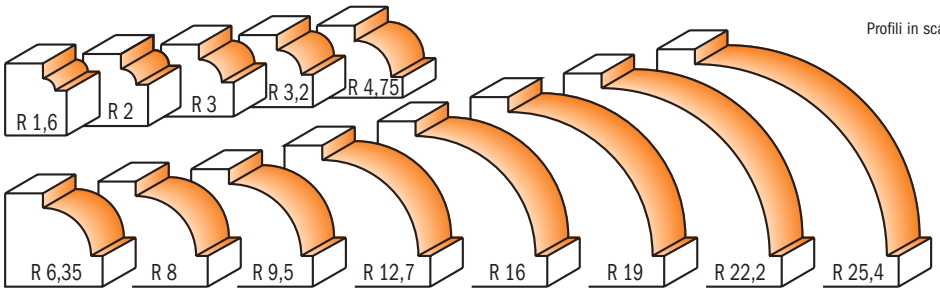

***Usare solo su banchi da lavoro**

R mm	D mm	I mm	Conf. da	CODICE S=Ø6mm	CODICE S=Ø6,35mm	CODICE S=Ø8mm	CODICE S=Ø12mm	CODICE S=Ø12,7mm	Ricambi			
1,6	15,9	12,7	10	**739.160.11**	**839.160.11**	**939.160.11**			990.422.00	791.002.00	990.058.00	991.057.00
2	16,7	12,7	10			**939.167.11**			990.422.00	791.002.00	990.058.00	991.057.00
3	18,7	12,7	10			**939.187.11**			990.422.00	791.002.00	990.058.00	991.057.00
3,2	19,1	12,7	10	**739.190.11**	**839.190.11**	**939.190.11**			990.422.00	791.002.00	990.058.00	991.057.00
4,75	22,2	12,7	10	**739.222.11**	**839.222.11**	**939.222.11**			990.422.00	791.002.00	990.058.00	991.057.00
6,35	25,4	12,7	10	**739.254.11**	**839.254.11**	**939.254.11**	**939.754.11**	**839.754.11**	990.422.00	791.002.00	990.058.00	991.057.00
8	28,6	12,7	10	**739.285.11**	**839.285.11**	**939.285.11**			990.422.00	791.002.00	990.058.00	991.057.00
9,5	31,7	16	10	**739.317.11**	**839.317.11**	**939.317.11**	**939.817.11**	**839.817.11**	990.422.00	791.002.00	990.058.00	991.057.00
12,7	38,1	19	10	**739.380.11**	**839.380.11**	**939.380.11**	**939.880.11**	**839.880.11**	990.422.00	791.002.00	990.058.00	991.057.00
16	44,5	22	10		**839.445.11**	**939.445.11**	**939.945.11**	**839.945.11**	990.422.00	791.002.00	990.058.00	991.057.00
19	50,8	25,4	10				**939.990.11**	**839.990.11**	990.422.00	791.002.00	990.058.00	991.057.00
22,2	57,1	28,5	5				**939.991.11**	**839.991.11**	990.422.00	791.002.00	990.058.00	991.057.00
25,4	63,5	33,3	5				**939.992.11***	**839.992.11***	990.422.00	791.002.00	990.058.00	991.057.00

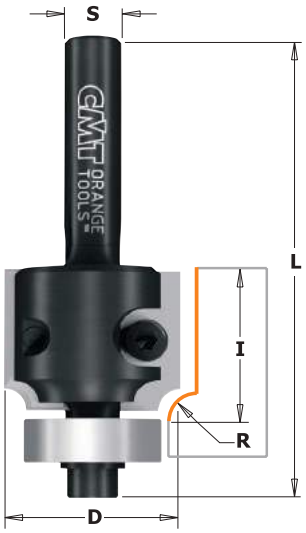

Frese a raggio concavo con coltellini reversibili

661.11

INSERT CARBIDE | Z2 | RH

Frese con due coltellini intercambiabili fissati da viti Torx. I due coltellini sono profilati su tutti i lati e consentono di eseguire lavorazioni economiche sui vostri lavori in pannelli truciolari e laminati, nonché legni duri e teneri. Da utilizzare su fresatrici portatili.

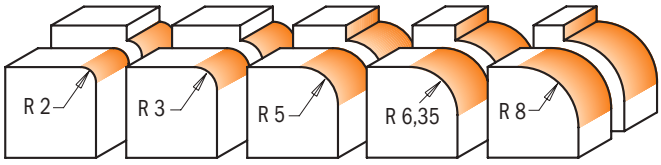

Profili in scala 1:1

CORRETTO POSIZIONAMENTO DEL COLTELLO

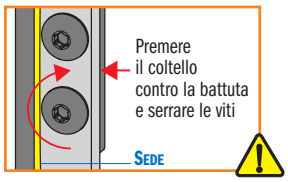

4X LONGER LIFE



Optional

R=1mm	790.010.04
R=1,5mm	790.015.04
R=2mm	790.020.04
R=3mm	790.030.04

R mm	D mm	I mm	L mm	Conf. da	CODICE S=Ø6,35mm	CODICE S=Ø8mm	CODICE S=Ø12,7mm	Ricambi				
2	27		57,5	10	**661.021.41**	**661.020.41**			790.020.04	990.078.00	991.061.00	791.003.00
3	27		57,5	10	**661.031.41**	**661.030.41**			790.030.04	990.078.00	991.061.00	791.003.00
5	28,8	19,5	64	10	**661.051.11**	**661.050.11**		790.050.00		990.076.00	991.061.00	791.007.00
6,35	28,5	24	67	10	**661.064.11**	**661.063.11**		790.064.00		990.076.00	991.061.00	791.006.00
8	31,8	24	67	10		**661.080.11**		790.080.00		990.075.00	991.061.00	791.006.00
8	31,8	24	77	10			**661.581.11**	790.080.00		990.075.00	991.061.00	791.006.00

Ricambi

990.400.00	Rosetta M3 Rosetta	990.410.00	Rosetta M4	990.423.00	Rosetta salva cuscinetto Ø12,7mm
990.051.00	Vite TCEI M3x6mm	990.052.00	Vite TCEI M4x6mm	990.058.00	Vite TCEI 1/8"x3/8"x1/2"
991.062.00	Chiave esagonale 2,5mm	991.067.00	Chiave esagonale 3mm	991.057.00	Chiave esagonale 3/32"

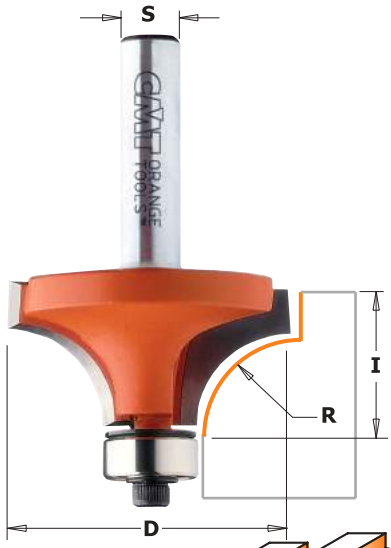

7/8/938

HW α Z2 RH

Queste frese vi danno un'immensa scelta di profili per bordature particolari. Utilizzabili, tra l'altro, su imbarcazioni e sui bordi visibili del mobilio. Abbassate l'utensile in modo da scoprire la parte diritta del tagliente: potrete aggiungere un tocco decorativo ai bordi di tavoli, scaffali e travi.

Suggerimenti: utilizzate la nostra fresa con raggio 1,6mm per rifinire il bordo di laminati. Regolando adeguatamente l'altezza di taglio risparmierete il tempo richiesto per la levigatura.

Raccomandazioni di sicurezza: prestate particolare attenzione durante l'uso di una fresa con un grande profilo, e non affrettate il lavoro.

***Usare solo su banchi da lavoro**

Profili in scala 1:1

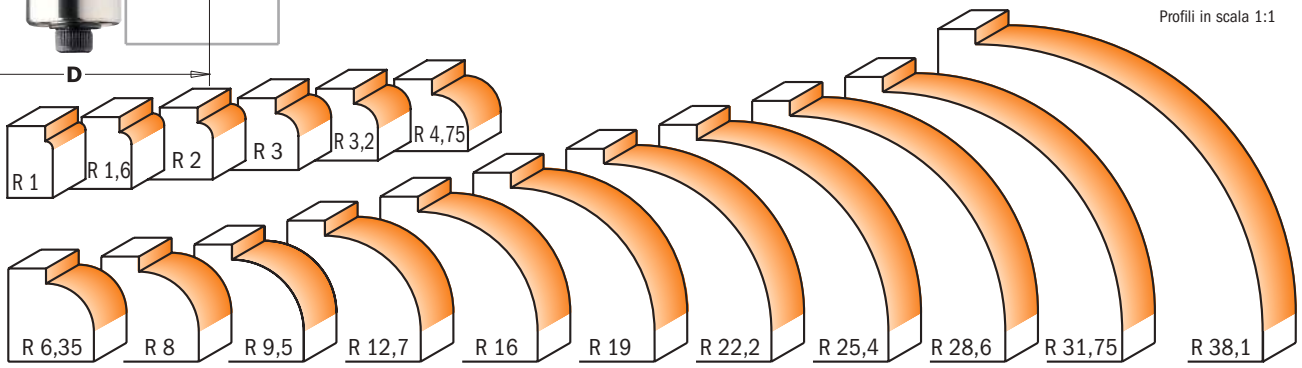

R mm	D mm	I mm	Conf. da	CODICE S=Ø6mm	CODICE S=Ø6,35mm	CODICE S=Ø8mm	CODICE S=Ø12mm	CODICE S=Ø12,7mm	Ricambi			
										791.044.00	990.058.00	991.057.00
1	14,7	10	10		838.147.11	938.147.11			990.422.00	791.044.00	990.058.00	991.057.00
1,6	15,9	12,7	10	738.160.11	838.160.11	938.160.11			990.423.00	791.003.00	990.058.00	991.057.00
2	16,7	12,7	10	738.167.11°		938.167.11°			990.422.00	791.044.00	990.058.00	991.057.00
3	18,7	12,7	10	738.187.11°		938.187.11°			990.422.00	791.044.00	990.058.00	991.057.00
3,2	19,1	12,7	10	738.190.11	838.190.11	938.190.11			990.423.00	791.003.00	990.058.00	991.057.00
4,75	22,2	12,7	10	738.222.11	838.222.11	938.222.11			990.423.00	791.003.00	990.058.00	991.057.00
6,35	25,4	12,7	10	738.254.11	838.254.11	938.254.11	938.754.11	838.754.11	990.423.00	791.003.00	990.058.00	991.057.00
8	28,6	12,7	10	738.285.11	838.285.11	938.285.11			990.423.00	791.003.00	990.058.00	991.057.00
9,5	31,7	16	10	738.317.11	838.317.11	938.317.11	938.817.11	838.817.11	990.423.00	791.003.00	990.058.00	991.057.00
12,7	38,1	19	10	738.380.11	838.380.11	938.380.11	938.880.11	838.880.11	990.423.00	791.003.00	990.058.00	991.057.00
16	44,5	22	10		838.445.11	938.445.11	938.945.11	838.945.11	990.423.00	791.003.00	990.058.00	991.057.00
19	50,8	25,4	10				938.990.11	838.990.11	990.423.00	791.003.00	990.058.00	991.057.00
22,2	57,1	28,5	5				938.991.11	838.991.11	990.423.00	791.003.00	990.058.00	991.057.00
25,4	63,5	33,3	5				938.992.11*	838.992.11*	990.423.00	791.003.00	990.058.00	991.057.00
28,6	76,2	38,1	5				938.993.11*	838.993.11*	541.550.00	791.004.00	990.058.00	991.057.00
31,75	82,5	44,4	5				938.994.11*	838.994.11*	541.550.00	791.004.00	990.058.00	991.057.00
38,1	88,9	44,4	5				938.996.11*	838.996.11*	990.423.00	791.003.00	990.058.00	991.057.00

°791.044.00 Delrin® Bearing

Set di 3 frese a raggio concavo



838

HW α Z2 RH

La versatilità di queste frese consente un'accurata lavorazione della parte laterale dei pannelli in legno garantendone così la perfetta applicazione per profili di tavoli e top.

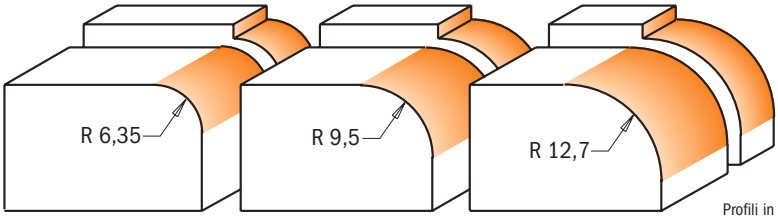

Profili in scala 1:1

Descrizione	Conf. da	CODICE S=Ø6,35mm	CODICE S=Ø12,7mm
Set di 3 frese a raggio concavo	5	838.001.11	838.501.11

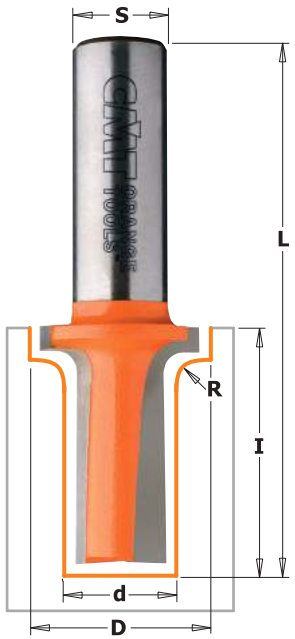

8/965.905



8/965.903
8/965.904

8/965.9

HW | Z2 | RH

Usate queste frese per lavorare bordi e intagli e ottenere una vasta scelta di bordature, profili semplici, doppi o elaborati intagli.

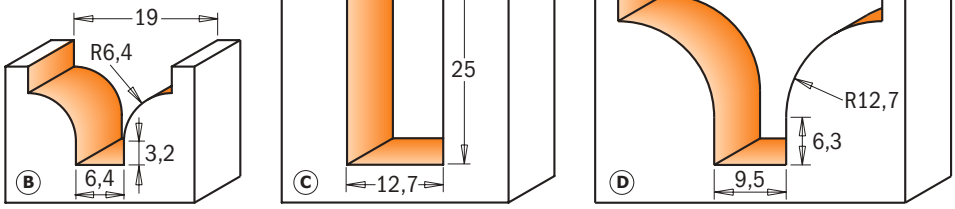

Profili in scala 1:1

D mm	d mm	R mm	I mm	L mm	Profilo			Confezione da	CODICE S=Ø12mm	CODICE S=Ø12,7mm
19	6,4	6,4	13	51	B			10	**965.903.11**	**865.903.11**
22	12,7	3,2	31,7	69,8	C			10	**965.905.11**	**865.905.11**
34,9	9,5	12,7	25	65,5	D			10	**965.904.11**	**865.904.11**

Frese profilate

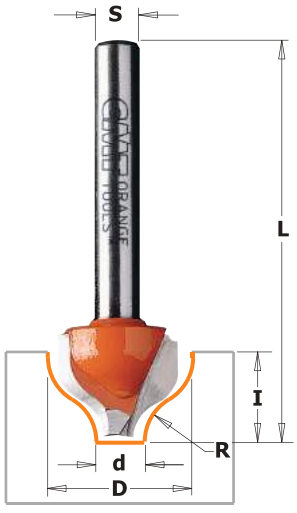

7/8/965

HW | Z2 | RH

Date un tocco di classe alle vostre porte e ai vostri cassetti lasciando i vostri ospiti sbalorditi, oppure realizzate decorazioni fini per creare valore aggiunto ai vostri mobili con risultati impeccabili.

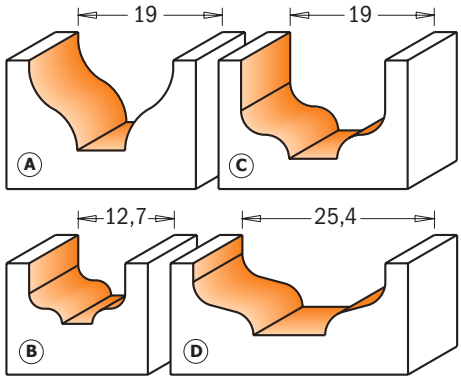

Profili in scala 1:1

D mm	d mm	R mm	I mm	L mm	Profilo	Conf. da	CODICE S=Ø6mm	CODICE S=Ø6,35mm	CODICE S=Ø8mm	CODICE S=Ø12mm	CODICE S=Ø12,7mm
19	6,35	6,4	11	50,8	A	10	**765.001.11**	**865.001.11**	**965.001.11**	**965.501.11**	**865.501.11**
12,7	4	2	8	51	B	10		**865.002.11**	**965.002.11**		
19	6,35	3,2	13	68	C	10				**965.503.11**	**865.503.11**
25,4	9,5	3,2	9,5	49	D	10				**965.504.11**	**865.504.11**

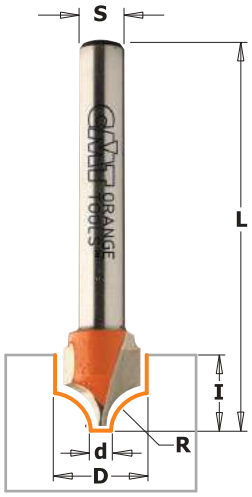

7/8/965.4

HW Z2 RH

Migliorate l'aspetto delle vostre porte e dei vostri cassetti. Queste frese con taglienti in metallo duro garantiscono un lavoro preciso, raffinato ed elegante. Stupirete i vostri ospiti e darete un tocco di classe alla vostra casa!

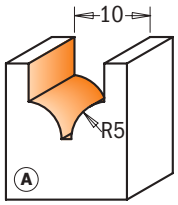

Drawing is 1:1 scale

D mm	d mm	R mm	I mm	L mm	Profilo	Conf. da	CODICE S=Ø6mm	CODICE S=Ø6,35mm	CODICE S=Ø8mm
10	1,3	5	10	50	A	10	**765.402.11**	**865.402.11**	**965.402.11**

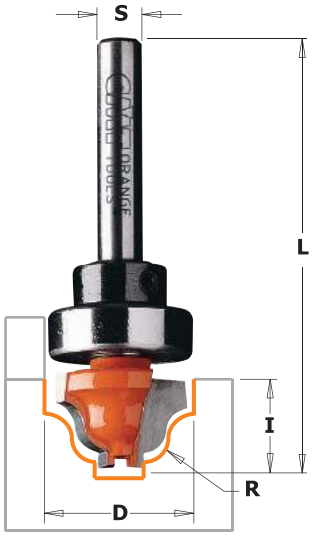

7/8/965B

HW α Z2 RH

Questi nuovi profili con cuscinetto a doppia protezione fissato sull'attacco vi consentiranno di ottenere infiniti intarsi e scanalature sui vostri mobili, vetrinette, antine e cassetti. Il cuscinetto fissato sull'attacco e la sagoma posizionata sopra il legno vi faciliteranno il lavoro e vi daranno una visione immediata del risultato della fresatura.

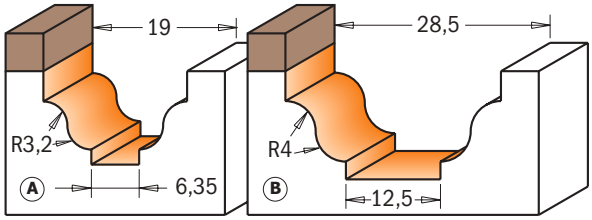

Profili in scala 1:1

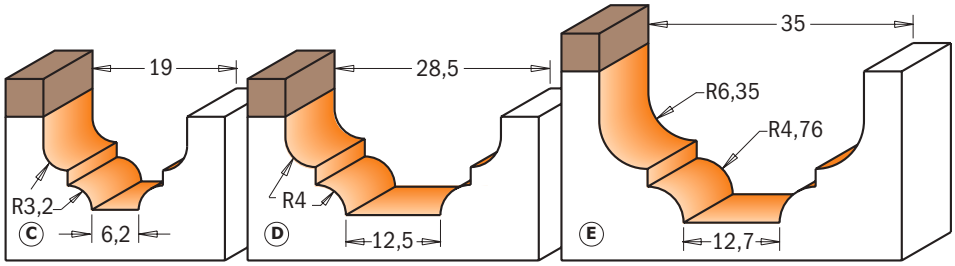

D mm	R mm	I mm	L mm	Profilo	Conf. da	CODICE S=Ø6mm	CODICE S=Ø6,35mm	CODICE S=Ø8mm	CODICE S=Ø12mm	CODICE S=Ø12,7mm	Ricambi		
19	3,2	12,3	54	A	10	**765.201.11B**					791.007.00	541.003.00	991.056.00
19	3,2	12,3	54	A	10		**865.201.11B**				791.004.00	541.001.00	991.056.00
28,6	4	14,3	58,8	B	10			**965.202.11B**			791.027.00	541.002.00	991.056.00
28,6	4	14,3	58,8	B	10				**965.702.11B**		791.027.00	541.005.00	991.056.00
28,6	4	14,3	58,8	B	10					**865.702.11B**	791.027.00	541.002.00	991.056.00
19	3,2	12,3	54	C	10	**765.301.11B**					791.007.00	541.003.00	991.056.00
19	3,2	12,3	54	C	10		**865.301.11B**				791.004.00	541.001.00	991.056.00
28,6	4	13,3	58	D	10			**965.302.11B**		**865.802.11B**	791.027.00	541.002.00	991.056.00
28,6	4	13,3	58	D	10				**965.802.11B**		791.027.00	541.005.00	991.056.00
34,9	4,76 - 6,35	18,5	66,1	E	10			**965.303.11B**			791.031.00	541.004.00	991.056.00
34,9	4,76 - 6,35	18,5	66,1	E	10					**865.803.11B**	791.029.00	541.002.00	991.056.00

Ricambi **990.005.00** Vite TSEI M3x3mm

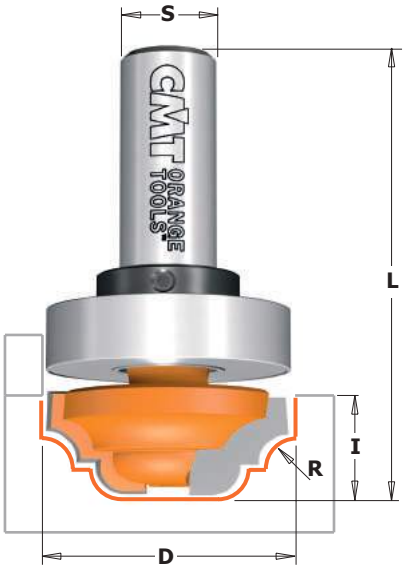

7/8/948 - 7/8/948B

HW | Z2 | RH

Non esaurirete mai le vostre idee con questo utensile profilato. Aggiungete un tocco di classicità ad ogni bordo, oppure enfatizzate le scanalature decorative di antine e pannelli.

SUGGERIMENTI: provate la nostra fresa con cuscinetto per lavori di profilatura di precisione. L'impiego di una guida garantirà eccellenti risultati di bordatura.

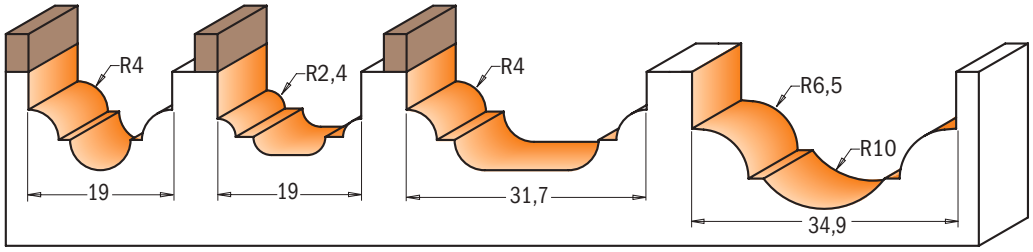

Profili in scala 1:1

D mm	R mm	I mm	L mm	CONF. DA	CODICE S=Ø6mm	CODICE S=Ø6,35mm	CODICE S=Ø8mm	CODICE S=Ø12mm	CODICE S=Ø12,7mm
19	4	13	51,1	10	**748.190.11**	**848.190.11**	**948.190.11**		
19	2,4	12	53	10	**748.191.11**	**848.191.11**	**948.191.11**		
31,7	4	13	58	10			**948.317.11**	**948.817.11**	**848.817.11**
34,9	6,5-10	18	68	10				**948.850.11**	**848.850.11**
Con cuscinetto di guida									
19	4	13	51,1	10	**748.190.11B**				
19	4	13	51,1	10		**848.190.11B**			
19	2,4	12	53	10	**748.191.11B**				
19	2,4	12	53	10		**848.191.11B**			
31,7	4	13	58	10			**948.317.11B**		
31,7	4	13	58	10				**948.817.11B**	
31,7	4	13	58	10					**848.817.11B**

Ricambi **990.005.00** Vite TSEI M3x3mm

Ricambi		
791.007.00	541.003.00	991.056.00
791.004.00	541.001.00	991.056.00
791.007.00	541.003.00	991.056.00
791.004.00	541.001.00	991.056.00
791.015.00	541.002.00	991.056.00
791.015.00	541.005.00	991.056.00
791.015.00	541.002.00	991.056.00

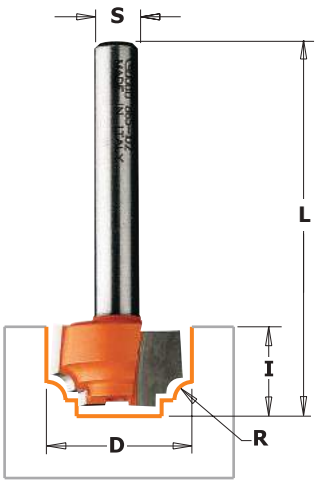

Frese profilate

7/8/965.1

HW | Z2 | RH

Date un tocco di classe alle vostre porte e ai vostri cassetti lasciando i vostri ospiti sbalorditi, oppure realizzate decorazioni fini per creare valore aggiunto ai vostri mobili con risultati impeccabili.

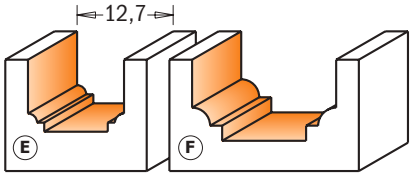

Profili in scala 1:1

D mm	d mm	R mm	I mm	L mm	PROFILO	CONF. DA	CODICE S=Ø6mm	CODICE S=Ø6,35mm	CODICE S=Ø8mm
12,7	8,4	1,2	12,7	50,8	E	10	**765.101.11**	**865.101.11**	**965.101.11**
19	11,1	2,4	11	50,8	F	10	**765.102.11**	**865.102.11**	**965.102.11**

Frese profilate

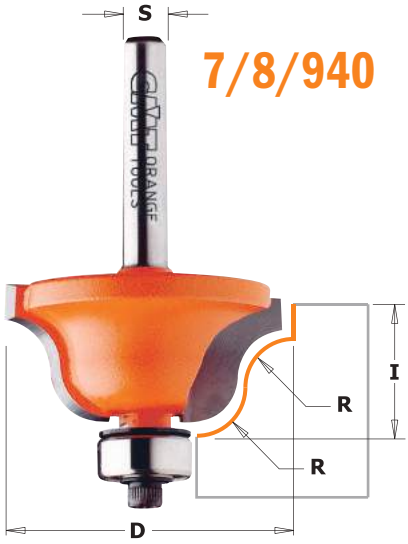

7/8/940

HW Z2 RH

Queste frese consentono nuove possibilità decorative al falegname che necessita di ampliare la propria gamma di decorazioni.

SUGGERIMENTI: questo tipo di lavorazione è piuttosto complessa. Ottenete un miglior risultato effettuando più passate.

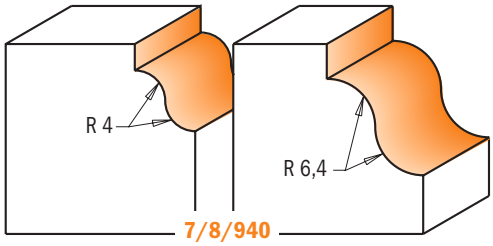

Profili in scala 1:1

7/8/941

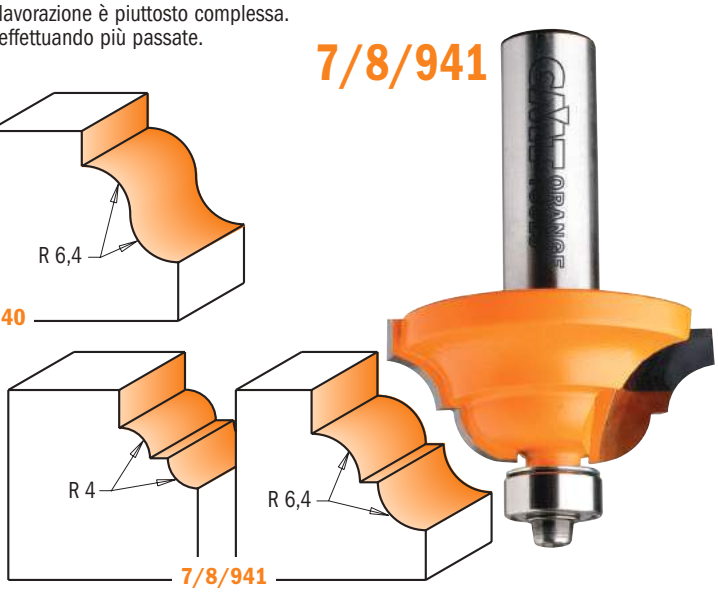

Il tagliente aggiuntivo orizzontale dona stile ed eleganza alle forme tradizionali delle nostre frese profilate 7/8/940.

SUGGERIMENTI: per un risultato ottimale si raccomandano più passate.

R mm	D mm	I mm	CONF. DA	CODICE S=Ø6mm	CODICE S=Ø6,35mm	CODICE S=Ø8mm	CODICE S=Ø12mm	CODICE S=Ø12,7mm	Ricambi			
4	28,7	11,5	10	**740.270.11**	**840.270.11**	**940.270.11**	**940.770.11**	**840.770.11**	990.423.00	791.003.00	990.058.00	991.057.00
6,4	38,1	17,3	10	**740.350.11**	**840.350.11**	**940.350.11**	**940.850.11**	**840.850.11**	990.423.00	791.003.00	990.058.00	991.057.00
4	33,4	13	10	**741.285.11**	**841.285.11**	**941.285.11**	**941.785.11**	**841.785.11**	990.423.00	791.003.00	990.058.00	991.057.00
6,4	42,8	18,5	10	**741.380.11**	**841.380.11**	**941.380.11**	**941.880.11**	**841.880.11**	990.423.00	791.003.00	990.058.00	991.057.00

Frese profilate

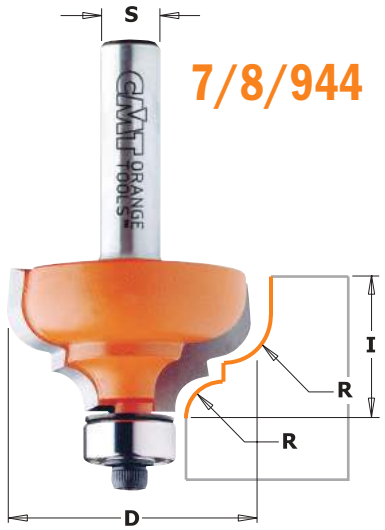

7/8/944

HW Z2 RH

Queste frese consentono nuove possibilità decorative al falegname che necessita di ampliare la propria gamma di decorazioni. Ogni utensile è dotato di riporti di carburo di tungsteno di alta qualità e della nostra esclusiva ricopertura in resina fluorocarbonica PTFE, di colore arancio, fissata a caldo.

SUGGERIMENTI: questo tipo di lavorazione è piuttosto complessa, per ottenere un miglior risultato pianificare il lavoro in modo da effettuare più passate.

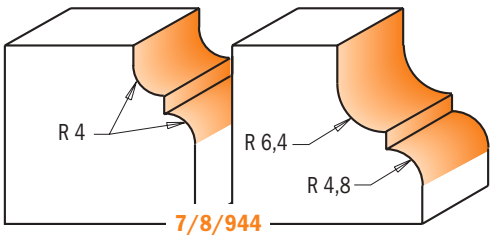

Profili in scala 1:1

7/8/945

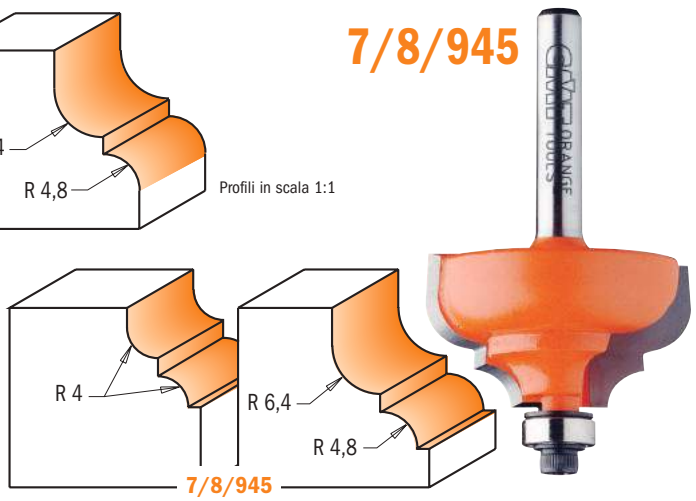

Dotato di un piccolo dentello nella parte inferiore della fresa per aggiungere un piccolo dettaglio decorativo al tradizionale design.

SUGGERIMENTI: per un risultato ottimale si raccomandano più passate.

R mm	D mm	I mm	CONF. DA	CODICE S=Ø6mm	CODICE S=Ø6,35mm	CODICE S=Ø8mm	CODICE S=Ø12mm	CODICE S=Ø12,7mm	Ricambi			
4	28,7	13	10	**744.287.11**	**844.287.11**	**944.287.11**	**944.787.11**	**844.787.11**	990.423.00	791.003.00	990.058.00	991.057.00
6,4-4,8	35	18,5	10	**744.350.11**	**844.350.11**	**944.350.11**	**944.850.11**	**844.850.11**	990.423.00	791.003.00	990.058.00	991.057.00
4	28,7	13	10	**745.287.11**	**845.287.11**	**945.287.11**	**945.787.11**	**845.787.11**	990.422.00	791.002.00	990.058.00	991.057.00
6,4-4,8	35	18,5	10	**745.350.11**	**845.350.11**	**945.350.11**	**945.850.11**	**845.850.11**	990.422.00	791.002.00	990.058.00	991.057.00

7/8/946

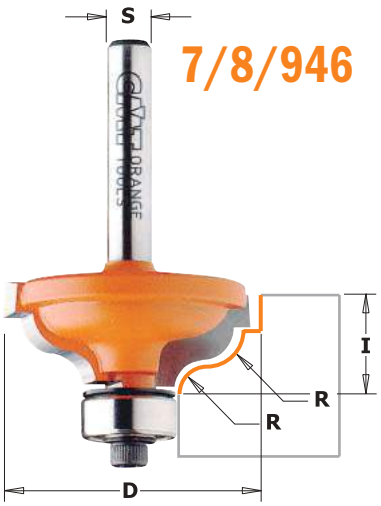

HW Z2 RH

Queste frese consentono nuove possibilità decorative al falegname che necessita di ampliare la propria gamma di decorazioni. Ogni utensile è dotato di riporti di carburo di tungsteno di alta qualità e della nostra esclusiva ricopertura in resina fluorocarbonica PTFE, di colore arancio, fissata a caldo.

Suggerimenti: questo tipo di lavorazione è piuttosto complessa, per ottenere un miglior risultato pianificare il lavoro in modo da effettuare più passate.

7/8/947

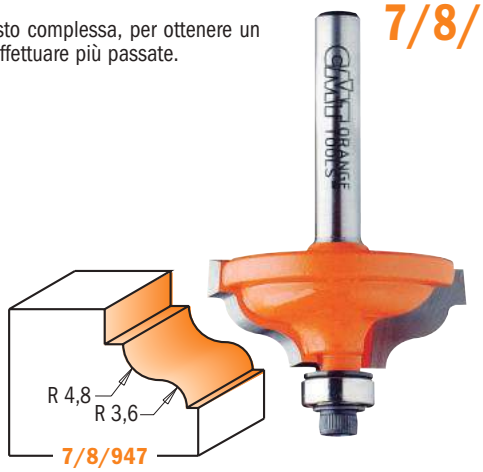

Profili in scala 1:1

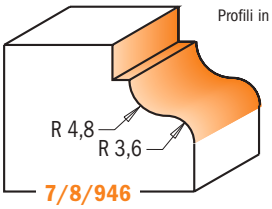

R mm	D mm	I mm	Conf. da	CODICE S=Ø6mm	CODICE S=Ø6,35mm	CODICE S=Ø8mm	CODICE S=Ø12mm	CODICE S=Ø12,7mm	Ricambi			
4,8-3,6	34,2	13	10	**746.325.11**	**846.325.11**	**946.325.11**	**946.825.11**	**846.825.11**	990.423.00	791.003.00	990.058.00	991.057.00
4,8-3,6	34,2	13	10	**747.325.11**	**847.325.11**	**947.325.11**	**947.825.11**	**847.825.11**	990.422.00	791.002.00	990.058.00	991.057.00

7/8/959



HW Z2 RH

Queste frese consentono nuove possibilità decorative al falegname che necessita di ampliare la propria gamma di decorazioni. Ogni utensile è dotato di riporti di carburo di tungsteno di alta qualità e della nostra esclusiva ricopertura in resina fluorocarbonica PTFE, di colore arancio, fissata a caldo.

Suggerimenti: questo tipo di lavorazione è piuttosto complessa, per ottenere un miglior risultato pianificare il lavoro in modo da effettuare più passate.

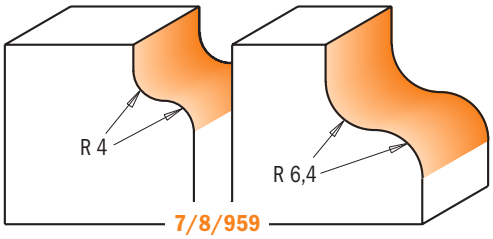

7/8/960



Profili in scala 1:1

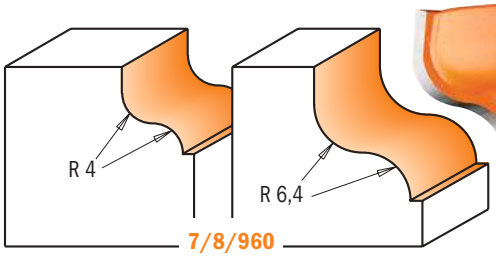

R mm	D mm	I mm	Conf. da	CODICE S=Ø6mm	CODICE S=Ø6,35mm	CODICE S=Ø8mm	CODICE S=Ø12mm	CODICE S=Ø12,7mm	Ricambi			
4	28,7	13	10	**759.040.11**	**859.040.11**	**959.040.11**	**959.540.11**	**859.540.11**	990.423.00	791.003.00	990.058.00	991.057.00
6,4	38,1	18	10	**759.064.11**	**859.064.11**	**959.064.11**	**959.564.11**	**859.564.11**	990.423.00	791.003.00	990.058.00	991.057.00
4	28,7	13	10	**760.040.11**	**860.040.11**	**960.040.11**	**960.540.11**	**860.540.11**	990.422.00	791.002.00	990.058.00	991.057.00
6,4	38,1	18	10	**760.064.11**	**860.064.11**	**960.064.11**	**960.564.11**	**860.564.11**	990.422.00	791.002.00	990.058.00	991.057.00

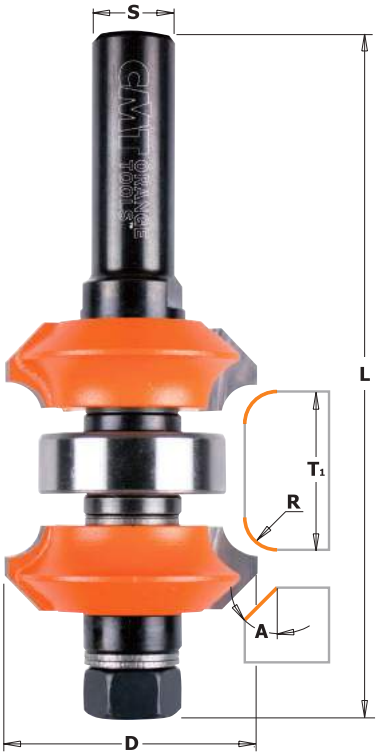

8/900.623

HW Z2 RH

Queste nuove frese daranno un tocco di classe ai vostri mobili in maniera del tutto originale! Realizzate un doppio profilo a raggio concavo 4,76mm, oppure un altro doppio profilo con smusso a 45° o, in alternativa, un profilo misto. Nei set troverete inclusi alcuni distanziali per regolare la distanza in base allo spessore del pannello. Da utilizzare su tavoli per fresatura. Evitare l'uso di fresatrici manuali.

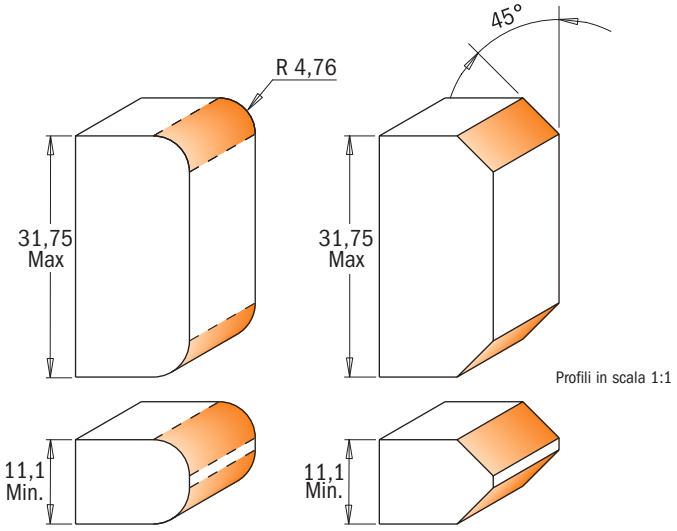

D mm	T1 mm	R mm	A	L mm	Conf. DA	CODICE S=Ø12mm	CODICE S=Ø12,7mm	Ricambi				
38,1	11,1 - 31,75	4,76	45°	100	10	**900.623.11**		924.137.00	791.037.00	822.029.11	822.030.11	990.020.00
38,1	11,1 - 31,75	4,76	45°	100	10		**800.623.11**	824.137.00	791.037.00	822.029.11	822.030.11	990.020.00

Ricambi

541.500.00 Distanziale spessore 3mm
541.515.00 Distanziale spessore 0,1mm
541.517.00 Distanziale spessore 0,5mm
541.518.00 Distanziale spessore 1mm
541.519.00 Distanziale spessore 5,8mm

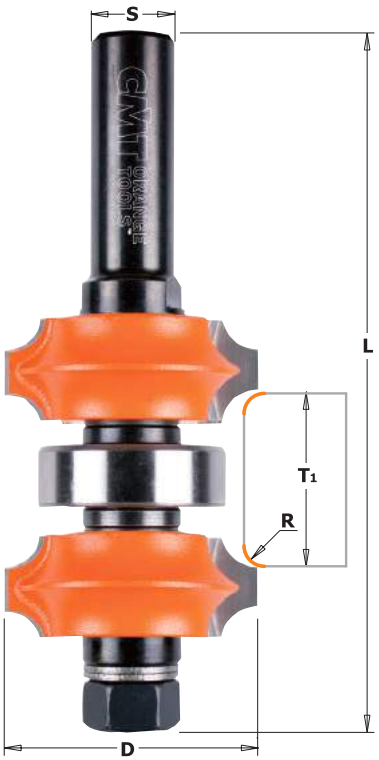

Frese regolabili per doppio raggio concavo

8/900.622

HW Z2 RH

Nuove frese CMT a doppio raggio concavo 2mm e 3mm, nei set troverete inclusi alcuni distanziali per regolare la distanza in base allo spessore del pannello. Da utilizzare su tavoli per fresatura. Evitare l'uso di fresatrici manuali.

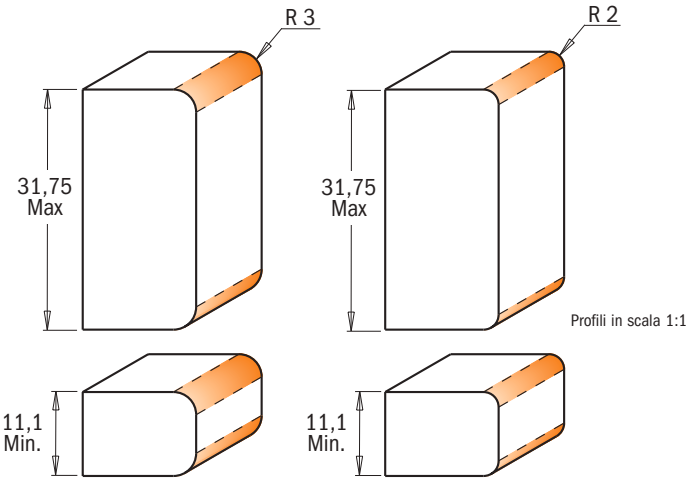

D mm	T1 mm	R mm	L mm	Conf. DA	CODICE S=Ø12mm	CODICE S=Ø12,7mm	Ricambi				
34	11,1 - 31,75	3 - 2	100	10	**900.622.11**		924.137.00	791.037.00	822.031.11	822.032.11	990.020.00
34	11,1 - 31,75	3 - 2	100	10		**800.622.11**	824.137.00	791.037.00	822.031.11	822.032.11	990.020.00

Ricambi

541.500.00 Distanziale spessore 3mm
541.501.00 Distanziale spessore 4mm
541.515.00 Distanziale spessore 0,1mm
541.516.00 Distanziale spessore 0,3mm
541.518.00 Distanziale spessore 1mm
541.519.00 Distanziale spessore 5,8mm

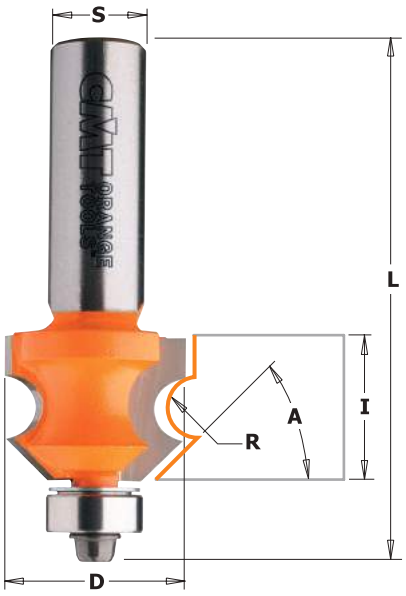

8/961.6

HW Z2 RH

Queste frese permettono di realizzare perfettamente rivestimenti in legno per muri (perlinati) e protezioni dagli schienali delle siede. Tutto quello che dovete fare è creare incastri da 6,35mm utilizzando una fresa 8/900.626; infine completate il lavoro in due passaggi con la nuova fresa 8/961.601.

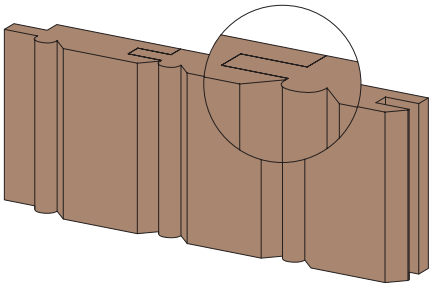

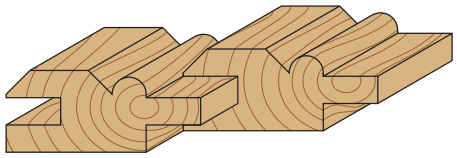

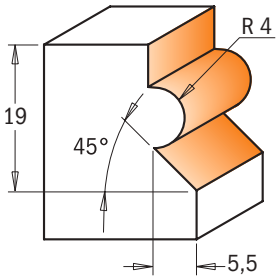

Profilo in scala 1:1

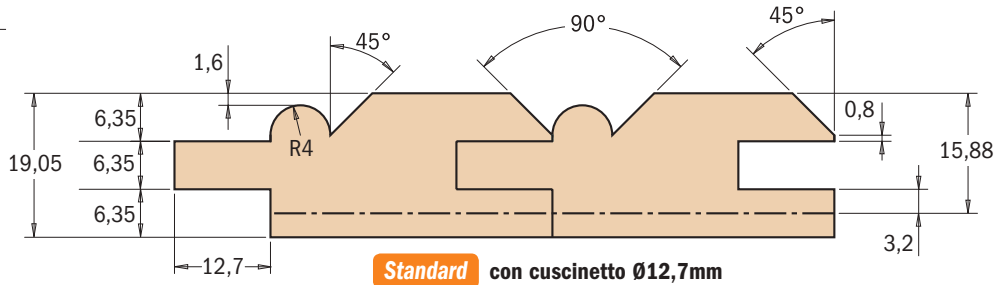

Standard con cuscinetto Ø12,7mm (791.003.00)

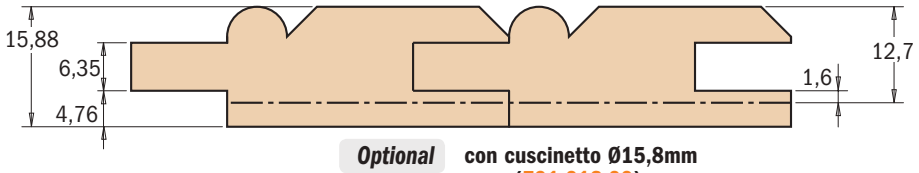

Optional con cuscinetto Ø15,8mm (791.018.00)

D mm	I mm	R mm	A	L mm	Conf. da	CODICE S=Ø12mm	CODICE S=Ø12,7mm	Ricambi			
23,8	19,05	4	45°	67,7	10	**961.601.11**	**861.601.11**	990.423.00	791.003.00	990.058.00	991.057.00

Frese raggio concavo con smusso 45°

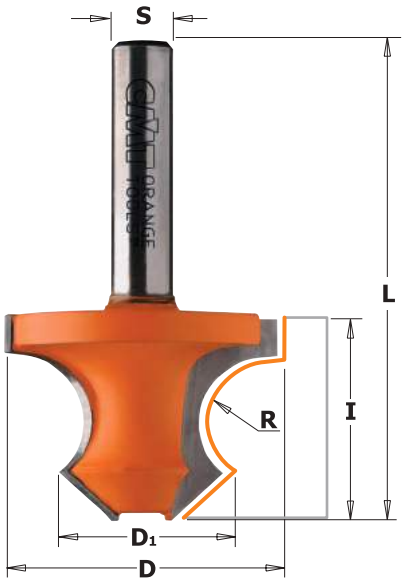

954

HW Z2 RH

Un nuovo profilo per modellare gli angoli dei vostri tavoli, sedie e cornici in genere.

Raccomandazioni di sicurezza: **da usare solo su banchi da lavoro e pantografi a CNC.**

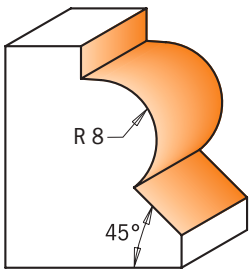

Profilo in scala 1:1

D mm	D1 mm	I mm	R mm	L mm		Confezione da	CODICE S=Ø8mm
36	22	25	8	60		10	**954.080.11**

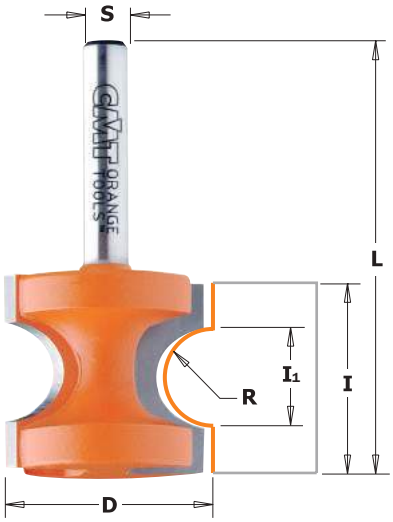

7/8/954

HW Z2 RH

RACCOMANDAZIONI DI SICUREZZA: queste frese richiedono l'uso del banco con guida, salvo il caso in cui vengano utilizzate guide a binario mobile e staffe su elettrofresatrici portatili.

CONSIGLI UTILI: posizionate le guide così da evitare che la profondità di taglio superi il raggio della fresa.
Per profondità di taglio superiori dovete utilizzare delle guide con regolazione indipendente in entrata ed uscita.

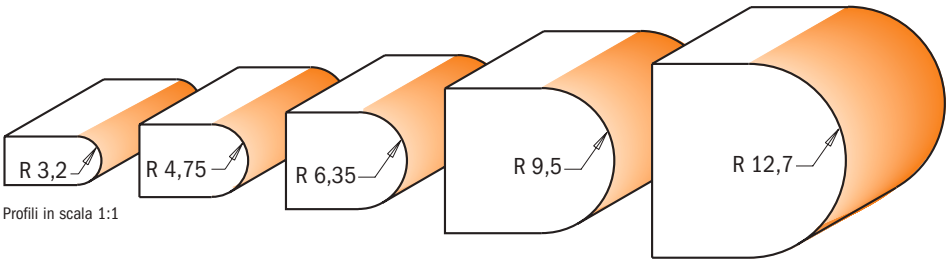

Profili in scala 1:1

R mm	D mm	l_1 mm	I mm	L mm	CONF. DA	CODICE S=Ø6mm	CODICE S=Ø6,35mm	CODICE S=Ø8mm	CODICE S=Ø12mm	CODICE S=Ø12,7mm
3,2	22,2	6,56	19	50,8	10	**754.002.11**	**854.002.11**	**954.002.11**		
3,2	22,2	6,56	19	57,2	10				**954.502.11**	**854.502.11**
4,75	25,4	9,85	22	54	10	**754.003.11**	**854.003.11**	**954.003.11**		
4,75	25,4	9,85	22	60,4	10				**954.503.11**	**854.503.11**
6,35	28,6	13,15	25,5	57,2	10	**754.004.11**	**854.004.11**	**954.004.11**		
6,35	28,6	13,15	25,5	63,5	10				**954.504.11**	**854.504.11**
9,5	34,9	19,71	35	73	10				**954.507.11**	**854.507.11**
12,7	44,5	26,3	41	79,4	10				**954.509.11**	**854.509.11**

Frese a mezzo tondo

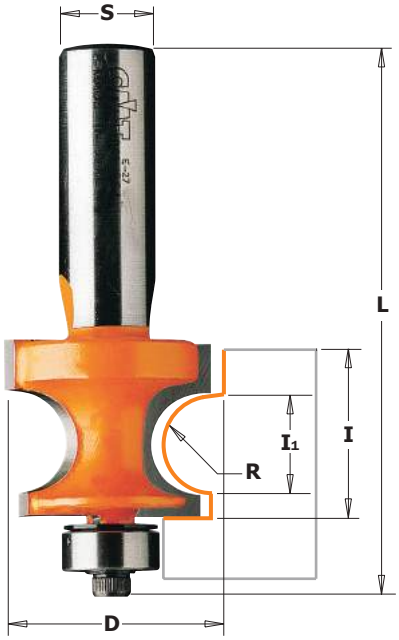

7/8/961

HW α Z2 RH

Le frese per modanature sono ideali per modellare gli angoli e spigoli dei piani dei tavoli, gambe per sedie, cornici per telai. Per ottenere un profilo tondo come nel primo disegno da destra sono necessarie due passate.

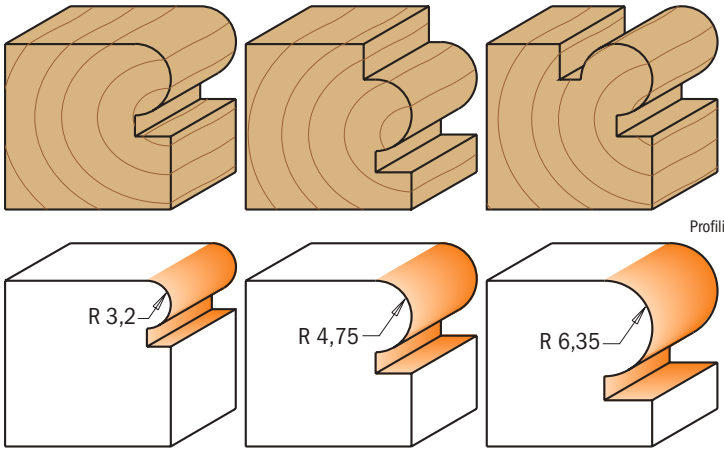

Profili in scala 1:1

R mm	D mm	l_1 mm	I mm	L mm	CONF. DA	CODICE S=Ø6mm	CODICE S=Ø6,35mm	CODICE S=Ø8mm	CODICE S=Ø12mm	CODICE S=Ø12,7mm	Ricambi		
3,2	22,2	6,50	15	57,7	10	**761.032.11**	**861.032.11**	**961.032.11**			990.423.00	791.003.00	990.058.00
3,2	22,2	6,50	15	64	10				**961.532.11**	**861.532.11**	990.423.00	791.003.00	990.058.00
4,75	25,4	9,68	18,6	61,2	10	**761.048.11**	**861.048.11**	**961.048.11**			990.423.00	791.003.00	990.058.00
4,75	25,4	9,68	18,6	67,6	10				**961.548.11**	**861.548.11**	990.423.00	791.003.00	990.058.00
6,35	28,6	12,86	22,2	64,8	10	**761.064.11**	**861.064.11**	**961.064.11**			990.423.00	791.003.00	990.058.00
6,35	28,6	12,86	22,2	71,7	10				**961.564.11**	**861.564.11**	990.423.00	791.003.00	990.058.00

Ricambi **991.057.00** Chiave esagonale 3/32"

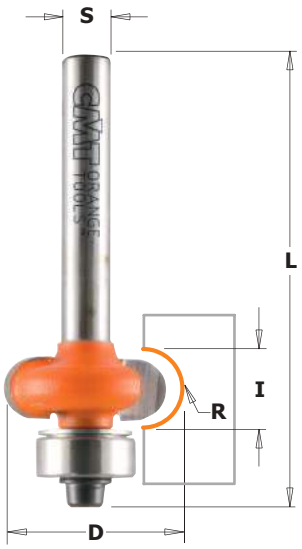

7/862

HW Z2 RH

Queste frese con cuscinetto guida sono semplici da installare e possono essere utilizzate per lavorare elementi curvi, scanalature con raggio di piccole dimensioni, porte e altro senza bisogno di alcuna guida laterale. Da utilizzare su elettrofresatrici portatili e fisse.

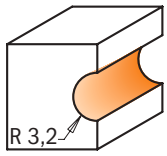

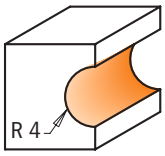

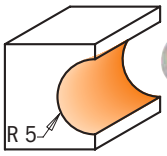

Profili in scala 1:1



Versione con cuscinetto superiore opzionale: usare cuscinetto 791.010.00 e anello di battuta 541.001.00 (optional)

R mm	D mm	I mm	L mm	Conf. da	CODICE S=Ø6mm	CODICE S=Ø6,35mm	Ricambi			
3,2	19,05	6,4	57	10	**762.032.11**	**862.032.11**	990.423.00	791.003.00	990.058.00	991.057.00
4	20,7	8	57	10	**762.040.11**	**862.040.11**	990.423.00	791.003.00	990.058.00	991.057.00
5	22,7	10	57	10	**762.050.11**	**862.050.11**	990.423.00	791.003.00	990.058.00	991.057.00

Sistema di bordatura CMT

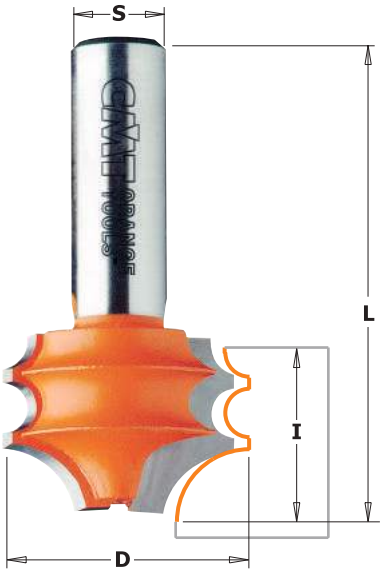

8/956.852

HW Z2 RH

Il moderno venditore di legname di solito vi offre una selezione di base di listelli. Con il sistema di bordatura CMT a portata di mano potrete dimenticarvi degli sfruttatissimi bordi normalmente reperibili. I nostri utensili vi permettono di tagliare dozzine di bellissimi profili, alcuni con una singola passata ed altri con più passate combinate. Vi abbiamo illustrato qui sotto alcune possibilità di bordature, per stimolare la vostra creatività.

Raccomandazioni di sicurezza: questi utensili devono essere usati con guida. I profili, come quelli illustrati qui sotto, devono essere ricavati da grossi pezzi di legno, poi portati alla dimensione voluta.



8/956.851

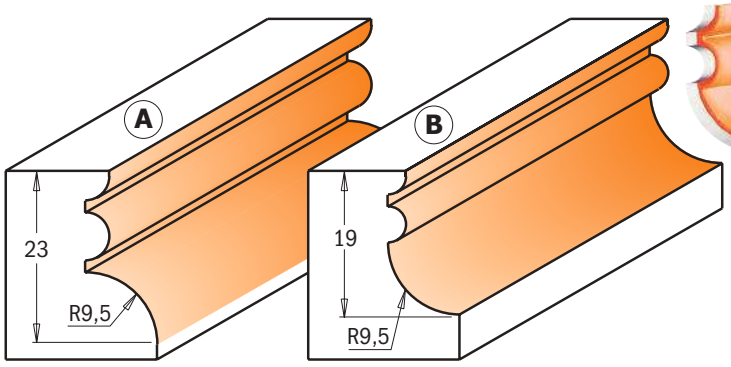

Profili in scala 1:1

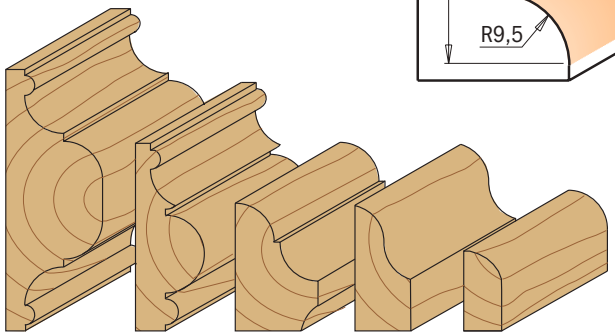

Realizzabile in 4 passate | 3 passate | 3 passate | 2 passate | 1 passata

Profilo	D mm	I mm	L mm	Conf. da	CODICE S=Ø12mm	CODICE S=Ø12,7mm
A	31,7	23	61,1	10	**956.852.11**	**856.852.11**
B	31,7	19	57,2	10	**956.851.11**	**856.851.11**

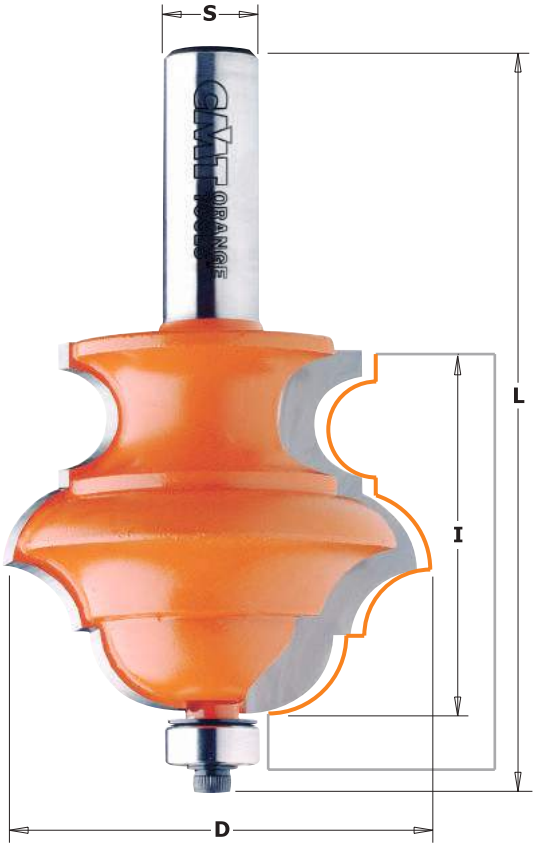

8/956.8

HW | Z2 | RH

Tagliate dozzine di profili classici con le nuove frese CMT multiprofilo. Variando l'altezza dei taglienti, la posizione della guida ed il numero delle passate otterrete infinite combinazioni di bordature. È possibile che abbiate visto utensili simili da qualche parte, ma le nostre frese hanno caratteristiche uniche: una ricopertura in resina fluorocarbonica fissata a caldo, un design per la prevenzione del contraccolpo, materiale di lunga durata come la micrograna di carburo di tungsteno e cuscinetti inossidabili.
Per le frese multiprofilo è necessario l'uso di banco e guida.

RACCOMANDAZIONI DI SICUREZZA: per produrre piccole bordature, ricavate il profilo da un pezzo molto più grande, poi separate il materiale in eccesso.
Lavorare su un pezzo grosso vi consente di controllare l'operazione con maggior facilità, ed evita d'incorrere in situazioni di pericolo.

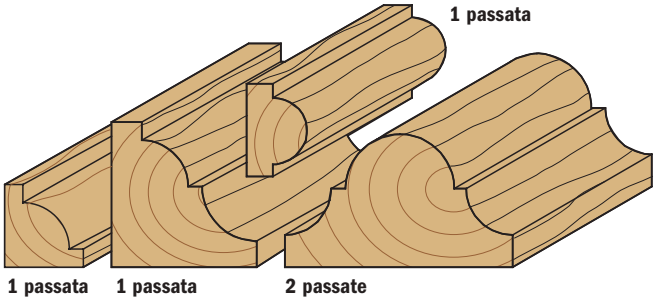

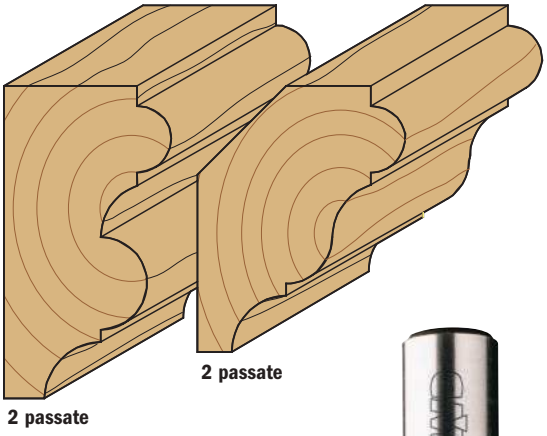

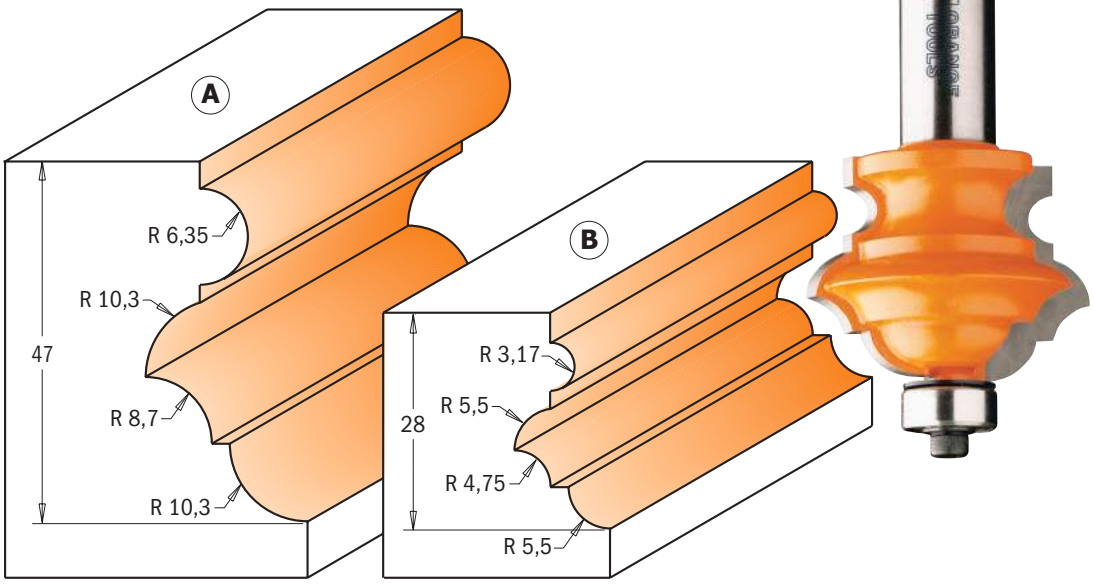

Profili in scala 1:1

PROFILO	D mm	I mm	L mm		CONFEZIONE DA	CODICE S=Ø12mm	CODICE S=Ø12,7mm	Ricambi			
A	55,6	47	96,4		5	**956.802.11**	**856.802.11**	990.423.00	791.003.00	990.058.00	991.057.00
B	38,1	28	77,5		10	**956.801.11**	**856.801.11**	990.423.00	791.003.00	990.058.00	991.057.00

Frese per cornici

Per ottenere i migliori risultati con queste frese utilizzate un'elettrofresatrice da almeno 1800W. Elettroutensili da 1100W possono essere utilizzati ma solo per passate brevi e poco profonde.

HW | α | Z2 | RH

SUGGERIMENTI: programmate il vostro lavoro di bordatura con la massima cura, specialmente quando il profilo da realizzare richiede più passate. Se la sequenza dei tagli non è accuratamente programmata vi potreste trovare ad un punto morto, e nell'impossibilità di concludere l'operazione di bordatura.

RACCOMANDAZIONI DI SICUREZZA: tutti gli utensili a grande profilo, devono essere sempre utilizzati su di una elettrofresatrice o un pantografo da banco con guida.
Se possibile riducete il numero dei giri della vostra elettrofresatrice.

Profili in scala 1:1

8/955.901

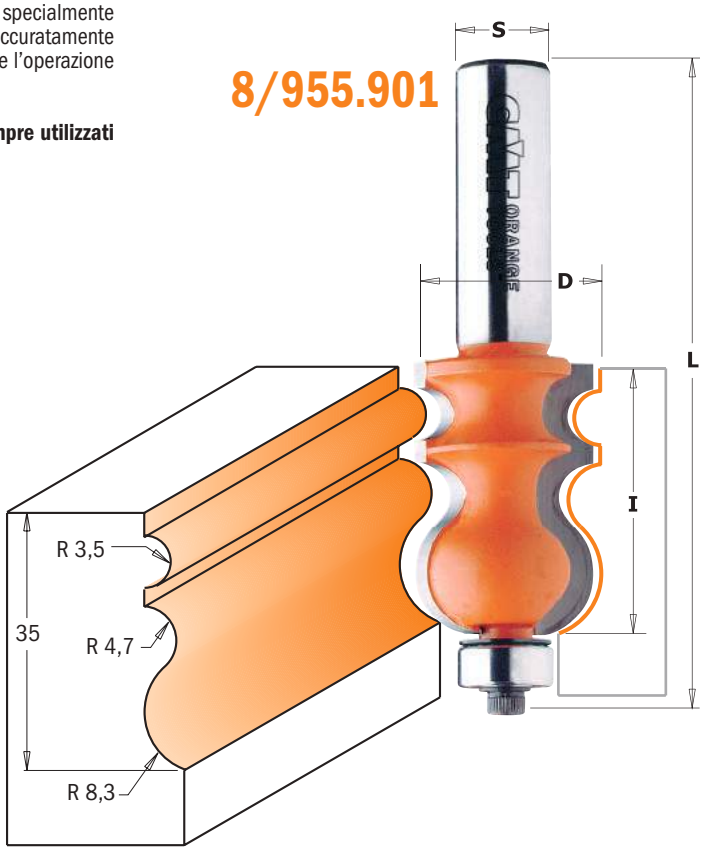

8/955.902

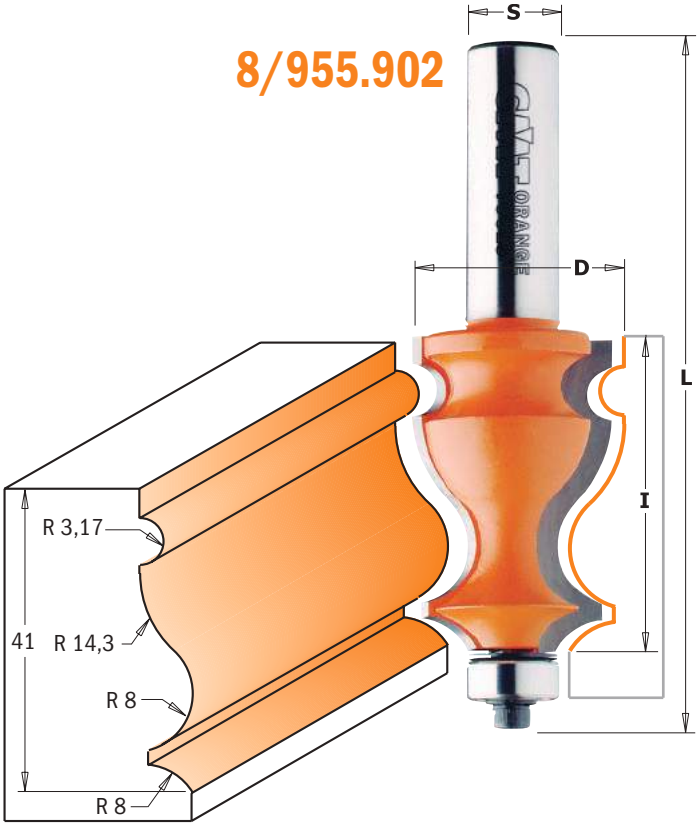

8/956.501

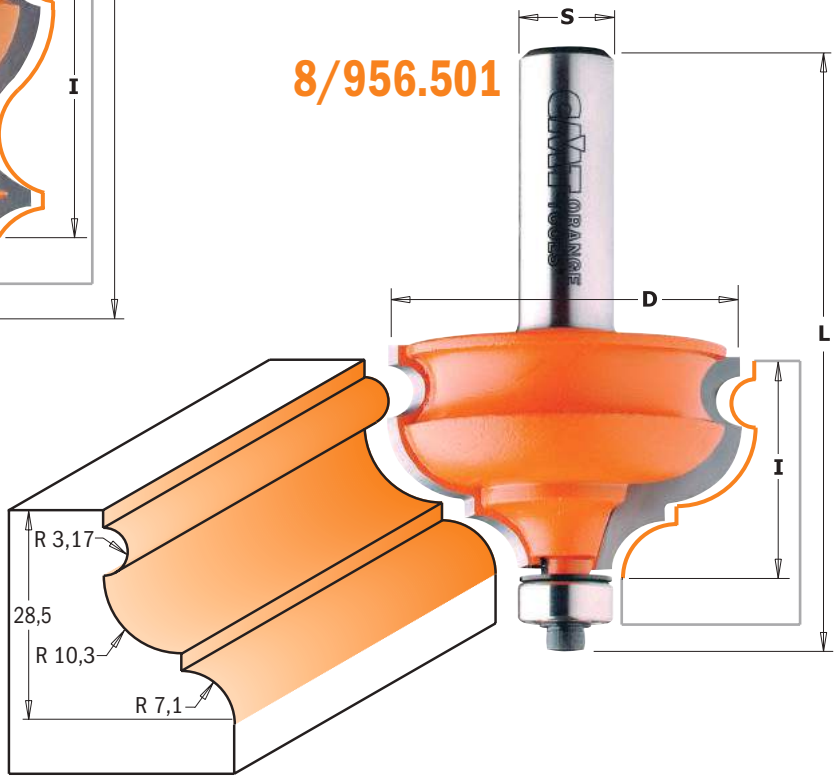

D mm	I mm	L mm		CONFEZIONE DA	CODICE S=Ø12mm	CODICE S=Ø12,7mm	Ricambi			
23,8	35	83,8		10	**955.901.11**	**855.901.11**	990.423.00	791.003.00	990.058.00	991.057.00
27	41	90,2		10	**955.902.11**	**855.902.11**	990.423.00	791.003.00	990.058.00	991.057.00
47,5	28,5	77,4		10	**956.501.11**	**856.501.11**	990.423.00	791.003.00	990.058.00	991.057.00



8/967.5B - 8/967.6B

HW Z2 RH

La nuova gamma di frese profilate vi permetterà di sagomare eleganti modanature con il semplice utilizzo del vostro tavolo per elettrofresatrice.
A differenza delle modanature finite normalmente disponibili sul mercato, quelle realizzate con queste frese risultano semplici da montare e già rifinite. Dopo aver sagomato la parte concava, potrete utilizzare le speciali frese con profilo invertito per creare varie bordature e completare così la modanatura.



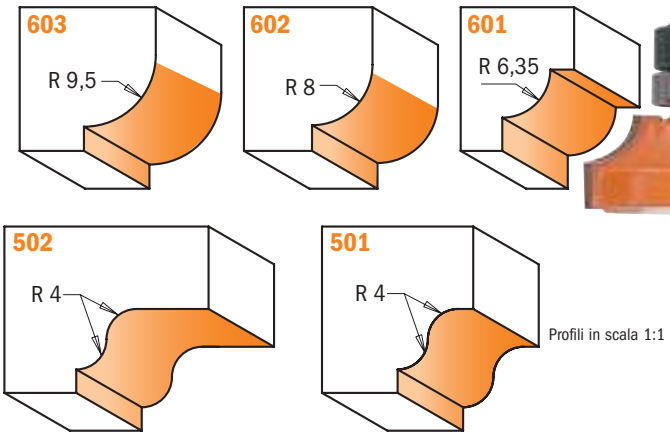

Profili in scala 1:1

R mm	D mm	I mm	L mm	Conf. da	CODICE S=Ø8mm	CODICE S=Ø12mm	CODICE S=Ø12,7mm
4	39,05	11,5	57	10	**967.001.11B**	**967.501.11B**	**867.501.11B**
4	54	11,5	65,9	10		**967.502.11B**	**867.502.11B**
6,35	60,5	17,3	71,7	5		**967.503.11B**	**867.503.11B**
6,35	38	12,5	57	10	**967.101.11B**	**967.601.11B**	**867.601.11B**
8	35	13,2	57,7	10	**967.102.11B**	**967.602.11B**	**867.602.11B**
9,5	38	14,5	59	10	**967.103.11B**	**967.603.11B**	**867.603.11B**

Ricambi

791.011.00	541.002.00	990.005.00	991.056.00
791.011.00	541.002.00	990.005.00	991.056.00
791.011.00	541.002.00	990.005.00	991.056.00
791.011.00	541.002.00	990.005.00	991.056.00
791.011.00	541.002.00	990.005.00	991.056.00
791.011.00	541.002.00	990.005.00	991.056.00

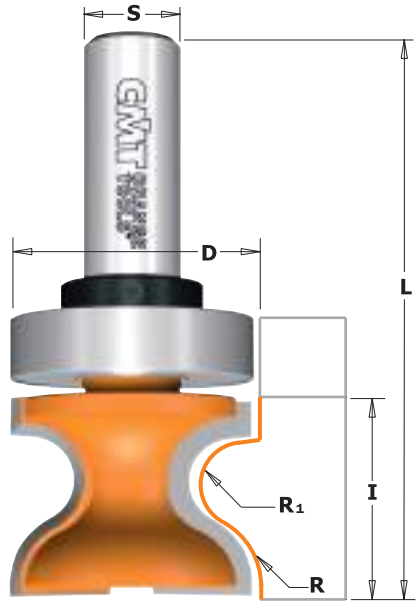

Set di frese profilate per ante e finestre

8/955.8 - 8/955.8B

HW Z2 RH

Come nel caso precedente, entrambi questi profili risultano ideali per produrre bordature di davanzali per finestre e maniglie per porte. Questa versione ha però una marcia in più; con la semplice aggiunta del cuscinetto in dotazione o senza di esso, sarà possibile realizzare rispettivamente sagome con taglio longitudinale o curvato. Per uso esclusivo su tavoli da lavoro.

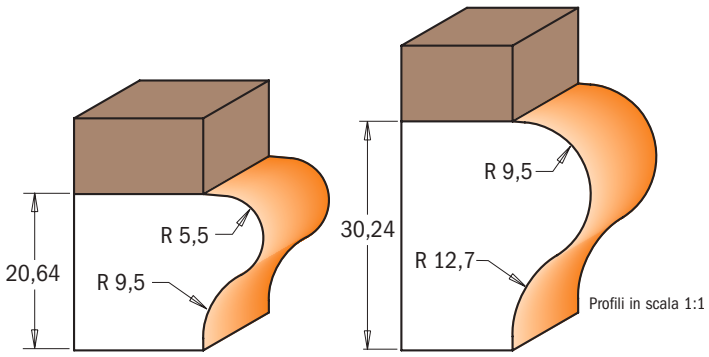

Profili in scala 1:1

R1 mm	R mm	D mm	I mm	L mm	Confezione da	CODICE S=Ø12mm	CODICE S=Ø12,7mm
5,5	9,5	31,7	25,4	73	10	**955.804.11**	**855.804.11**
9,5	12,7	38,1	35	85,8	10	**955.805.11**	**855.805.11**
Con cuscinetto di guida							
5,5	9,5	31,7	25,4	73	10	**955.804.11B**	
5,5	9,5	31,7	25,4	73	10		**855.804.11B**
9,5	12,7	38,1	35	85,8	10	**955.805.11B**	
9,5	12,7	38,1	35	85,8	10		**855.805.11B**

Ricambi

791.015.00	541.005.00	990.005.00	991.056.00
791.015.00	541.002.00	990.005.00	991.056.00
791.020.00	541.005.00	990.005.00	991.056.00
791.020.00	541.002.00	990.005.00	991.056.00

8/955

HW Z2 RH

Create cassetti e antine con maniglie leggere in legno! Queste frese ti permettono di realizzarle in due stili: con profilo sagomato sull'antina oppure con stile continentale in legno duro.

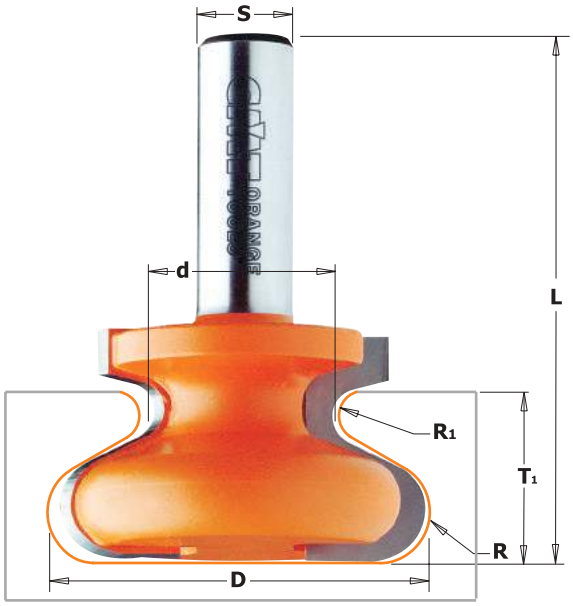

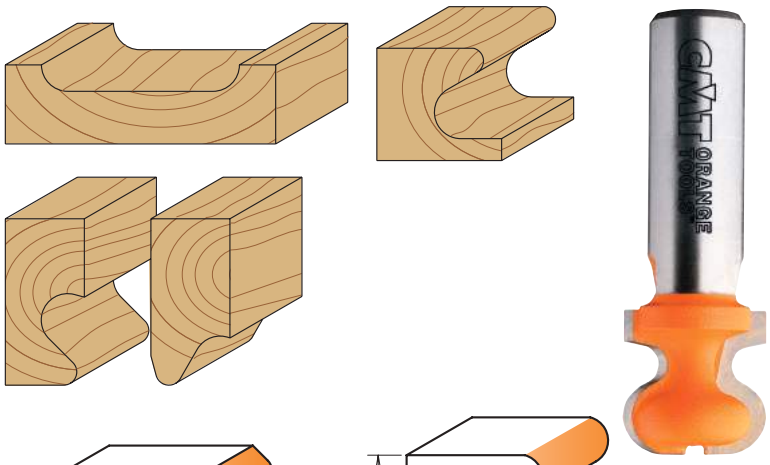

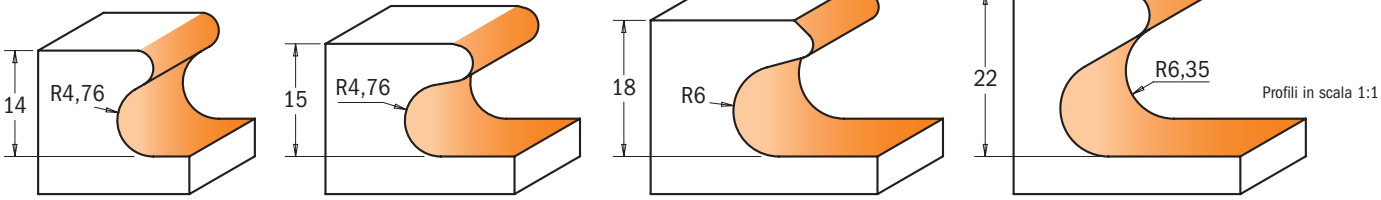

Profili in scala 1:1

955.102.11
855.602.11

855.605.11

955.103.11
855.603.11

955.601.11
855.601.11

D mm	d mm	T1 mm	l mm	R mm	R1 mm	L mm	Confezione da	CODICE S=Ø8mm	CODICE S=Ø12mm	CODICE S=Ø12,7mm
19,05	9,5	14	19,05	4,76	2,4	57,2	10	**955.102.11**		**855.602.11**
new 29	11,1	15	20	4,76	2,3	60	10			**855.605.11**
38,1	17	18	20,7	6	1,8	55,5	10	**955.103.11**		
38,1	17	18	20,7	6	1,8	61,8	10			**855.603.11**
47,6	24	22	28,5	6,35	3,2	66,6	10		**955.601.11**	**855.601.11**

new

8/955.604-606

HW Z2 RH

Create cassetti e antine con maniglie leggere in legno! Queste frese permettono di realizzarle in due stili: con profilo sagomato sull'antina oppure con stile continentale in legno duro.

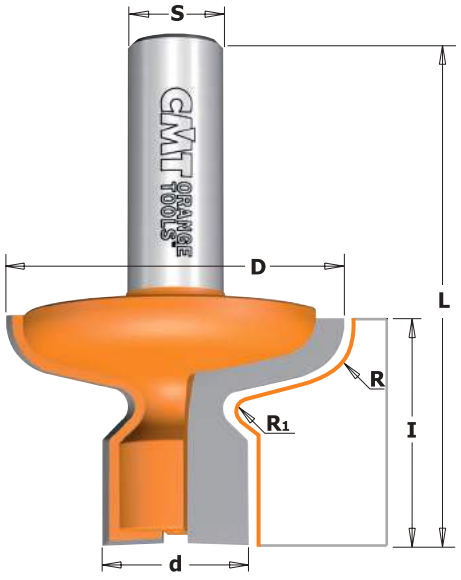

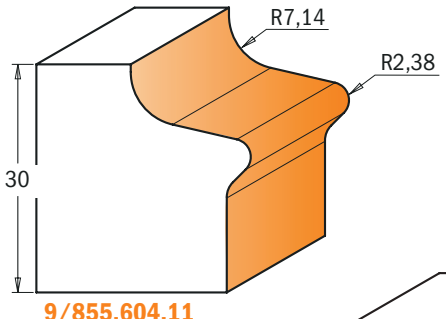

9/855.604.11

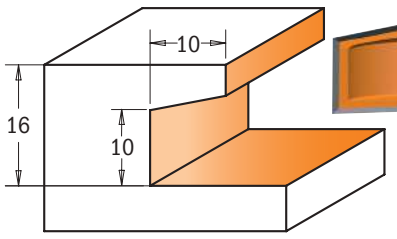

855.606.11



Profili in scala 1:1

D mm	d mm	l mm	R mm	R1 mm	L mm		Confezione da		CODICE S=Ø12mm	CODICE S=Ø12,7mm
36	16	16			60		10			**855.606.11**
47,6	22,2	30	7,14	2,38	66,6		10		**955.604.11**	**855.604.11**

Frese per bordi di tavolo e corrimano

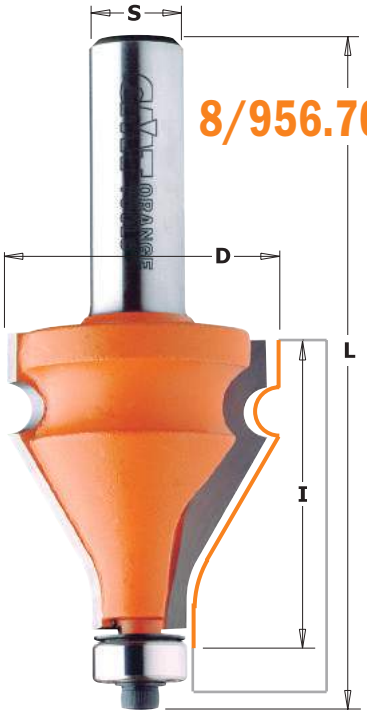

8/956.701

La fresa per bordi di tavoli (8/956.601.11) vi darà una curva liscia e proporzionata sui bordi di tavolo, mentre la fresa per corrimano (8/956.701.11) completa il lavoro grazie allo smusso a 30° ed al raggio 3,2mm.

Raccomandazioni di sicurezza: Vi consigliamo l'uso di un aspiratore al pantografo da tavolo.



8/956.601

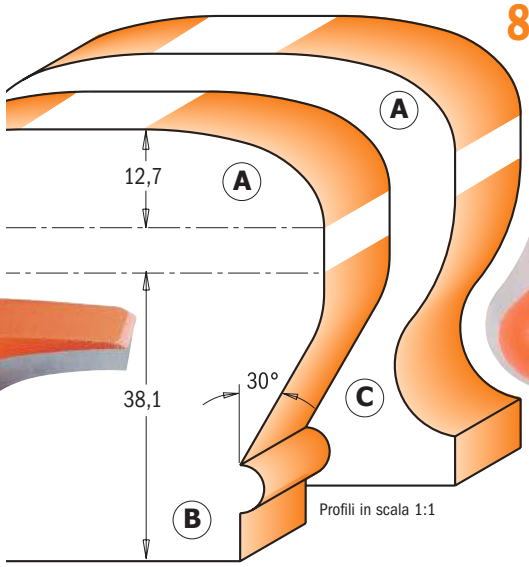

8/956.702



Profilo	D mm	I mm	L mm	Conf. da	CODICE S=Ø12mm	CODICE S=Ø12,7mm	Ricambi			
A	63,5	19	67,9	5	**956.601.11**	**856.601.11**	990.423.00	791.003.00	990.058.00	991.057.00
B	35	38	87	10	**956.701.11**	**856.701.11**	990.423.00	791.003.00	990.058.00	991.057.00
C	31,7	38,1	87	10	**956.702.11**	**856.702.11**	990.423.00	791.018.00	990.058.00	991.057.00

Frese con profilo verticale per antine

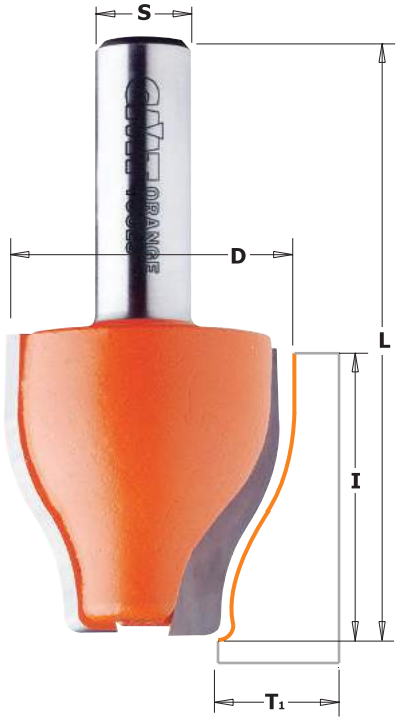

8/990.6

Utilizzate una guida a 90° sul piano di lavoro assieme ad un'elettrofresatrice da 1800 watt (quelle da 1100 possono essere utilizzate per brevi fresate e poco profonde) per adoperare queste frese. Potrete montare questa fresa anche su elettrofresatrici o pantografi senza regolazione di giri.

Consigli utili: la guida deve essere almeno 150mm. I morsetti devono essere impiegati ove possibile. Fate almeno dalle tre alle cinque passate per realizzare i profili.

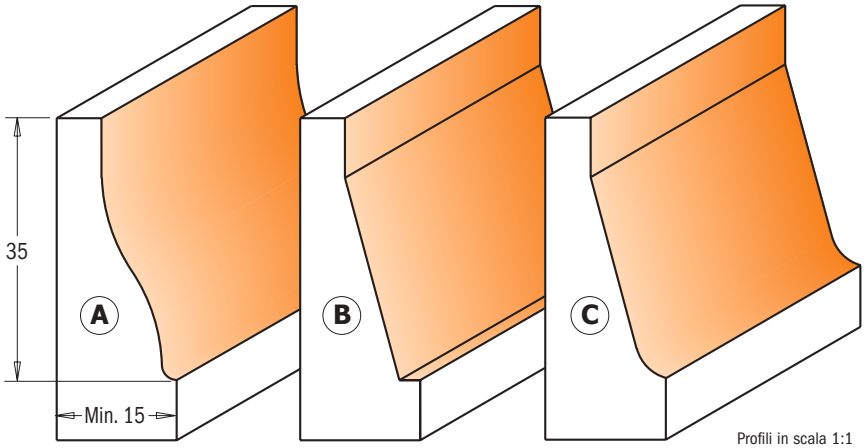

Profilo	D mm	I mm	T1 mm	L mm		Conf. da	CODICE S=Ø12mm	CODICE S=Ø12,7mm
A	38	38	15 ÷ 18	76,2		10	**990.601.11**	**890.601.11**
B	38	38	15 ÷ 18	76,2		10	**990.602.11**	**890.602.11**
C	38	38	15 ÷ 18	76,2		10	**990.603.11**	**890.603.11**

Set di frese per incastri maschio/femmina

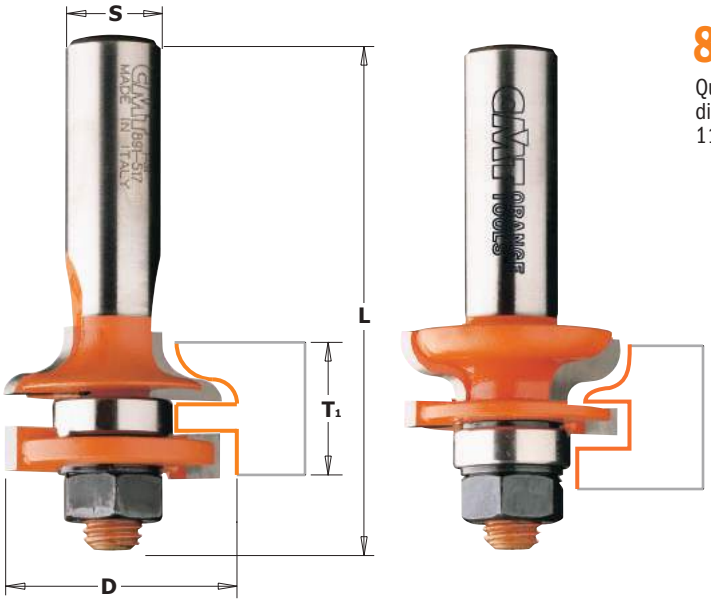

8/991.517

HW Z2 RH

Queste frese sono state ideate per progetti speciali che richiedono la produzione di piccole antine. Utilizzatele con listelli di legno il cui spessore è compreso tra 11,1mm e 17,4mm e realizzate antine di dimensioni fino a 69,85mm quadrati.

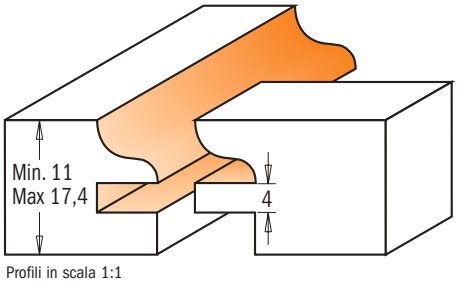

Profili in scala 1:1

D mm	T1 mm	L mm		Conf. DA	CODICE S=Ø12mm	CODICE S=Ø12,7mm	Ricambi 4mm	Ricambi 6mm		
31,75	11 ÷ 17,4	67		5	**991.517.11**	**891.517.11**	822.008.11	822.009.11	791.025.00	990.020.00

Ricambi

541.515.00	Distanziale spessore 0,1mm
541.516.00	Distanziale spessore 0,3mm
541.518.00	Distanziale spessore 1,0mm

Set di frese per incastri maschio/femmina

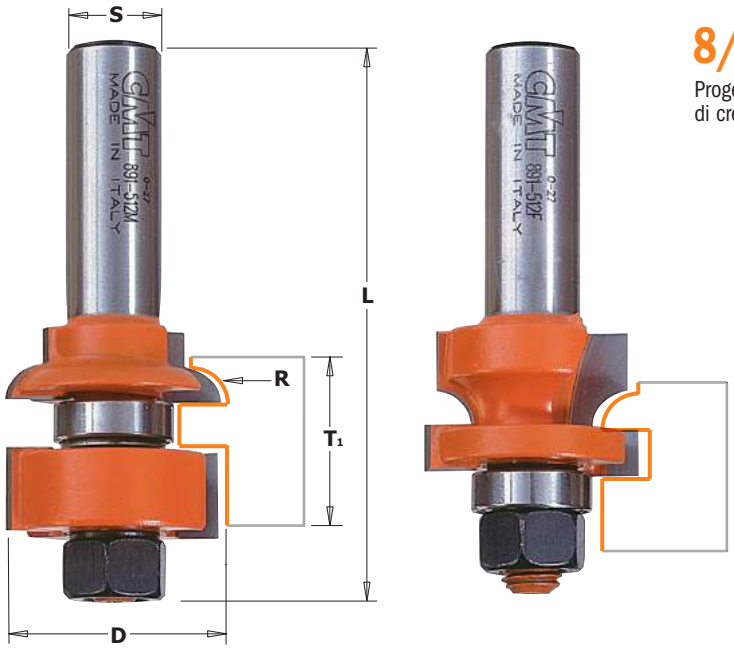

8/991

HW Z2 RH

Progettate per la realizzazione di mobili di alta qualità, queste frese consentono di creare piccole antine su listelli di legno con spessore da 15,8 fino a 20,6mm.

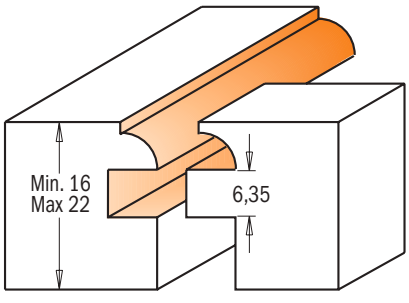

Profili in scala 1:1

D mm	T1 mm	R mm	L mm	Conf. DA	CODICE S=Ø12mm	CODICE S=Ø12,7mm	Ricambi 6,35mm	Ricambi 10,8mm		
28,7	16 ÷ 22	4,8	79,2	10	**991.012.11**	**891.512.11**	822.011.11	822.012.11	791.025.00	990.020.00

Ricambi

541.515.00	Distanziale spessore 0,1mm
541.516.00	Distanziale spessore 0,3mm
541.518.00	Distanziale spessore 1,0mm

Il nostro progetto è basato sulla costruzione di un'antina con incastri a maschio e femmina. Traverse e montanti di spessore 20mm e larghezza 60mm. Il pannello interno dell'antina verrà ricavato da un legno di spessore 16mm. Queste comuni dimensioni sono ideali per la lavorazione con frese CMT; tuttavia potrete usare anche dimensioni diverse secondo le istruzioni di seguito elencate:

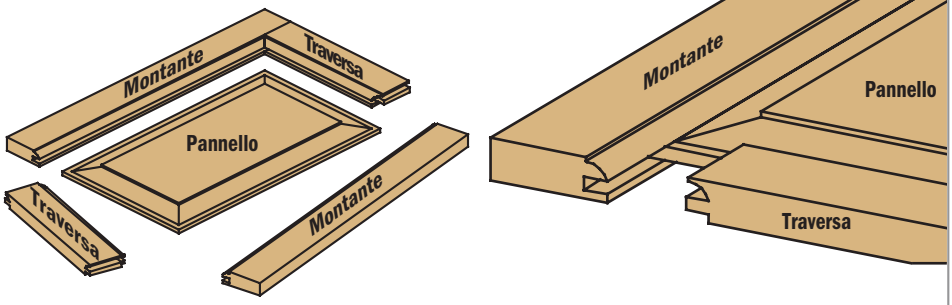

ILLUSTRAZIONE A

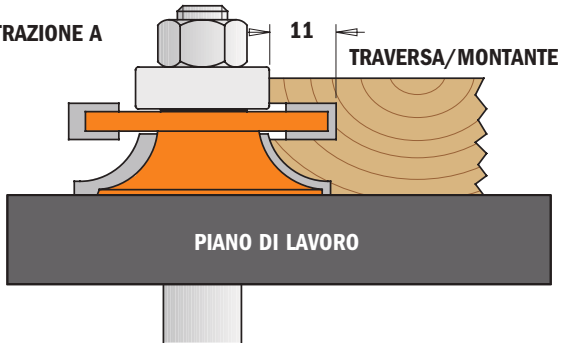

ILLUSTRAZIONE B

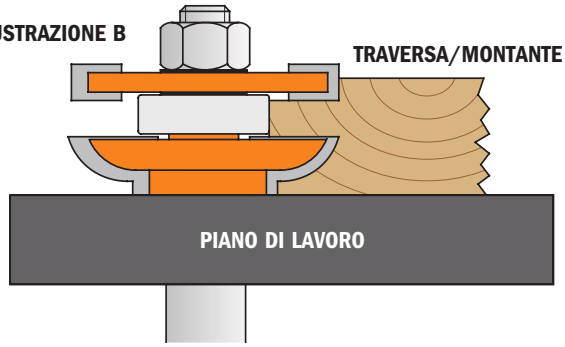

FRESATURA DEGLI INCASTRI A MASCHIO E FEMMINA

Assicuratevi che il pezzo da lavorare sia perfettamente piatto e diritto con bordi perfettamente squadrati. Disponete il taglio nr. 1 come da figura, realizzando tagli di prova su materiale di scarto a portata di mano. Realizzate questo taglio su di un lato dei montanti e delle traverse, poi disponete per il taglio nr. 2. Accertatevi che il taglio di prova si incastri perfettamente con quello che avete precedentemente realizzato. Procedete con il taglio nr. 2 su entrambi i bordi di testa delle traverse. Quando tagliate i montanti e le traverse in lunghezza (taglio nr. 1) assicuratevi di ottenere un canale profondo 11mm. Se il vostro progetto comporta una larghezza dei montanti di 60mm, le traverse dovranno essere 98mm più corte rispetto alla larghezza dell'antina finita.

ILLUSTRAZIONE C

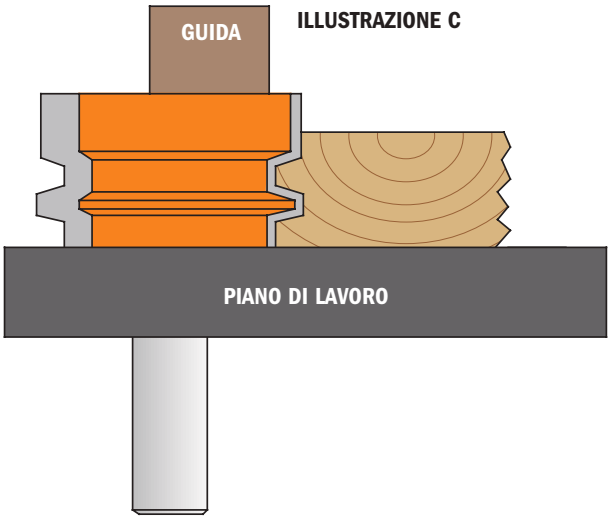

REALIZZAZIONE DEL PANNELLO

Disponete la fresa come mostrato nella figura, assicurandovi che il taglio sia pienamente centrato sul pezzo.
Fresate una metà di ogni incastro con il lato migliore rivolto verso il basso e l'altra metà verso l'alto. Ora assemblate i pezzi ed avrete un veloce, robusto e bellissimo incastro.

FRESATURA DEI PANNELLI

Tagliate il pannello nella misura desiderata. Se il montante e la traversa sono larghi 60mm, il pannello dovrà essere più stretto e più corto di 98mm rispetto alle misure della antina finita. Disponete la fresa con profilo orizzontale come da figura. Le estremità del pannello finito dovrebbero inserirsi facilmente nella scanalatura che avete realizzato con il taglio nr. 1. Fresate il pannello in maniera tale da inserirlo perfettamente nei canali dei montanti e delle traverse. Non incollatelo mai al telaio. Fate attenzione! Lavorate con calma. Questi utensili possono rimuovere moltissimo materiale ad ogni passata, ma non sarebbe molto sicuro e neppure produttivo utilizzarli al massimo della loro capacità di asportazione. Effettuate diverse passate, tagliando un pò più profondamente ogni volta. Oltre ad un'ovvia minore pericolosità dell'operazione il vostro lavoro ne guadagnerà in qualità.

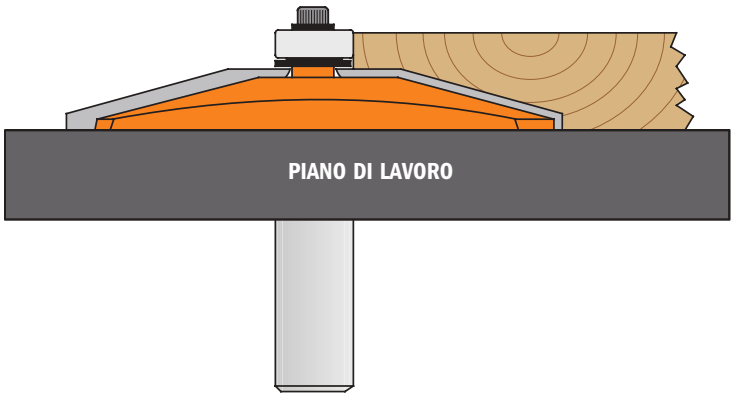

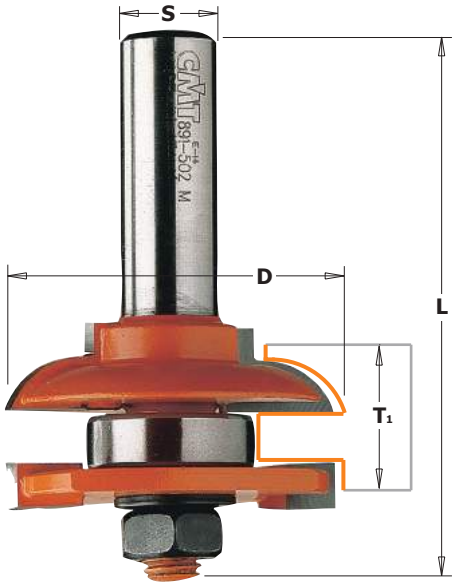



8/991

HW | Z2 | RH

I set CMT perfettamente accoppiati (due utensili perfettamente corrispondenti) realizzano incastri a maschio e femmina, puliti, precisi e robusti in ogni tipo di legno dure o tenero. Queste frese sono adatte per lavorare uno spessore da 18 fino a 22mm.

Consigli utili: durante la realizzazione di incastri di questo tipo fate buona scorta di piccoli pezzi per fare delle prove. Un'antina di qualità richiede una costruzione perfetta, e possono essere richieste diverse prove.

Profili in scala 1:1

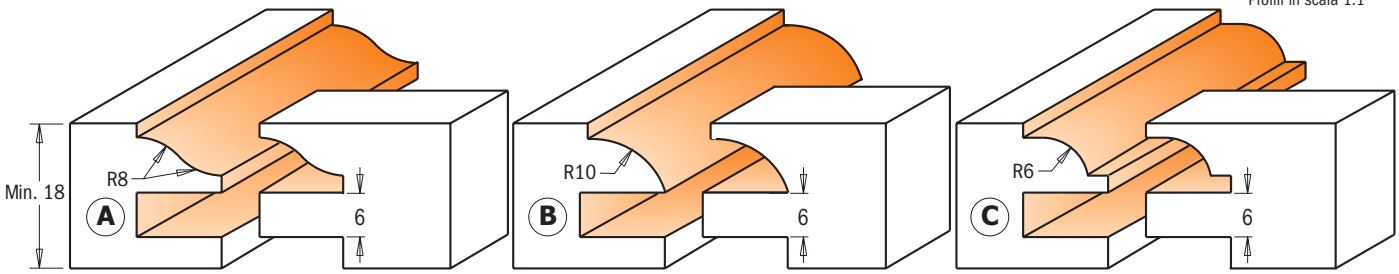

Profilo	D mm	L mm	T1 mm	Conf. da	CODICE S=Ø8mm	CODICE S=Ø12mm	CODICE S=Ø12,7mm	Ricambi					
										0,1mm	0,3mm	0,9mm	
A	44,4	71	18 ÷ 22	5	**991.001.11**	**991.501.11**	**891.501.11**	822.003.11	791.012.00	541.515.00	514.516.00	990.407.00	990.020.00
B	44,4	71	18 ÷ 22	5		**991.502.11**	**891.502.11**	822.003.11	791.012.00	541.515.00	541.516.00	990.407.00	990.020.00
C	44,4	71	18 ÷ 22	5		**991.503.11**	**891.503.11**	822.003.11	791.012.00	541.515.00	541.516.00	990.407.00	990.020.00

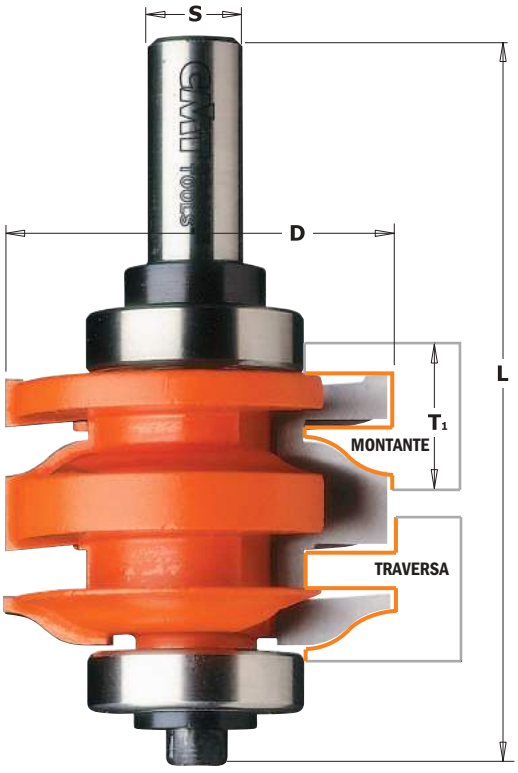

8/991.521

HW | Z2 | RH

Questa fresa rappresenta l'unione di due profili in un unico utensile. Sarà necessario acquistare solamente un utensile per creare entrambi i profili regolandone semplicemente l'altezza. Le spiegazioni per una maggiore chiarezza di impiego sono riportate nella pagina seguente.

Consigli utili: vi consigliamo di rifornirvi di molte tavole di legno per poter effettuare più prove. Le antine richiedono una costruzione di qualità e per un incastro preciso sono necessarie diverse prove.

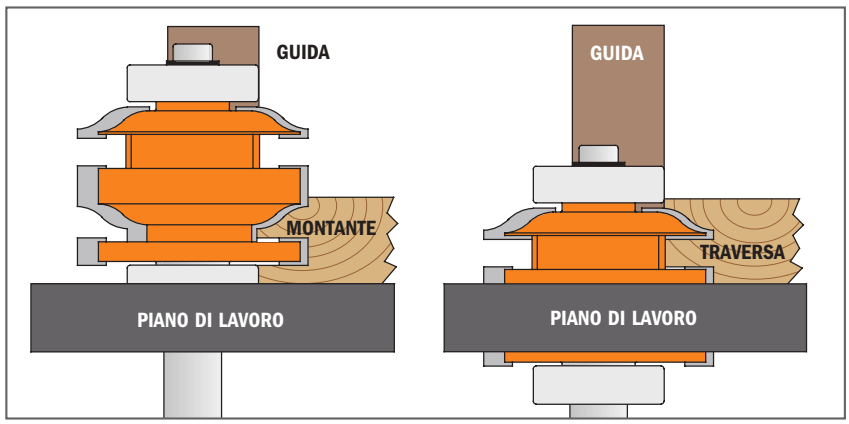

Profilo	D mm	L mm	T1 mm	Conf. da	CODICE S=Ø12mm	CODICE S=Ø12,7mm	Ricambi						
A	50,87	96	18 ÷ 22	10		**891.521.11**	791.027.00	541.002.00	990.005.00	991.056.00	541.551.00	990.010.00	991.064.00
A	50,87	96	18 ÷ 22	10	**991.521.11**		791.027.00	541.005.00	990.005.00	991.056.00	541.551.00	990.010.00	991.064.00

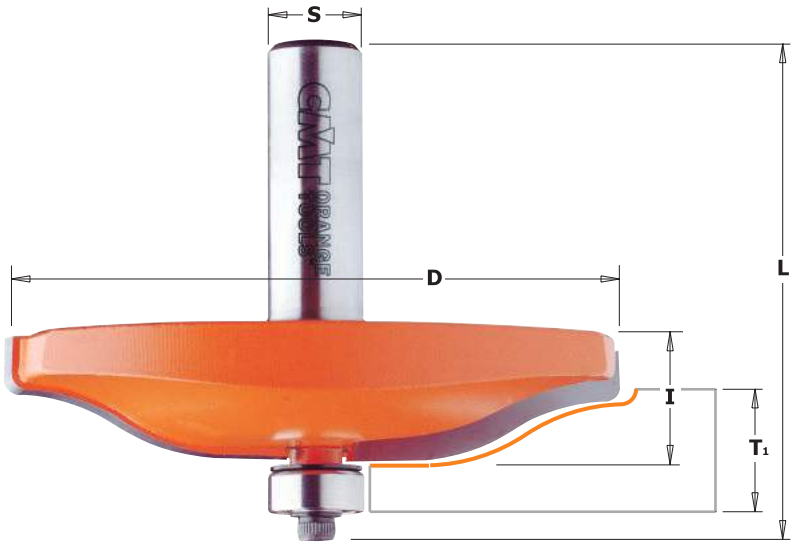

HW | Z2 | RH

8/990

Scegliete un utensile tra i quattro profili usuali qui di seguito illustrati. Il corpo di ogni fresa è studiato secondo il principio della limitazione del contraccolpo, un dispositivo di sicurezza che dovreste sempre esigere negli utensili a grande diametro.

Consigli utili: queste frese dovrebbero essere impiegate ad una velocità ridotta, preferibilmente tra i 10.000 e 12.000 giri/minuto. Usate dalle tre alle cinque passate per realizzare il profilo completo. Usate pantografi da almeno 1800 Watt.

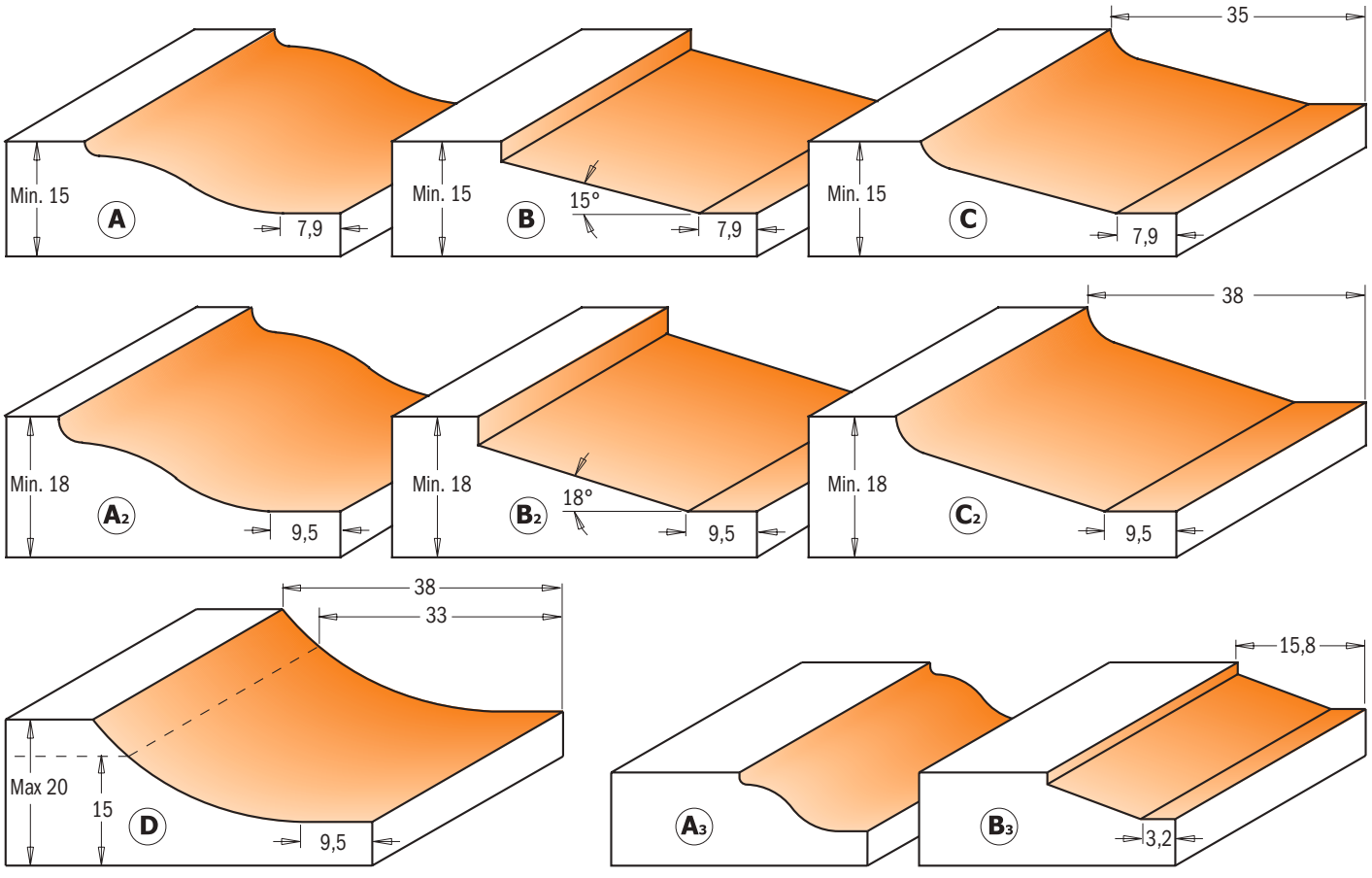

Profili in scala 1:1

Profilo	D mm	I mm	L mm	T1 mm	Conf. da	CODICE S=Ø8mm	CODICE S=Ø12mm	CODICE S=Ø12,7mm	Ricambi			
A	82,5	15	63,8	15 ÷ 18	5		**990.501.11**	**890.501.11**	990.423.00	791.003.00	990.058.00	991.057.00
B	82,5	15	63,8	15 ÷ 18	5		**990.502.11**	**890.502.11**	990.423.00	791.003.00	990.058.00	991.057.00
C	82,5	15	64,6	15 ÷ 18	5		**990.503.11**	**890.503.11**	990.423.00	791.003.00	990.058.00	991.057.00
A2	89	15	64,6	18 ÷ 20	5		**990.504.11**	**890.504.11**	990.423.00	791.003.00	990.058.00	991.057.00
B2	89	15	64,6	18 ÷ 20	5		**990.505.11**	**890.505.11**	990.423.00	791.003.00	990.058.00	991.057.00
C2	89	15	64,6	18 ÷ 20	5		**990.506.11**	**890.506.11**	990.423.00	791.003.00	990.058.00	991.057.00
D	89	15	64,6	15 ÷ 20	5		**990.507.11**	**890.507.11**	990.423.00	791.003.00	990.058.00	991.057.00
A3	47,6	9,5	58,1	12,7 ÷ 15	10	**990.011.11**			990.423.00	791.003.00	990.058.00	991.057.00
B3	47,6	9,5	58,1	12,7 ÷ 15	10	**990.012.11**		**890.512.11**	990.423.00	791.003.00	990.058.00	991.057.00

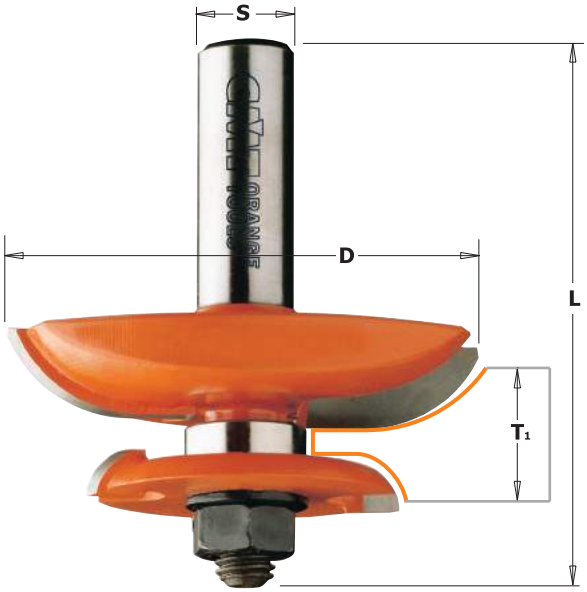

8/990.5

HW | Z2 | RH

La fresa per antine unisce 2 profili in un unico utensile permettendovi di lavorare su entrambi i lati dell'antina e facendovi così risparmiare tempo e denaro.

Consigli utili: per una maggiore sicurezza, utilizzando la fresa da Ø89mm, si consiglia di eseguire la lavorazione in 2 passaggi: utilizzando dapprima il cuscinetto Ø31,75mm e successivamente quello da Ø16mm.



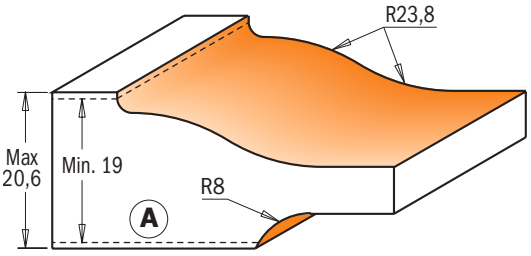

Profili in scala 1:1

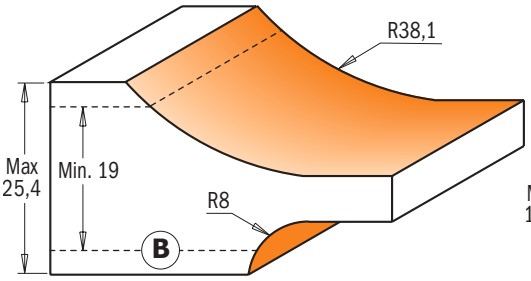

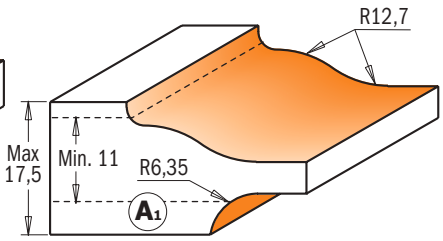

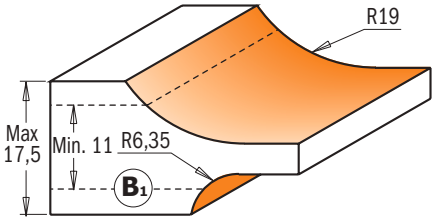

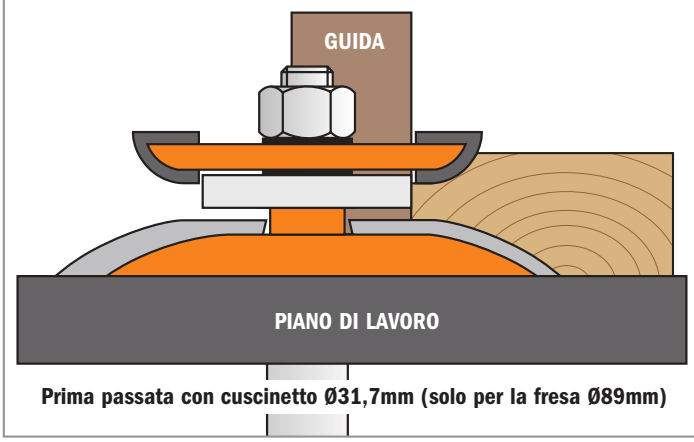

Prima passata con cuscinetto Ø31,7mm (solo per la fresa Ø89mm)

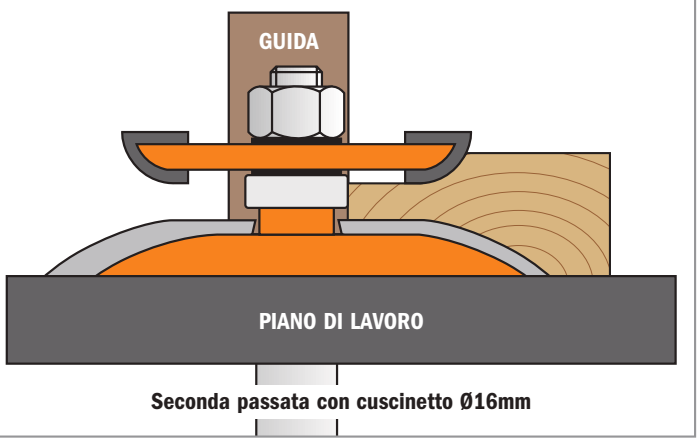

Seconda passata con cuscinetto Ø16mm

Profilo	D mm	T1 mm	L mm	Confezione da	Codice S=Ø12mm	Codice S=Ø12,7mm	Ricambi			
A	89	19 - 20,6	78,1	5	**990.524.11**	**890.524.11**	822.007.11	791.025.00	791.033.00	990.020.00
B	89	19 - 25,4	78,1	5	**990.527.11**	**890.527.11**	822.007.11	791.025.00	791.033.00	990.020.00
A1	63,5	11,1 - 17,5	70	5	**990.534.11**	**890.534.11**	822.010.11	791.025.00		990.020.00
B1	63,5	11,1 - 17,5	70	5	**990.537.11**	**890.537.11**	822.010.11	791.025.00		990.020.00

Ricambi

541.515.00 Distanziale spessore 0,1mm
541.516.00 Distanziale spessore 0,3mm
541.518.00 Distanziale spessore 1,0mm
990.407.00 Molla a tazza

8/970

HW Z2 RH

Queste frese posso essere utilizzate per decorare pannelli in legno solido e materiali in MDF. Utilizzatele in un unico passaggio oppure in combinazione con le frese per pannelli per profili più complessi ma molto eleganti. Disponendo di diametri di tagli di grandi dimensioni e disponibili nei profili più popolari, queste frese garantiscono performance eccellenti sia su legno massiccio che materiali in MDF.

FRESE PER PANNELLI

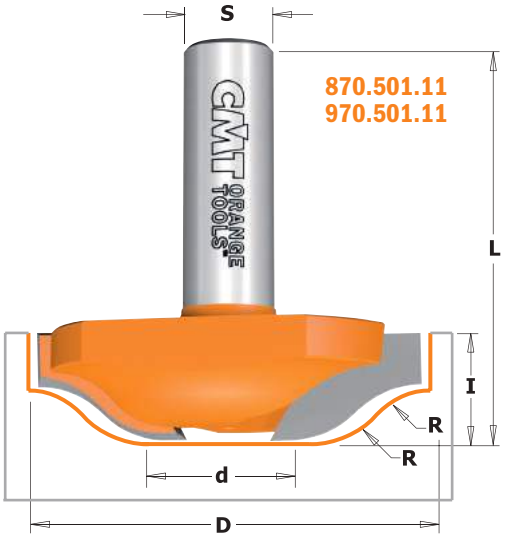

870.501.11
970.501.11



870.502.11
970.502.11



870.503.11
970.503.11

FRESE PER MONTANTI E TRAVERSE

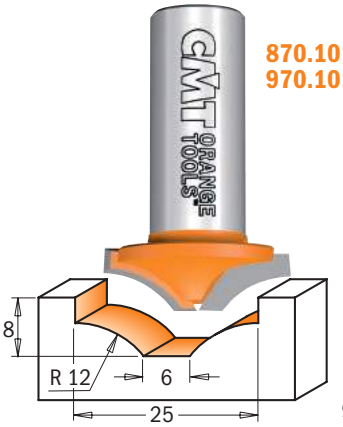

870.101.11
970.101.11

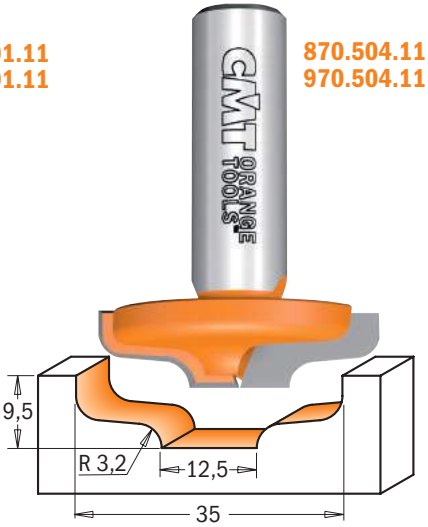

870.504.11
970.504.11

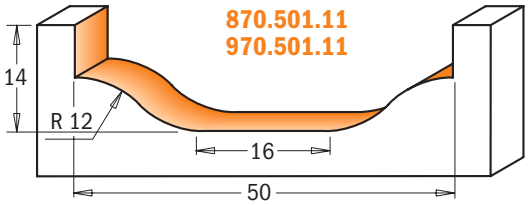

870.501.11
970.501.11

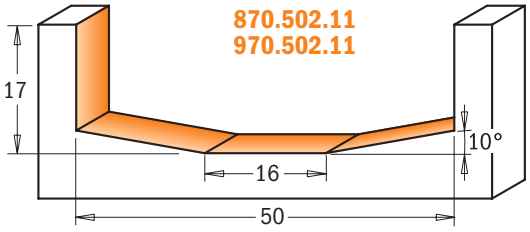

870.502.11
970.502.11

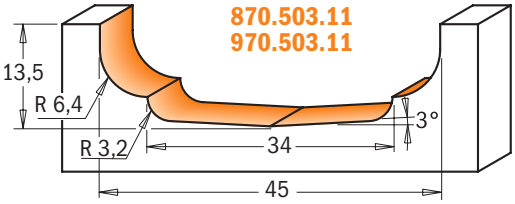

870.503.11
970.503.11

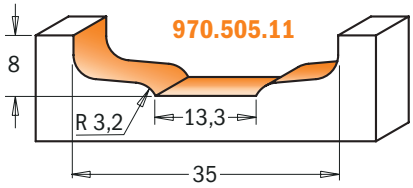

970.505.11

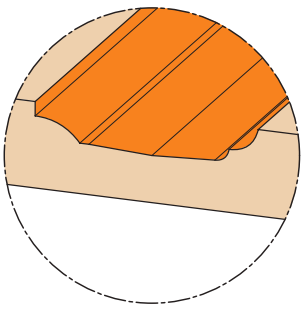

8/970.503.11
+
8/970.101.11

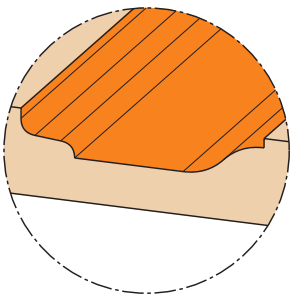

8/970.501.11
+
8/970.504.11

D mm	d mm	I mm	R mm	A	L mm		CONFEZIONE DA	CODICE S=Ø8mm	CODICE S=Ø12mm	CODICE S=Ø12,7mm
25	6	8	12		39,8		10	**970.101.11**		**870.101.11**
50	16	14	12		52,1		10		**970.501.11**	**870.501.11**
50	16	17		10°	55,1		10		**970.502.11**	**870.502.11**
45	34	13,5	3,2 - 6,4	3°	51,6		10		**970.503.11**	**870.503.11**
35	12,5	9,5	3,2		47,6		10		**970.504.11**	**870.504.11**
35	13,3	8	3,2		46		10		**970.505.11**	

Frese a raggio concavo per materiali compositi



7/8/938 - 8/980.5

HW | Z2 | RH

Utilizzate queste frese per arrotondare i bordi dei top in materiali compositi “solid surface”.
Lo speciale cuscinetto rivestito in Delrin® vi permetterà di guidare l’utensile evitando qualsiasi tipo di danno durante la lavorazione. Da utilizzare su elettrofresatrici portatili e fresatrici da banco.

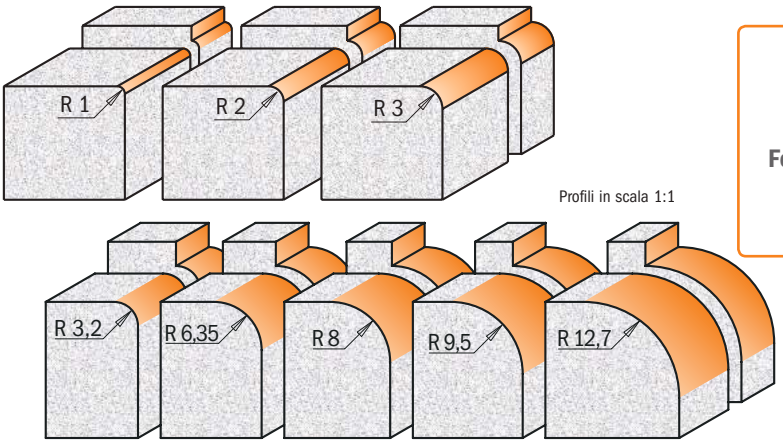

Profili in scala 1:1

IMPIEGO
Wilsonart®
Gibraltar®
Corian®
Surell®
Fountainhead®
Avonite®
Formica®
Etc.

R mm	D mm	I mm	L mm	Conf. da	CODICE S=Ø6mm	CODICE S=Ø6,35mm	CODICE S=Ø8mm	CODICE S=Ø12mm	CODICE S=Ø12,7mm	Ricambi		
1	14,7	10	51	10		**838.147.11**	**938.147.11**			990.422.00	791.044.00	990.058.00
2	16,7	12,7	52,5	10	**738.167.11**		**938.167.11**			990.422.00	791.044.00	990.058.00
3	18,7	12,7	54	10	**738.187.11**		**938.187.11**			990.422.00	791.044.00	990.058.00
3,2	19,05	12,7	59,5	10				**980.501.11**	**880.501.11**	990.422.00	791.044.00	990.058.00
6,35	25,4	12,7	59,5	10				**980.502.11**	**880.502.11**	990.422.00	791.044.00	990.058.00
8	28,7	15	62,5	10				**980.505.11**	**880.505.11**	990.422.00	791.044.00	990.058.00
9,5	31,75	14	61	10				**980.503.11**	**880.503.11**	990.422.00	791.044.00	990.058.00
12,7	38,1	19,05	66	10				**980.504.11**	**880.504.11**	990.422.00	791.044.00	990.058.00

Ricambi **991.057.00** Chiave esagonale 3/32”

Frese triplo raggio per materiali compositi

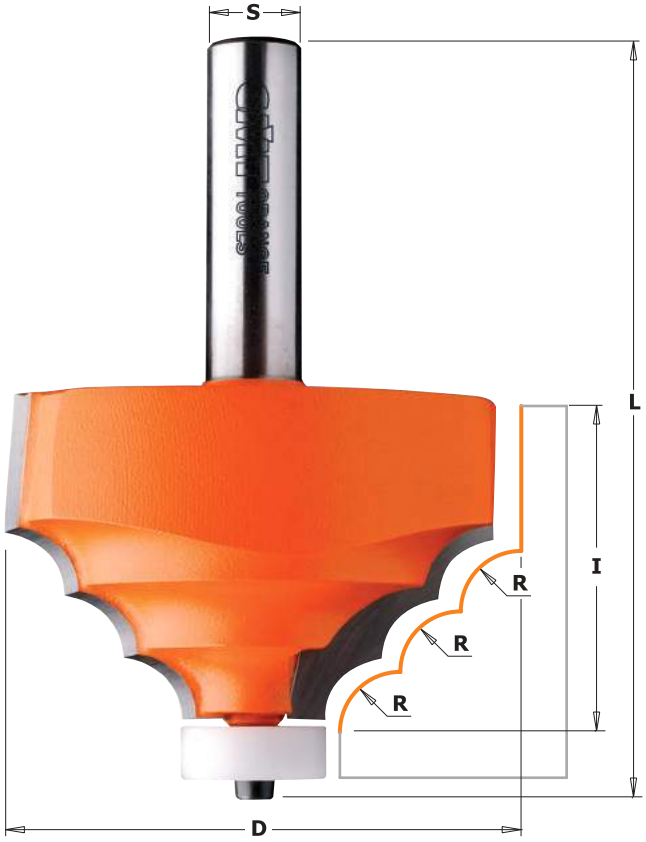

8/980.521

HW | Z2 | RH

Create ripiani eleganti ed impeccabili con la fresa a raggio multiplo. Queste frese dispongono del cuscinetto rivestito in Delrin® per proteggere le vostre superfici durante le fasi di lavorazione. Da utilizzare su elettrofresatrici portatili e fresatrici da banco.

IMPIEGO
Wilsonart®
Gibraltar®
Corian®
Surell®
Fountainhead®
Avonite®
Formica®
Etc.

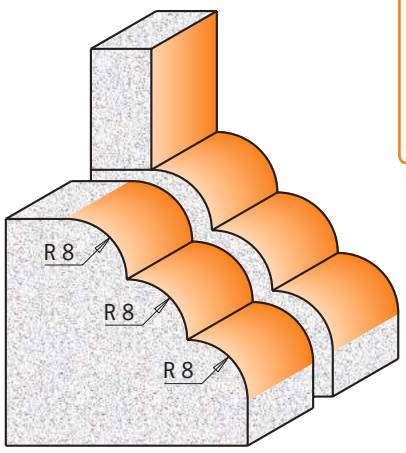

Profili in scala 1:1

D mm	I mm	R mm	L mm			Confezione da	CODICE S=Ø12mm	CODICE S=Ø12,7mm	Ricambi		
66,7	41,3	8	89,8			5	**980.521.11**	**880.521.11**	791.046.00	990.058.00	991.057.00

Frese per smussare a raggio concavo per materiali compositi

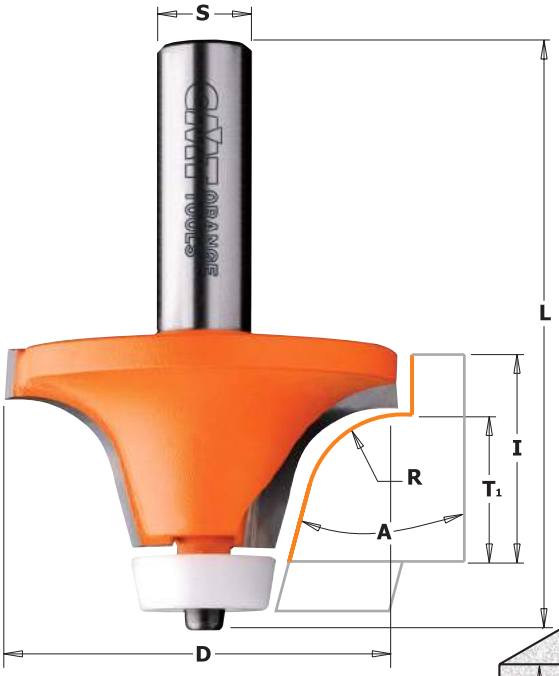

8/966.601/602
8/980.541

Queste frese sono state progettate per smussare e rifinire i bordi dei vostri ripiani.
Possono essere utilizzate con le frese per smussare 8/980.551.11
per rifinire la superfici tra il top ed il suo frontalino. Da utilizzare su elettrofresatrici portabili.
Le frese montano un cuscinetto rivestito in Delrin® per evitare il danneggiamento dei materiali durante la lavorazione.

HW | α | Z2 | RH

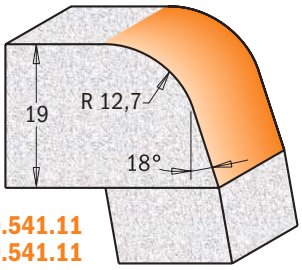

880.541.11
980.541.11

IMPIEGO
Wilsonart®
Gibraltar®
Corian®
Surell®
Fountainhead®
Avonite®
Formica®
Etc.

Profili in scala 1:1

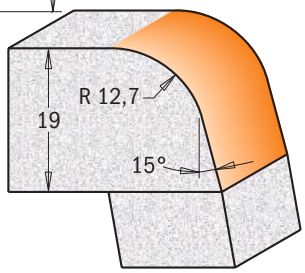

966.601.11
866.601.11

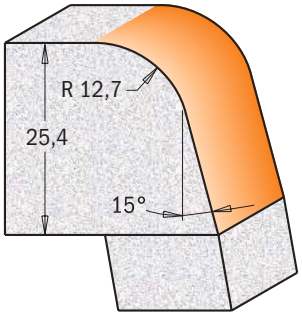

966.602.11
866.602.11

A	D mm	T1 mm	I mm	R mm	L mm	Confezione da	CODICE S=Ø12mm	CODICE S=Ø12,7mm	Ricambi		
15°	50,8	19	25,4	12,7	74,9	10	**966.601.11**	**866.601.11**	791.041.00	990.058.00	991.057.00
15°	50,8	25,4	31,75	12,7	81,3	10	**966.602.11**	**866.602.11**	791.041.00	990.058.00	991.057.00
18°	54	19	25,4	12,7	78,1	10	**980.541.11**	**880.541.11**	791.041.00	990.058.00	991.057.00

Frese per smussare profilate per materiale compositi

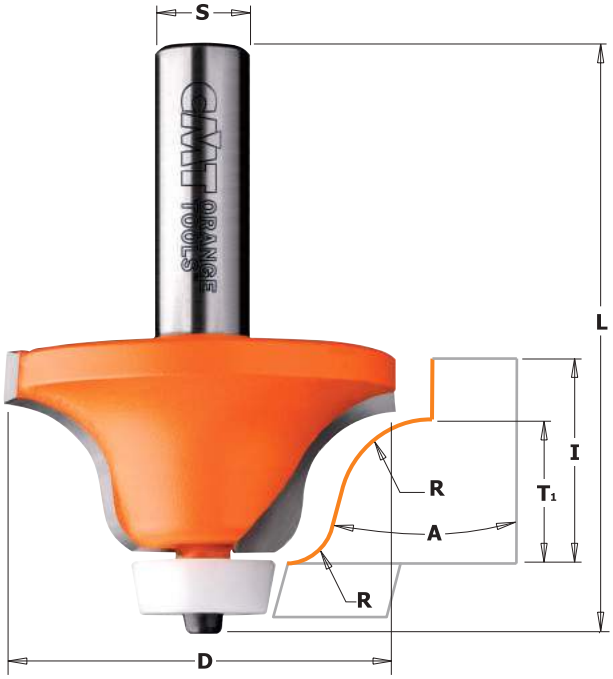

8/980.542

HW | α | Z2 | RH

Queste frese sono state progettate per smussare e rifinire i bordi dei vostri ripiani. Possono essere utilizzate con le frese per smussare 8/980.551.11 per rifinire la superfici tra il top ed il suo frontalino.
Da utilizzare su elettrofresatrici portabili. Le frese montano un cuscinetto rivestito in Delrin® per evitare il danneggiamento dei materiali durante la lavorazione.

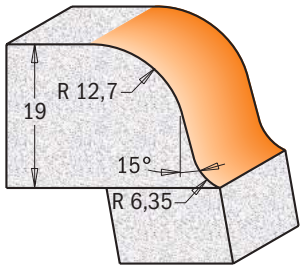

Profilo in scala 1:1

IMPIEGO
Wilsonart®
Gibraltar®
Corian®
Surell®
Fountainhead®
Avonite®
Formica®
Etc.

A	D mm	T1 mm	I mm	R mm	L mm	Confezione da	CODICE S=Ø12mm	CODICE S=Ø12,7mm	Ricambi		
15°	54	19	25,4	6,35-12,7	77,6	10	**980.542.11**	**880.542.11**	791.041.00	990.058.00	991.057.00

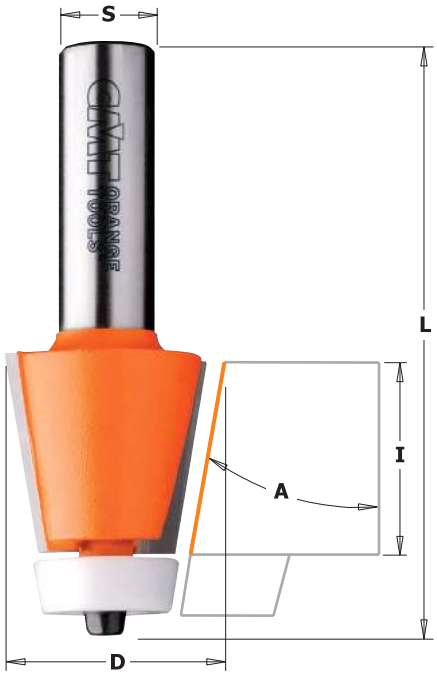

8/966.501 - 8/980.551

HW | α | Z2 | RH

Queste frese sono progettate per lavorazioni su banco per unioni di top con lavello e lavandini con bordo smussato. Possono essere utilizzate con le frese 8/980.541.11 e 8/980.542.11 sempre applicate su banchi da lavoro.
Da utilizzare con elettrofresatrici portatili e da banco, queste frese montano il cuscinetto rivestito in Delrin® per proteggere i bordi durante le fasi di lavoro.

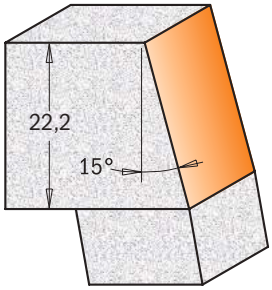

866.501.11
966.501.11

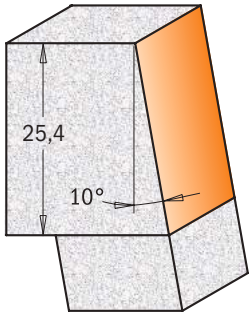

880.551.11
980.551.11

Profili in scala 1:1

IMPIEGO
Wilsonart®
Gibraltar®
Corian®
Surell®
Fountainhead®
Avonite®
Formica®
Etc.

A	D mm	I mm	L mm		Confezione da	CODICE S=Ø12mm	CODICE S=Ø12,7mm	Ricambi		
15°	31,7	22,2	72		10	**966.501.11**	**866.501.11**	791.041.00	990.058.00	991.057.00
10°	28,5	25,4	77		10	**980.551.11**	**880.551.11**	791.041.00	990.058.00	991.057.00

Frese per smussare materiali compositi



8/981.521

HW | α | Z2 | RH

Questa fresa per profili vi permetterà di realizzare smussi di 15° su materiali compositi “solid surface”. Può anche essere utilizzata per smussi su unioni di top con lavelli e lavandini.
Da utilizzare con elettrofresatrici portatili e da banco.

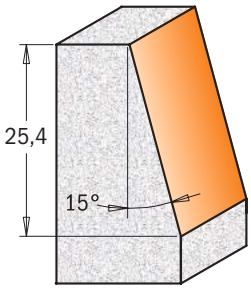

Profili in scala 1:1

IMPIEGO
Wilsonart®
Gibraltar®
Corian®
Surell®
Fountainhead®
Avonite®
Formica®
Etc.

D mm	d mm	I mm	A	L mm				Confezione da	CODICE S=Ø12mm	CODICE S=Ø12,7mm
23	9,52	25,4	15°	63,5				10	**981.521.11**	**881.521.11**

Set di frese per riparazioni su materiali compositi

new

CMT ORANGE TOOLS®

9/881.541

HW | α | Z2 | Z3 | RH

Realizzate in metallo duro di alta qualità, queste frese vi consentono di riparare le vostre superfici in materiali compositi in maniera semplice ed efficace. Una fresa vi consente di realizzare i perni, mentre l'altra vi permette di realizzare i fori sui vostri materiali. Le vostre superfici sembreranno nuove. Da utilizzare su elettrofresatrici portatili o pantografi a CNC.

IMPIEGO
Wilsonart®
Gibraltar®
Corian®
Surell®
Fountainhead®
Avonite®
Formica®
Etc.

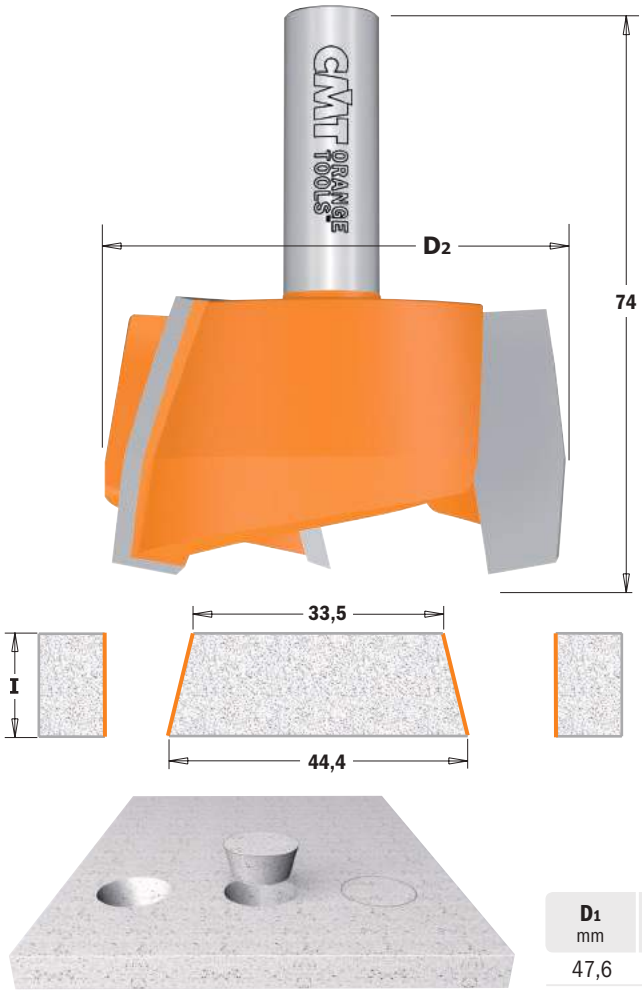

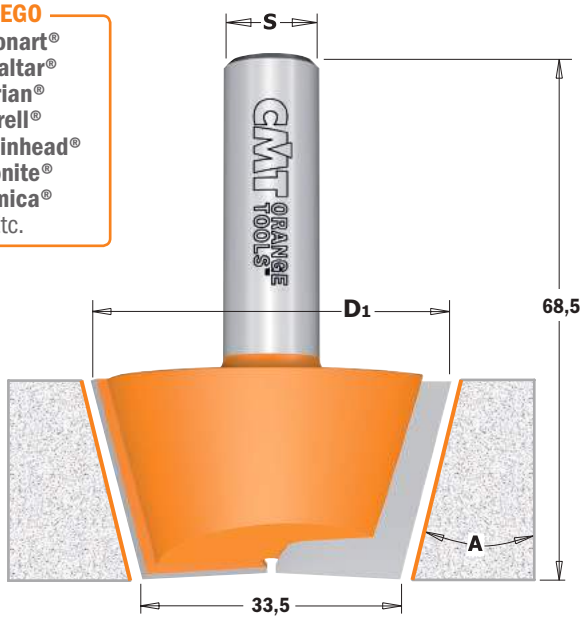

D1 mm	D2 mm	I mm	A	L mm	Conf. da	CODICE S=Ø12mm	CODICE S=Ø12,7mm
47,6	63,5	20	15°	68,5-74	5	**981.541.11**	**881.541.11**

Frese a disco per rimozione su materiali compositi

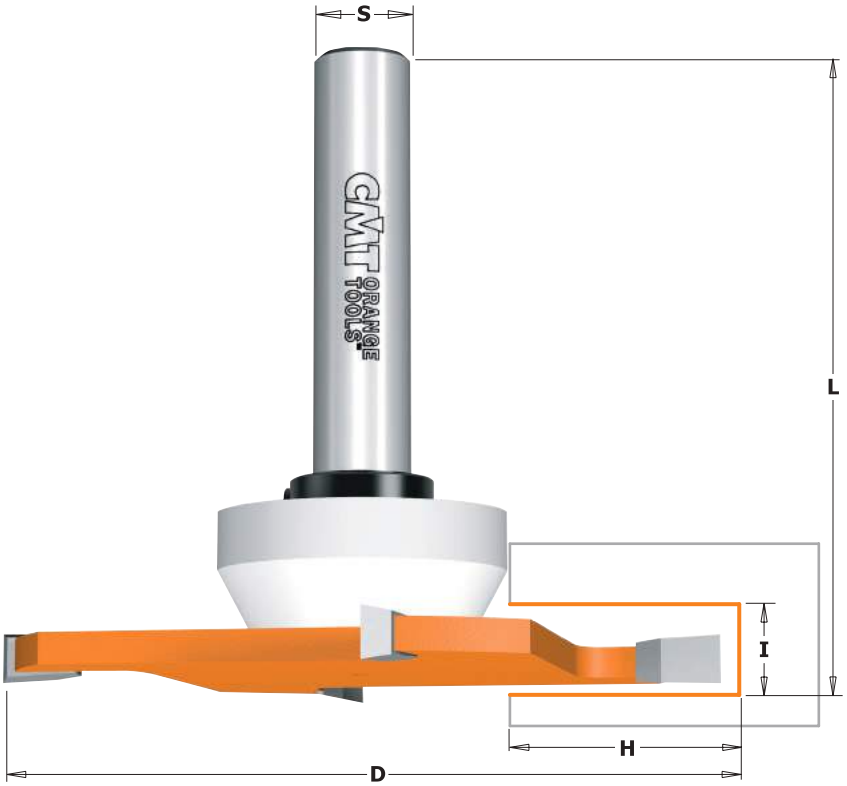

8/922.033B

HW | Z4 | RH

Frese con 2 taglienti in metallo duro di alta qualità per la rimozione veloce di materiali compositi su grandi superfici. Da utilizzare su elettrofresatrici portabili. Le frese montano un cuscinetto rivestito in Delrin® per evitare il danneggiamento dei materiali durante la lavorazione.

IMPIEGO
Wilsonart®
Gibraltar®
Corian®
Surell®
Fountainhead®
Avonite®
Formica®
Etc.

Profilo in scala 1:1

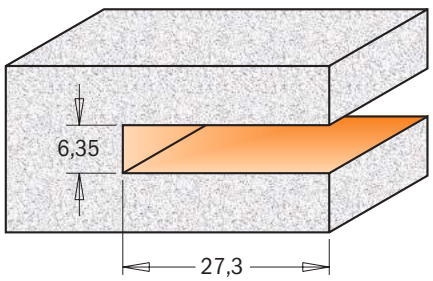

D mm	I mm	H mm	L mm	Confezione da	CODICE S=Ø12mm	CODICE S=Ø12,7mm
92	6,35	27,3	82,5	5	**922.033.11B**	**822.033.11B**

Ricambi



541.553.00	791.047.00	541.002.00	991.056.00

Frese per bordo salvagoccia su materiali compositi



8/981.501

HW | Z2 | RH

Questa fresa è stata progettata per realizzare bordi salva goccia per i top delle cucine e bagni in un solo passaggio.
Da utilizzare su elettrofresatrici portatili e da banco. Inoltre questo utensile è capace di realizzare profili interni ed esterni creando bordi leggermente rialzati per evitare la fuoriuscita di eventuali liquidi.

IMPIEGO
Wilsonart®
Gibraltar®
Corian®
Surell®
Fountainhead®
Avonite®
Formica®
Etc.

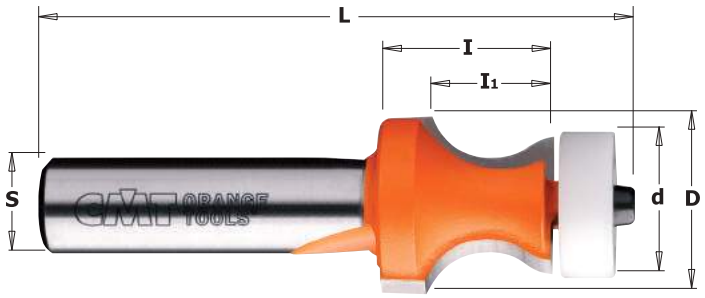

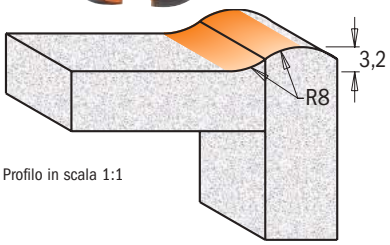

Profilo in scala 1:1

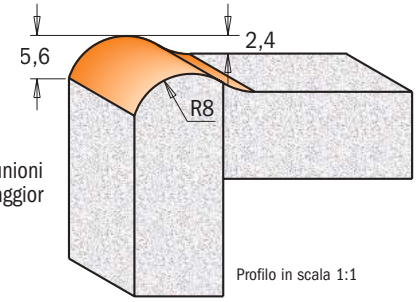

Profilo in scala 1:1

8/980.531

Questa fresa vi permetterà di realizzare robuste unioni su tutti i tipi di materiali compositi grazie alla maggior superficie di contatto della colla.

D mm	d mm	I mm	I1 mm	R mm	L mm		Confezione da	CODICE S=Ø12mm	CODICE S=Ø12,7mm	Ricambi		
25,4		12,7	3,2	8	63,5		10	**981.501.11**	**881.501.11**			
25,4	19	22,2	15,87	8	77		10	**980.531.11**	**880.531.11**	791.046.00	990.058.00	991.057.00

Frese per giunzioni su materiali compositi

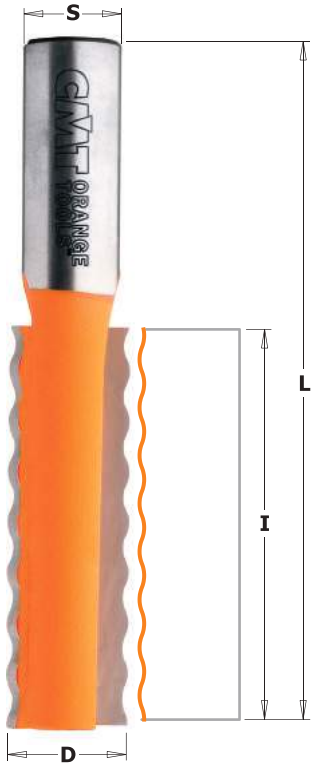

8/981.531

HW | Z2 | RH

Questa fresa vi permetterà di realizzare robuste unioni su tutti i tipi di materiali compositi grazie alla maggior superficie di contatto della colla.

IMPIEGO
Wilsonart®
Gibraltar®
Corian®
Surell®
Fountainhead®
Avonite®
Formica®
Etc.

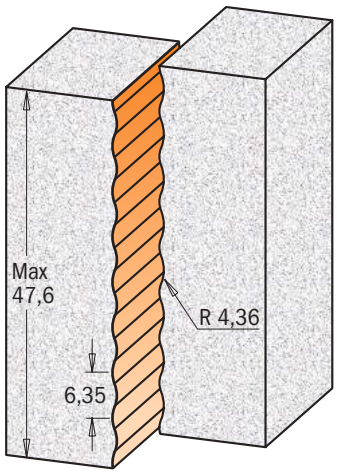

Profili in scala 1:1

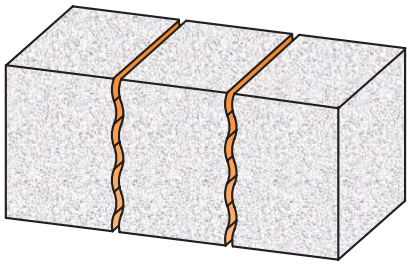

D mm	I mm	R mm	L mm			Confezione da	CODICE S=Ø12mm	CODICE S=Ø12,7mm
15,87	51,5	4,36	89			10	**981.531.11**	**881.531.11**

Frese per canali arrotondati su materiali compositi



8/981.511-512

HW | Z2 | RH

Questo utensile è ideale per creare canali arrotondati per materiali compositi avanzati "solid surface".
Da utilizzare su elettrofresatrici portatili e da banco.

IMPIEGO
Wilsonart®
Gibraltar®
Corian®
Surell®
Fountainhead®
Avonite®
Formica®
Etc.

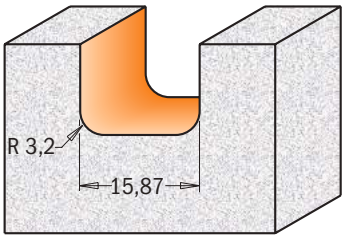

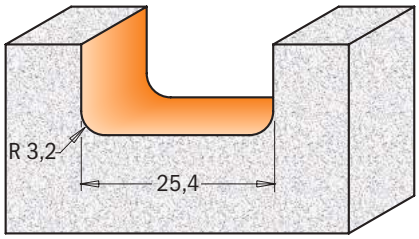

Profili in scala 1:1

D mm	I mm	R mm	L mm				CONFEZIONE DA	CODICE S=Ø12mm	CODICE S=Ø12,7mm
15,87	12,7	3,2	63,5				10	**981.511.11**	**881.511.11**
25,4	12,7	3,2	69,8				10	**981.512.11**	**881.512.11**

Frese per intarsi su materiali compositi

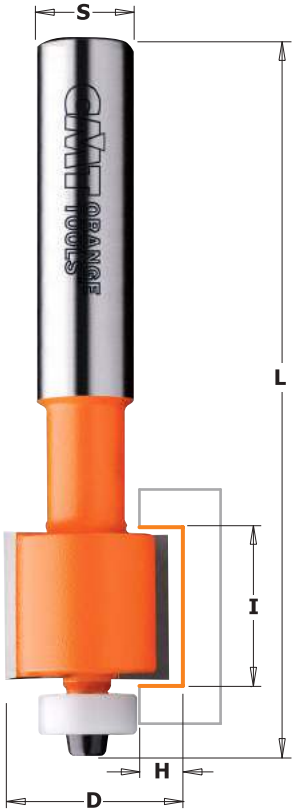

8/980.511-512-513

HW | Z2 | RH

Realizzate i vostri intarsi decorativi sui materiali compositi "solid surface". Grazie allo speciale cuscinetto rivestito in Delrin® potete lavorare in totale sicurezza evitando di rovinare qualsiasi tipo di ripiano.
Da utilizzare su elettrofresatrici portatili e da banco.

IMPIEGO
Wilsonart®
Gibraltar®
Corian®
Surell®
Fountainhead®
Avonite®
Formica®
Etc.

Standard

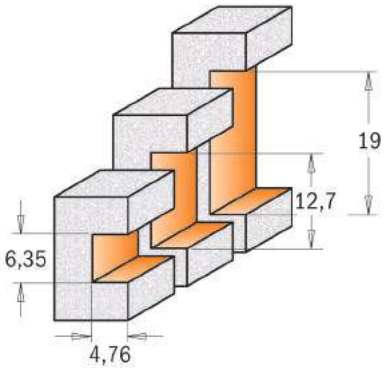

Profili in scala 1:1

Optional

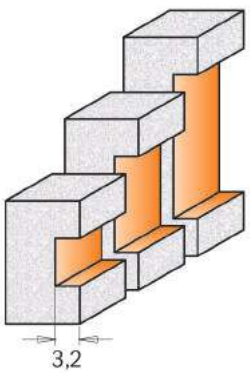

optional con cuscinetto 791.045.00

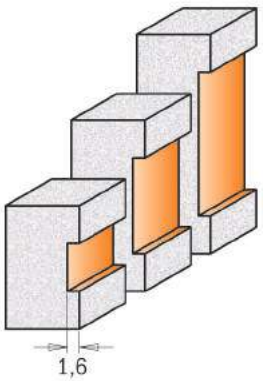

optional con cuscinetto 791.046.00

D mm	I mm	H mm	L mm			CONFEZIONE DA	CODICE S=Ø12mm	CODICE S=Ø12,7mm	*Ricambi*		
22,2	6,35	4,76	77			10	**980.511.11**	**880.511.11**	791.044.00	990.058.00	991.057.00
22,2	12,7	4,76	90			10	**980.512.11**	**880.512.11**	791.044.00	990.058.00	991.057.00
22,2	19,05	4,76	90			10	**980.513.11**	**880.513.11**	791.044.00	990.058.00	991.057.00

Frese con cuscinetto in Delrin® per rifilare materiali compositi

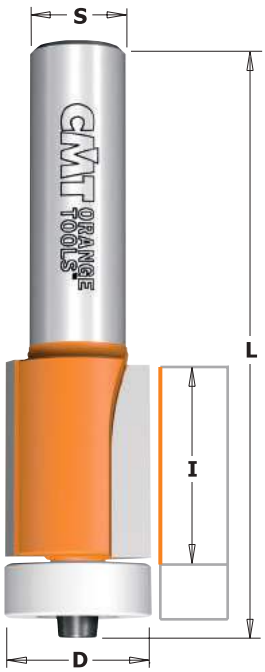

8/980.57

HW Z2 RH

Rifilate i vostri lavandini utilizzando questi utensili in maniera combinata. Queste frese sono dotate di cuscinetto in Delrin® che si adatta all'inclinazione della parte inferiore del lavandino. Una prima passata con le frese 8/980.572.11 servirà a rifilare il bordo, lasciando una leggera sporgenza e una seconda passata con le frese 8/980.571.11 completerà il lavoro.

IMPIEGO
Wilsonart®
Gibraltar®
Corian®
Surell®
Fountainhead®
Avonite®
Formica®
Etc.

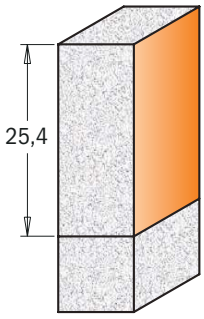

880.571.11
980.571.11

Profili in scala 1:1

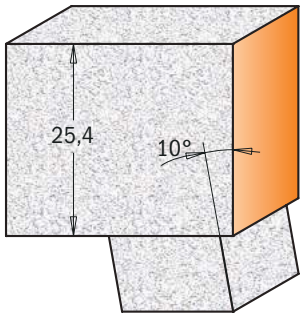

880.572.11
980.572.11



D mm	I mm	A	L mm			Confezione da	CODICE S=Ø12mm	CODICE S=Ø12,7mm	Ricambi		
19,05	25,4		78			10	**980.571.11**	**880.571.11**	791.046.00	990.058.00	991.057.00
22	25,4	10°	78			10	**980.572.11**	**880.572.11**	791.048.00	990.058.00	991.057.00

Frese con coltellini e cuscinetto in Delrin® per rifilare materiali compositi



8/980.56

INSERT CARBIDE LONG LIFE Z2 RH 2X LONGER LIFE

Rifilate i vostri lavandini utilizzando questi utensili in maniera combinata. Queste frese sono dotate di cuscinetto in Delrin® che si adatta all'inclinazione della parte inferiore del lavandino. Una prima passata con le frese 8/980.562.11 servirà a rifilare il bordo, lasciando una leggera sporgenza e una seconda passata con le frese 8/980.561.11 completerà il lavoro.
I coltelli, dotati di taglienti in metallo duro di lunga durata, sono affilati su entrambi i lati per una superiore durata di taglio.

IMPIEGO
Wilsonart®
Gibraltar®
Corian®
Surell®
Fountainhead®
Avonite®
Formica®
Etc.

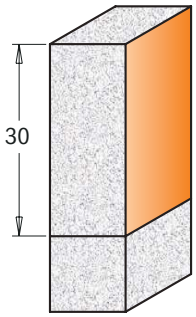

Profilo in scala 1:1

880.561.11
980.561.11

CORRETTO POSIZIONAMENTO DEL COLTELLO

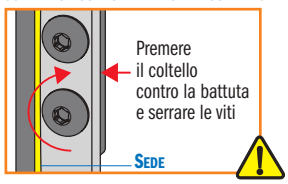

880.562.11
980.562.11

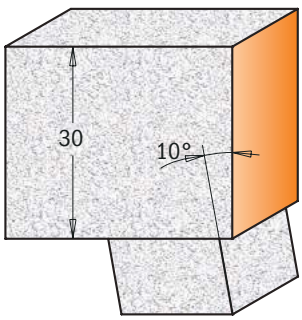

Profilo in scala 1:1



D mm	I mm	A	L mm	Conf. da	CODICE S=Ø12mm	CODICE S=Ø12,7mm	Ricambi					
19,05	30		83	10	**980.561.11**	**880.561.11**	790.300.03	990.075.00	991.061.00	791.046.00	990.058.00	991.057.00
22	30	10°	83	10	**980.562.11**	**880.562.11**	790.300.03	990.075.00	991.061.00	791.048.00	990.058.00	991.057.00

Set di 26 frese



7/900.003

HWM HW Z2 RH

Con questo set di ventisei pezzi non ci sono limiti alla creatività.
Ogni fresa con riporti di carburo di tungsteno è ricoperta in resina fluorocarbonica PTFE colore arancio.
La pratica cassetta in legno conserverà le frese quando non vengono utilizzate.

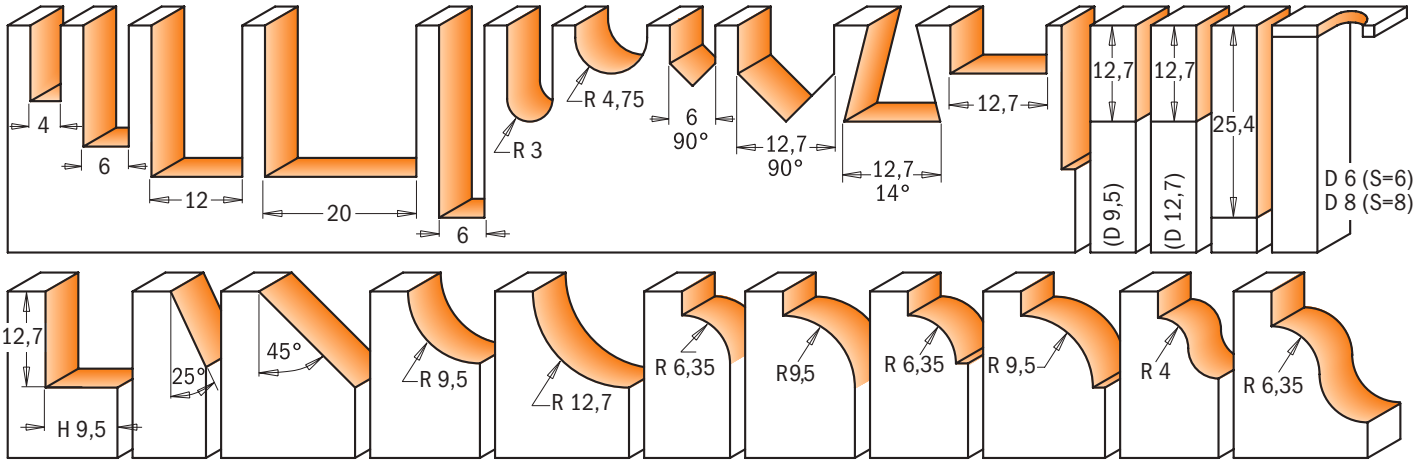

Profili in scala 1:1

Descrizione	Confezione da	CODICE S=Ø6mm	CODICE S=Ø8mm
Set di 26 frese	1	**700.003.00**	**900.003.00**

Set di 15 frese



7/8/900.001

HWM HW Z2 RH

CMT ha qui selezionato 15 tra le frese più popolari e le ha suddivise in belle e pratiche confezioni di legno. L'assortimento comprende frese per mortasare, per canali e per profilati. Tutte le frese con riporti in carburo di tungsteno sono rivestite in resina PTFE colore arancio.

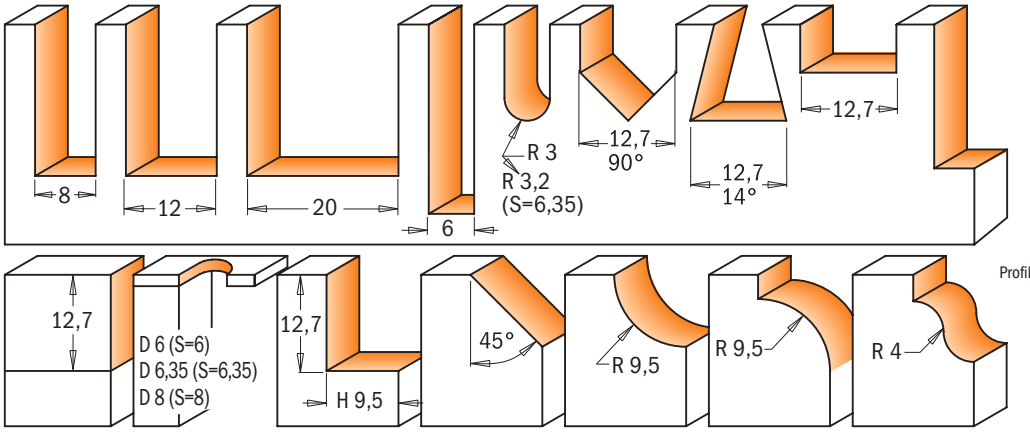

Profili in scala 1:1

Descrizione	Confezione da	CODICE S=Ø6mm	CODICE S=Ø6,35mm	CODICE S=Ø8mm
Set di 15 frese	1	**700.001.00**	**800.001.00**	**900.001.00**

Set di 8 frese a coda di rondine e a taglienti diritti



800.500/501

HWM HW Z2 RH

Perfetto per l'artigiano con talento creativo, questo set di 8 frese a coda di rondine a taglienti diritti contiene le frese più utilizzate nella realizzazione di scatole, giunzioni e tante altre applicazioni. Vendute all'interno di un cofanetto in legno massiccio per la massima praticità, sono adatte ai sistemi di lavorazione più diffusi.
IDEALI PER I SISTEMI INCRA E JOINTECH.

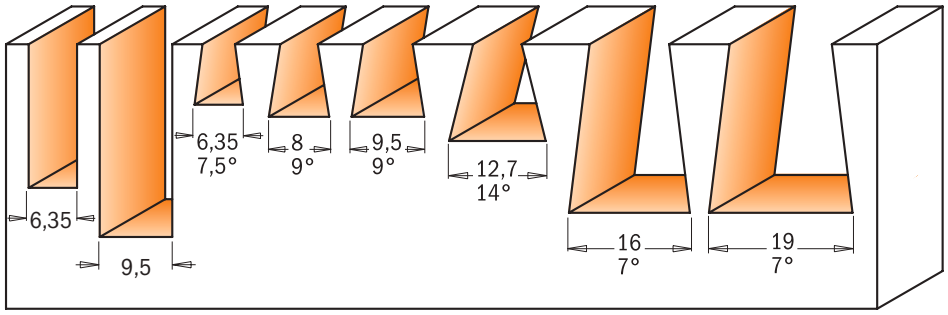

Profili in scala 1:1

Descrizione	Confezione da	Codice S=Ø6,35mm	Codice S=Ø12,7mm
Set di 8 frese a coda di rondine e a taglienti diritti	1	**800.500.11**	**800.501.11**

Set di 13 frese a coda di rondine e a taglienti diritti



800.519

HWM HW Z2 RH

Perfetto per l'artigiano con talento creativo, questo set di 13 frese a coda di rondine a taglienti diritti contiene le frese più utilizzate nella realizzazione di scatole, giunzioni e tante altre applicazioni. Vendute all'interno di un cofanetto in legno duro per la massima praticità, sono adatte ai sistemi di lavorazione più diffusi.
IDEALI PER I SISTEMI LEIGH D4

Profili in scala 1:1

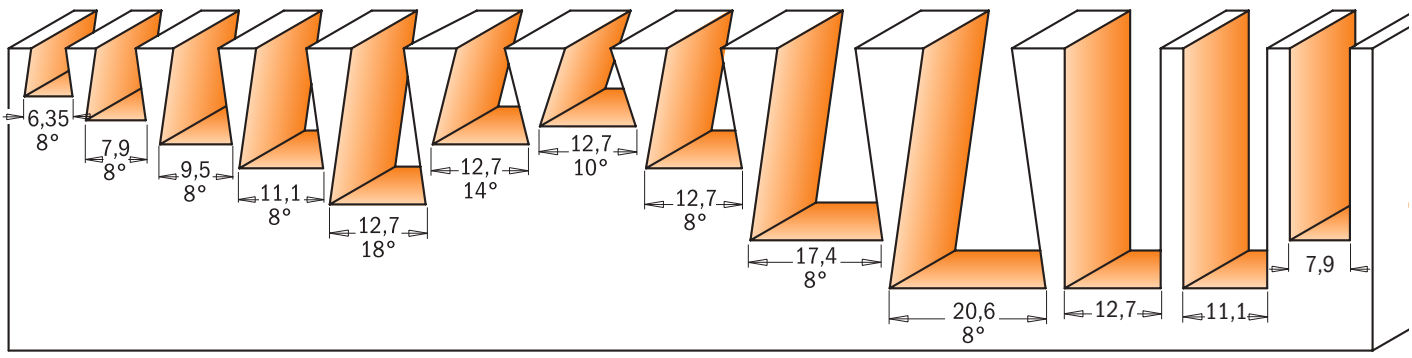

Descrizione	Confezione da	Codice S=Ø6,35-12,7mm
Set di 13 frese a coda di rondine e a taglienti diritti	1	**800.519.11**

Set di 12 frese



800.503

HWM HW α Z2 RH

12 frese comuni con diametro d'attacco di 6,35mm vendute in un pratico e robusto cofanetto di legno. Design unico e ordinate in maniera tale da avere la fresa che cerchi sempre a portata di mano.

Profili in scala 1:1

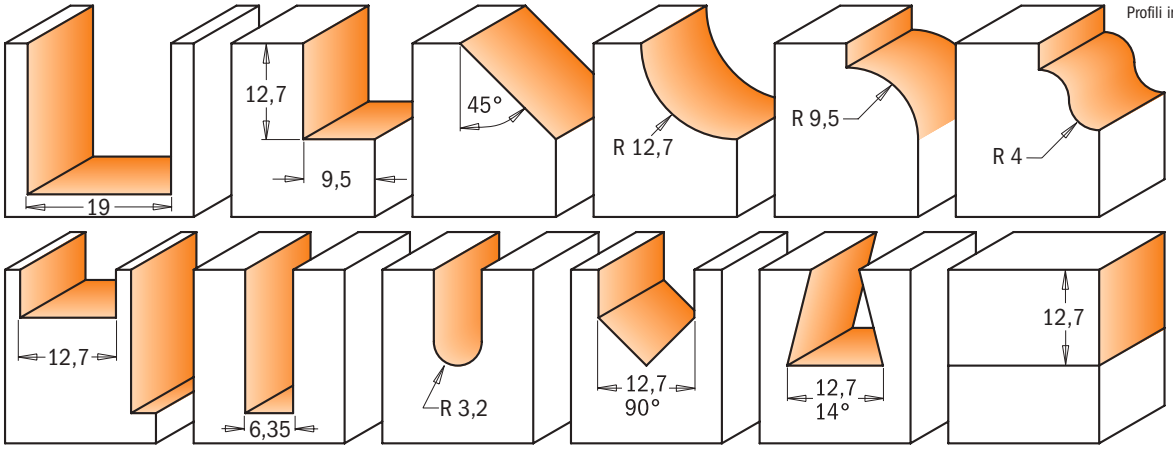

Descrizione	Confezione da	Codice S=Ø6,35mm
Set di 12 frese	1	**800.503.11**

Set di 13 frese



800.505

HWM HW α Z2 RH

13 frese comuni con diametro d'attacco di 12,7mm vendute in un pratico e robusto cofanetto di legno. Design unico e ordinato in maniera tale da avere la fresa che cerchi sempre a portata di mano.

Profili in scala 1:1

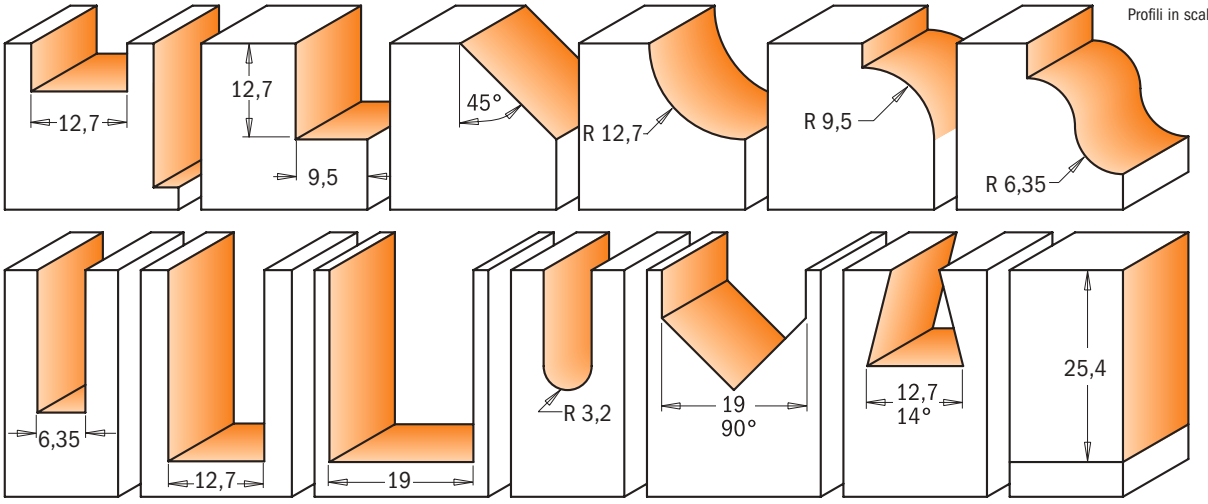

Descrizione	Confezione da	Codice S=Ø12,7mm
Set di 13 frese	1	**800.505.11**

Set di 3 frese per ante e porte in vetro



800.525 - 900.025

HW | Z2 | RH

Un set ideale che vi consentirà di produrre decorazioni stile Inglese di grande pregio su porte e armadi. Al suo interno troverete due frese per produrre il motivo decorativo lungo il bordo esterno della cornice (fresa a raggio concavo) ed il corrispondente profilo ad incastro (fresa a raggio convesso) più una fresa a gradino per la realizzazione dell'alloggiamento del vetro. E poiché tutte queste frese possiedono cuscinetti di guida, non avrete problemi ad aggiungere decorazioni ad arco ed incurvate. Il design unico della fresa a raggio convesso vi consentirà di utilizzare tenoni a tutta lunghezza per creare grate decorative veramente resistenti. Il set è concepito per realizzare ampie sezioni da 22,2mm come quelle di credenze ad angolo e simili.

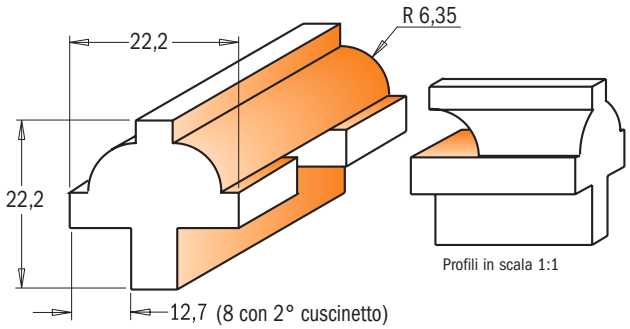

Descrizione	Confezione da	CODICE S=Ø8mm	CODICE S=Ø12,7mm
Set di 3 frese per ante e porte in vetro	1	**900.025.11**	**800.525.11**

Set di 3 frese per sede guarnizioni per serramenti



8/955.803

HW | Z2 | Z3 | RH

Un altro innovativo prodotto CMT: un set unico di frese per incastri maschio e femmina che vi consente di realizzare pannelli per porte a vetro con massima facilità. La coppia di frese ad incastri produce infatti una gola di 3mm nella parte interna della vostra porta.
Qui potrà essere alloggiato il vetro che verrà successivamente fissato con una normale guarnizione in gomma.
Lavorate tenendo gli utensili rivolti verso il basso e, successivamente, utilizzate la fresa a disco da 3mm per eseguire la scanalatura che accoglierà la guarnizione in gomma.
È possibile eseguire il taglio del canale sulla traversa per tutta la lunghezza del legno. Viceversa, sarà opportuno stabilire dei punti dove iniziare e dove finire la scanalatura lungo il montante; in questo modo infatti essa rimarrà nascosta alla vista sui bordi superiori ed inferiori della porta.
Disponibile con attacco da Ø12mm e 12,7mm.

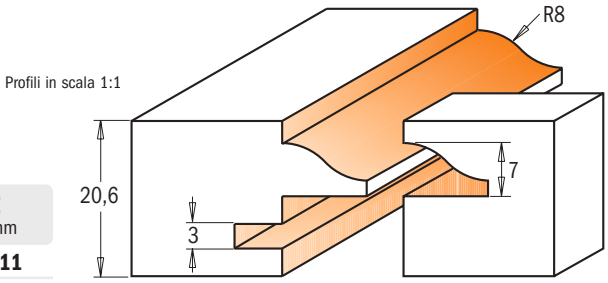

Descrizione	Confezione da	CODICE S=Ø8mm	CODICE S=Ø12,7mm
Set di frese per sede guarnizioni per serramenti	1	**955.803.11**	**855.803.11**

Optional **GLAS/RTBRN** Guarnizione da 762cm.

GUARNIZIONI IN ROTOLO

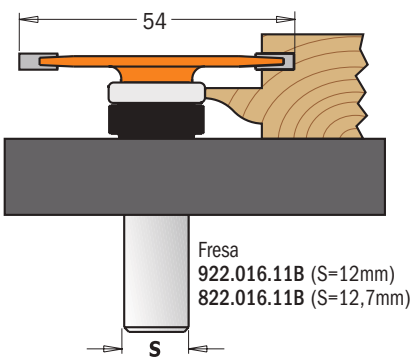

ECCO COME FUNZIONA:

utilizzate la fresa a disco da 3mm per eseguire la scanalatura che accoglierà la guarnizione in gomma.
È possibile eseguire il taglio del canale sulla traversa per tutta la lunghezza del legno. Viceversa, sarà opportuno stabilire dei punti dove iniziare e dove finire la scanalatura lungo il montante; in questo modo infatti essa rimarrà nascosta alla vista sui bordi superiori ed inferiori della porta.

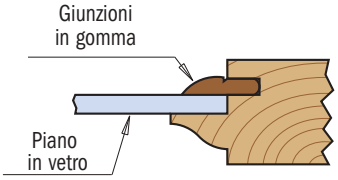

GLAS/RTBRN



Le nostre guarnizioni fermavetro si incastrano perfettamente nelle scanalature e mantengono perfettamente il vetro all'interno della cornice. Lunghezza 762cm.

Set di 6 frese profilate



800.504

HW | Z2 | RH

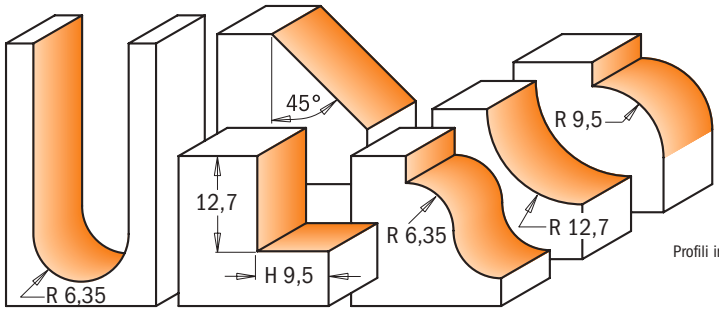

Profili in scala 1:1

6 frese comuni con diametro d'attacco di 12,7mm vendute in un pratico e robusto cofanetto di legno. Design unico e ordinate in maniera tale da avere la fresa che cerchi sempre a portata di mano.

Descrizione	Confezione da	Codice S=Ø12,7mm
Set di 6 frese profilate	1	**800.504.11**

Set di 3 frese per porte



8/900.527

HW | Z2 | RH

Questo set multifunzionale per la realizzazione di porte d'ingresso e di passaggio. Lavorando unitamente alle frese per incastri a maschio e femmina, **il set permette di produrre tenoni rinforzati fino a 27mm di lunghezza** con il minimo sforzo. **Inoltre queste frese possono essere utilizzate su mobili che richiedono qualsiasi tenone con spessore da 9,5mm a 16mm.**

Costruire una porta - Facile!

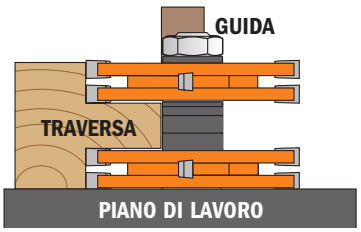

1. Fresate il tenone nella traversa

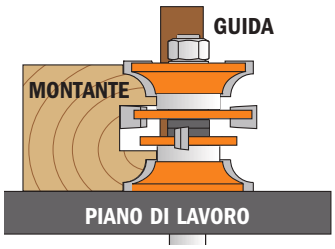

2. Eseguire la scanalatura e il profilo della porta su tutti i pezzi.

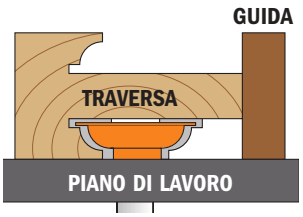

3. Fresate nella parte inferiore del tenone per realizzare la fine della traversa.

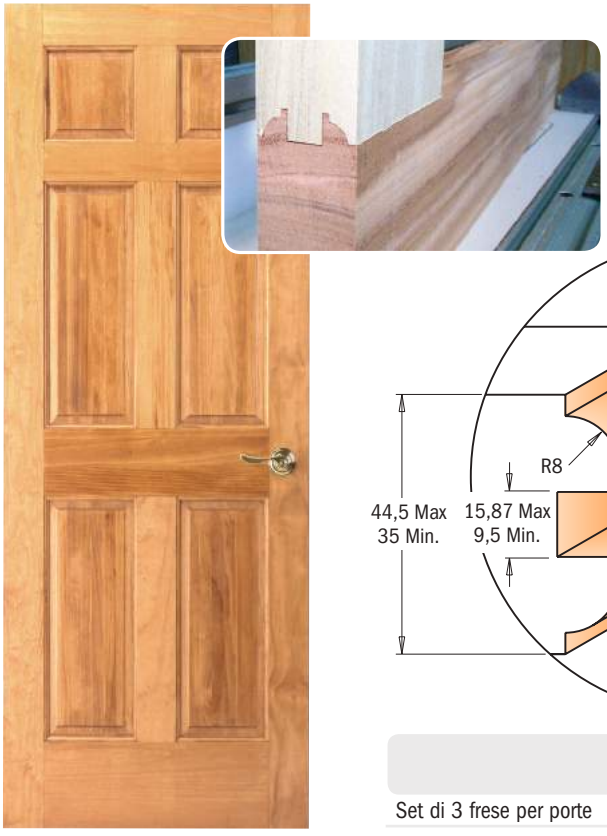

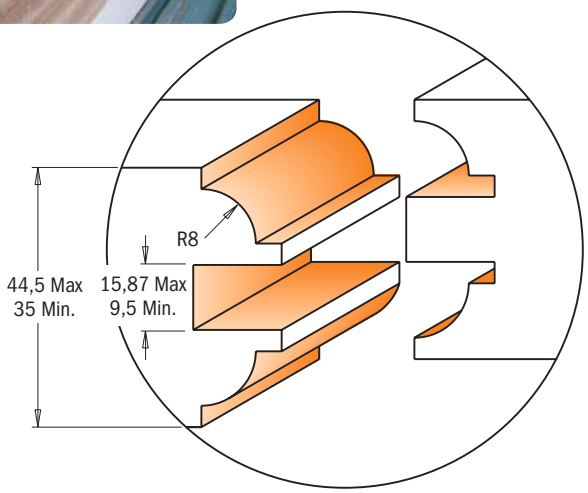

Descrizione	Confezione da	Codice S=Ø12mm	Codice S=Ø12,7mm
Set di 3 frese per porte	1	**900.527.11**	**800.527.11**



8/955.806

HW | Z2 | RH

Questo set di due frese viene scelto da artigiani e carpentieri per la sua versatilità, infatti potrete costruire porte di ingresso e di passaggio in maniera del tutto semplice ed economica!

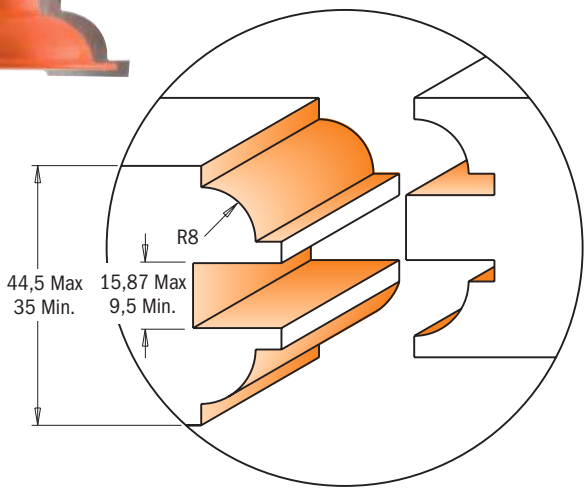

Costruire una porta - Facile!

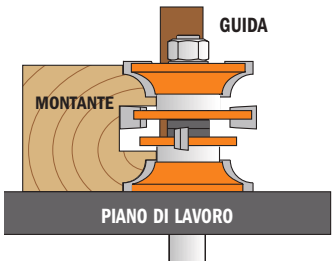

1: Eseguire la scanalatura e il profilo della porta su tutti i pezzi.

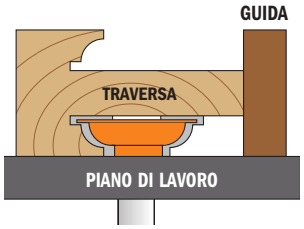

2: Fresate nella parte inferiore del tenone per realizzare la fine della traversa.

D mm	I mm	Conf. da	Codice S=Ø12mm	Codice S=Ø12,7mm	Ricambi 8-22mm	sopra	sotto		0,1mm	0,3mm	3mm	
44,5-48	35-44,5	5	**955.806.11**	**855.806.11**	791.005.00	822.021.11A	822.021.11B	822.022.11	541.515.00	541.516.00	541.500.00	990.020.00

Set di frese a disco per tenoni e incastri

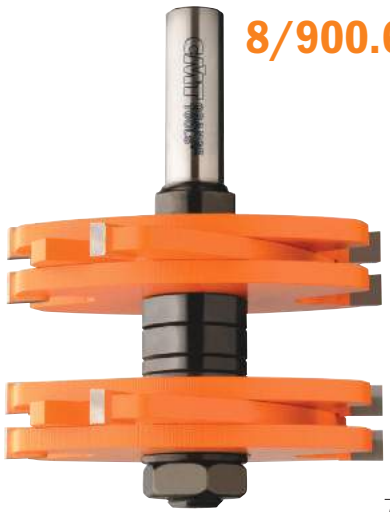

8/900.628



8/900.627

HW | Z2 | RH

Questo set è la soluzione ideale per ottenere tenoni precisi su qualsiasi pannello, persino su quelli che variano leggermente in spessore. Regolate la distanza tra le frese a disco con i distanziali per produrre tenoni con spessore da 4,76mm a 15,8mm, lunghi fino a 27mm. Questi si adatteranno perfettamente alla mortasa per giunzioni di alta qualità.

Velocità di rotazione consigliata
MAX RPM 12.000

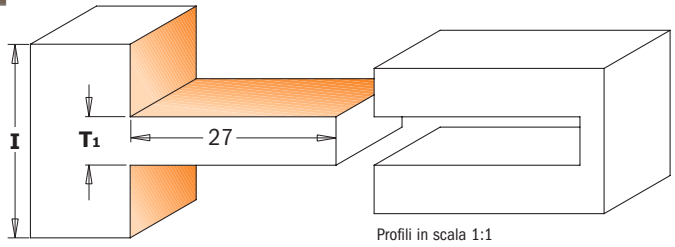

Profili in scala 1:1

8-900.627

T1	Nr. Distanziali (mm) 6,35mm	3,2mm	1,6mm
4,76mm	1	0	0
6,35mm	1	0	1
8mm	1	1	0
9,5mm	1	1	1

D mm	I mm	T1 mm	Conf. da	Codice S=Ø12mm	Codice S=Ø12,7mm	Ricambi		0,1mm	0,3mm	1,6mm	3,2mm	6,2mm	
75	34,9	4,76-9,5	5	**900.627.11**		924.134.00	822.020.11	541.513.00	541.520.00	541.521.00	541.522.00	541.523.00	990.022.00
75	34,9	4,76-9,5	5		**800.627.11**	824.134.00	822.020.11	541.513.00	541.520.00	541.521.00	541.522.00	541.523.00	990.022.00
75	44,5	9,5-15,8	5	**900.628.11**		924.135.00	822.020.11	541.513.00	541.520.00	541.521.00	541.522.00	541.523.00	990.022.00
75	44,5	9,5-15,8	5		**800.628.11**	824.135.00	822.020.11	541.513.00	541.520.00	541.521.00	541.522.00	541.523.00	990.022.00

Set completo CMT per cucina



HW | α | Z2 | RH

Questi tre set di frese di altissima qualità sono stati concepiti per soddisfare le esigenze di ogni produttore di antine e cassettiere. Ogni set di cinque pezzi include una fresa per giunzioni parallele, una per cassetti, e a vostra scelta, una per antine con profilo orizzontale e una coppia di frese per incastri a maschio e femmina.

Profili in scala 1:1

8/900.509.11

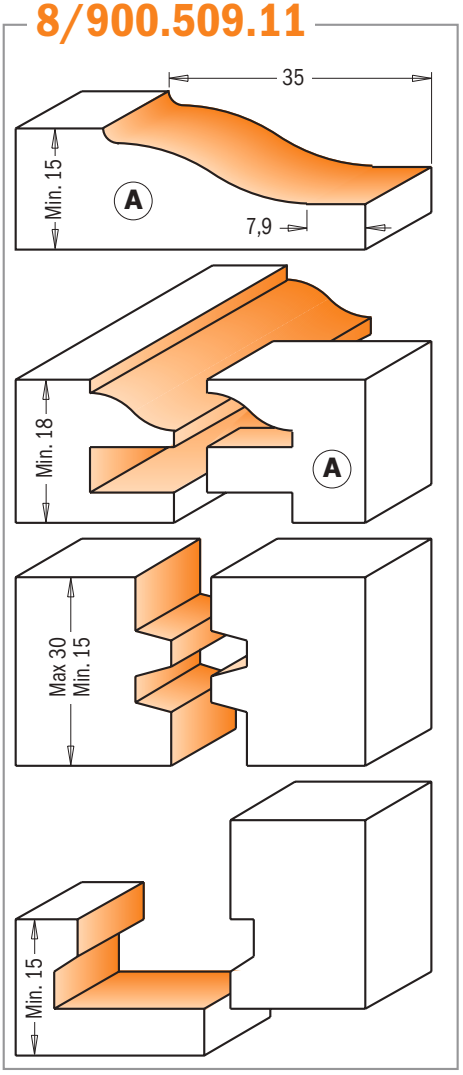

8/900.510.11

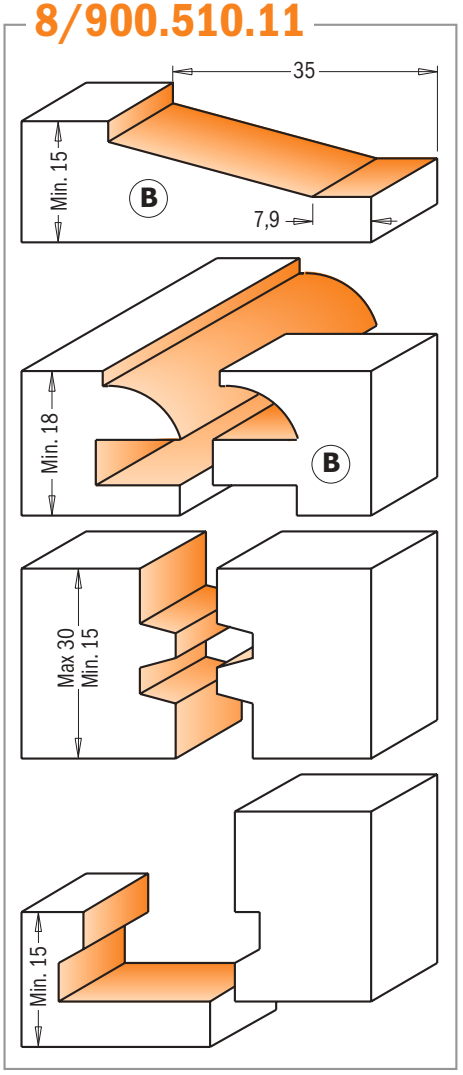

8/900.511.11

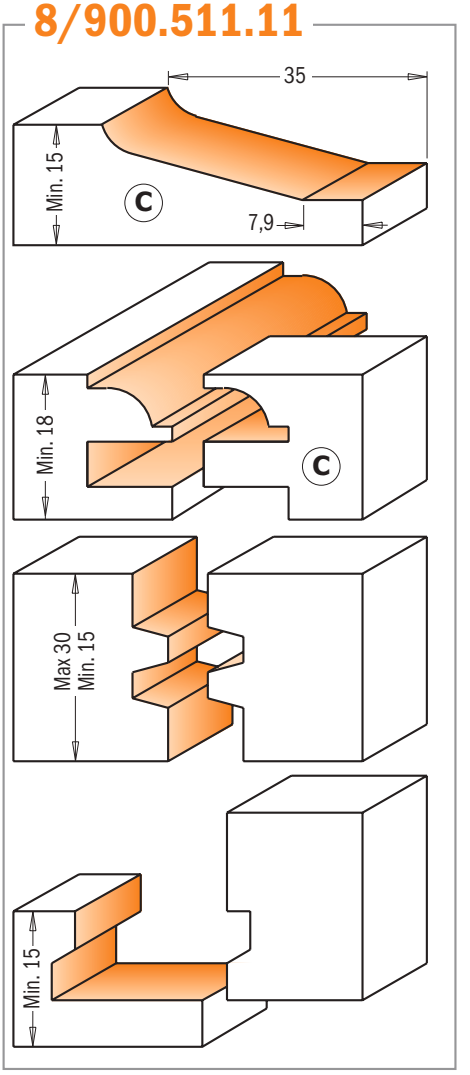

Descrizione		Confezione da	Codice S=Ø12mm	Codice S=Ø12,7mm
Set completo CMT per cucina - Profilo A	(5 HW pz.)	1	**900.509.11**	**800.509.11**
Set completo CMT per cucina - Profilo B	(5 HW pz.)	1	**900.510.11**	**800.510.11**
Set completo CMT per cucina - Profilo C	(5 HW pz.)	1	**900.511.11**	**800.511.11**

Guarnizioni per l'allineamento dei pannelli

Le antine possono essere rovinate da un imperfetto posizionamento dei pannelli. Vi consigliamo quindi di usare le nostre guarnizioni inserendole correttamente all'interno della traversa mantenendo così il pannello perfettamente centrato. Le porte standard richiedono da 4 a 8 strisce.

PNL

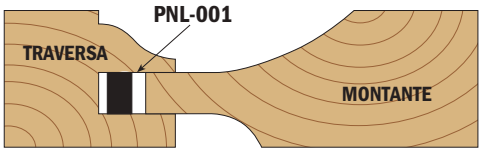

Descrizione	Dimensioni mm	Q.tà	Confezione da	Codice
Guarnizioni per l'allineamento dei pannelli	27x7x7mm	200	1	**PNL-001**

Set di 3 frese per cucina



HW Z2 RH

In alternativa al set completo per cucina abbiamo confezionato questi nuovi set che contengono le tre frese essenziali per la produzione di antine. Potrete scegliere fra quattro diversi tipi di profili, ognuno racchiuso in una solida ed elegante cassettina in legno serigrafata.

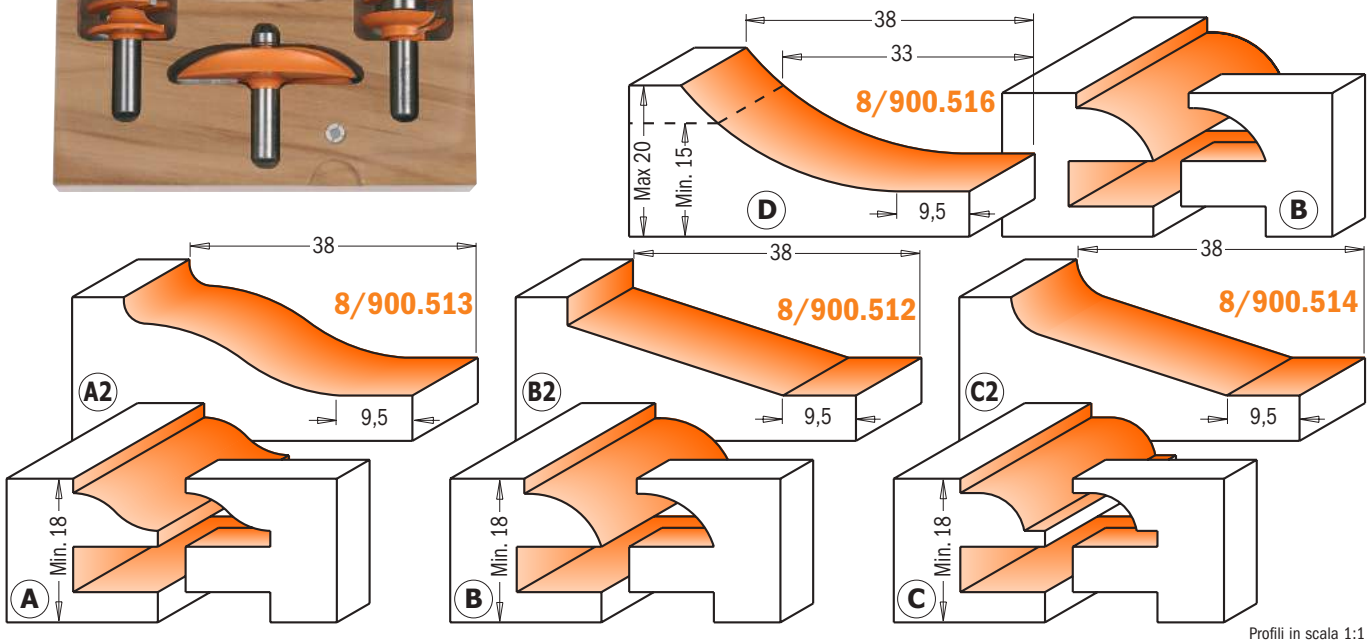

Profili in scala 1:1

Descrizione	Confezione da	Codice S=Ø12mm	Codice S=Ø12,7mm
Set di 3 frese per cucina - Profilo A+A_2	1	**900.513.11**	**800.513.11**
Set di 3 frese per cucina - Profilo B+B_2	1	**900.512.11**	**800.512.11**
Set di 3 frese per cucina - Profilo C+C_2	1	**900.514.11**	**800.514.11**
Set di 3 frese per cucina - Profilo D+B	1	**900.516.11**	**800.516.11**

Set di frese per antine



8/900.518 - 8/900.522

HW Z2 RH

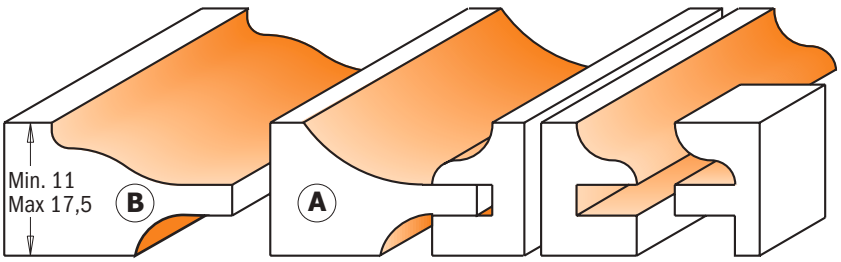

Il set include una coppia di frese per incastri maschio/femmina ed una fresa per antine con controprofilo offerti all'interno di una solida e pratica scatola di legno.

8/900.517 - 8/900.521

Profili in scala 1:1

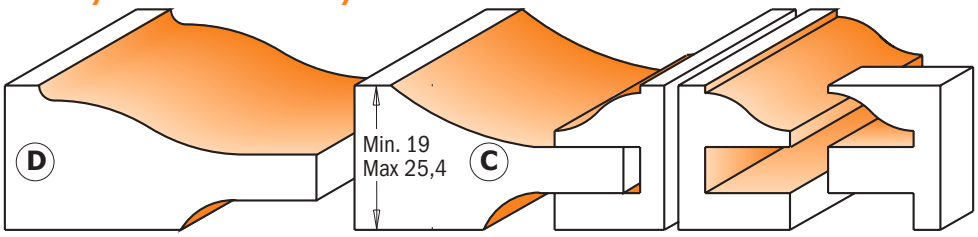

Descrizione			Confezione da	Codice S=Ø12mm	Codice S=Ø12,7mm
Set di 3 frese per antine - Profilo A	(3 HW pz.)	Ø63,5mm.	1	**900.518.11**	**800.518.11**
Set di 3 frese per antine - Profilo B	(3 HW pz.)	Ø63,5mm.	1	**900.522.11**	**800.522.11**
Set di 3 frese per antine - Profilo C	(3 HW pz.)	Ø89mm.	1	**900.517.11**	**800.517.11**
Set di 3 frese per antine - Profilo D	(3 HW pz.)	Ø89mm.	1	**900.521.11**	**800.521.11**

Set di frese per antine



800.515 - 800.520

HW α Z2 RH

Il nuovo set per cucina presenta 6 frese espressamente concepite per realizzare antine con profili ad arco e cassetti sagomati di alta qualità.
Il set include:

SET DI FRESE PER INCASTRI MASCHIO E FEMMINA:
due utensili perfettamente corrispondenti

FRESA PER ANTINE CON CONTROPROFILO:
utensile con Ø89mm che unisce due profili in uno

FRESA PER RIFILARE C/CUSCINETTO:
D=Ø19mm per una voluminosa esportazione di materiale

FRESA PROFILATA C/CUSCINETTO:
per realizzare modanature e profili sul margine dei battenti

FRESA DOPPIO RAGGIO CONVESSO:
per realizzare finiture sulla parte alta esterna dei cassetti

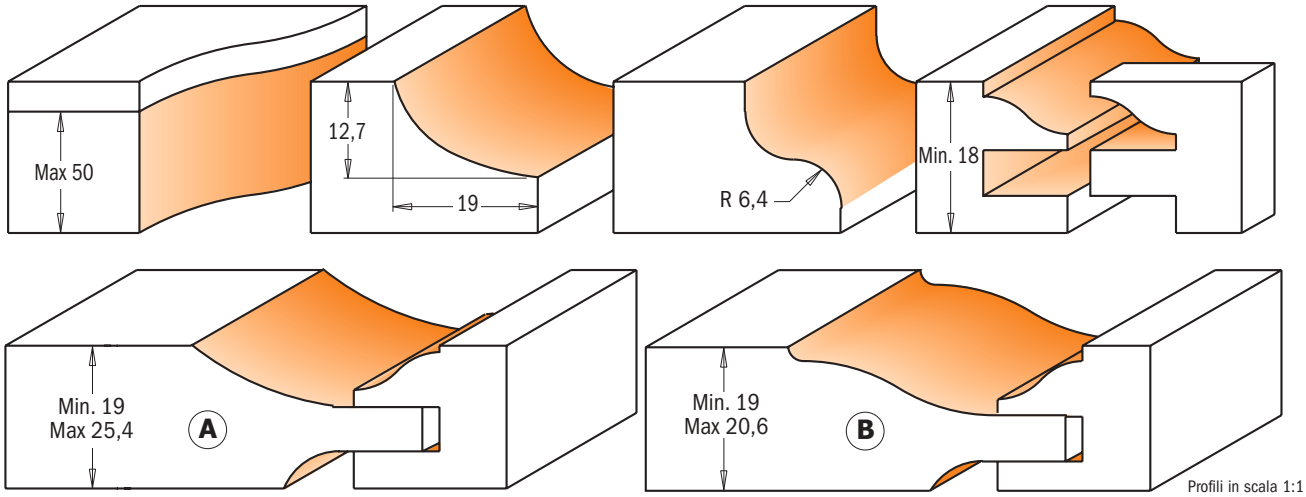

Profili in scala 1:1

Descrizione		Confezione da	Codice S=Ø12,7mm
Set di frese per antine - Profilo A	(6 HW pz.)	1	**800.515.11**
Set di frese per antine - Profilo B	(6 HW pz.)	1	**800.520.11**

Set di frese per antine



800.524 - 900.024

HW α Z2 RH

Questo set di tre frese rappresenta lo strumento ideale per la realizzazione di bellissime antine con profilo classico e leggermente smussato nonché di piccole cassette e armadietti. Concepito per un utilizzo su mobili di alta qualità, il set si compone di 2 frese per incastri per la produzione di cornici da 15,8 a 19mm di spessore con una modanatura decorativa ad ovolo di 4,7mm lungo il bordo esterno. La fresa per antine orizzontali è stata progettata per operare su materiali di 12,7mm di spessore. Tutte le frese sono dotate di cuscinetto di guida che consentono di realizzare decorazioni sagomate come ad esempio antine ad arco per scrivanie con vano portalibri ed armadietti ad angolo.
La singola fresa per antine può fabbricare graziosi coperchi per piccole scatole e frontali di cassetti.
Disponibile con attacco da 8 e 12,7mm.

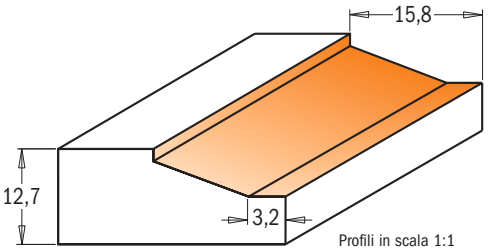

Profili in scala 1:1

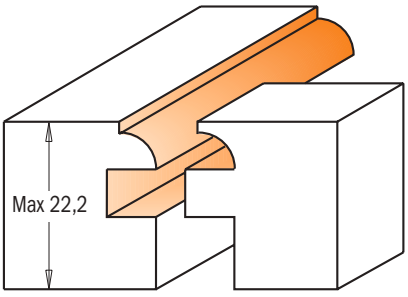



Descrizione		Confezione da	Codice S=Ø8mm	Codice S=Ø12,7mm
Set di frese per antine	(3 HW pz.)	1	**900.024.11**	**800.524.11**

CMT ORANGE TOOLS®

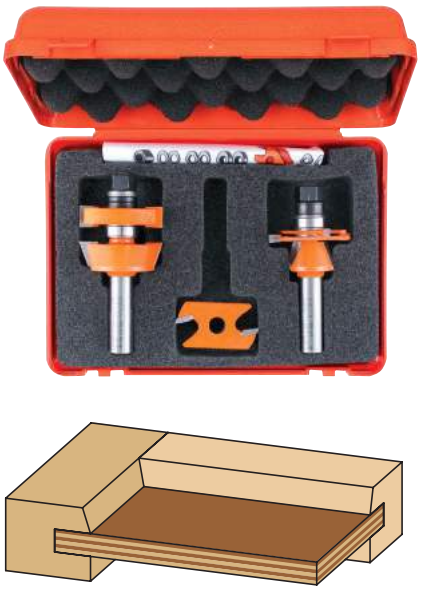

8/900.624

HW Z2 RH

Questi set di frese rappresentano la soluzione ottimale per creare giunzioni a tenone e mortasa con smusso, ideali per eliminare il rischio di incastri non perfetti. Fresate scanalature perfette in pannelli di legno compensato per realizzare incastri perfetti. Da utilizzare su fresatrici su tavolo. Evitare l'uso di fresatrici manuali.



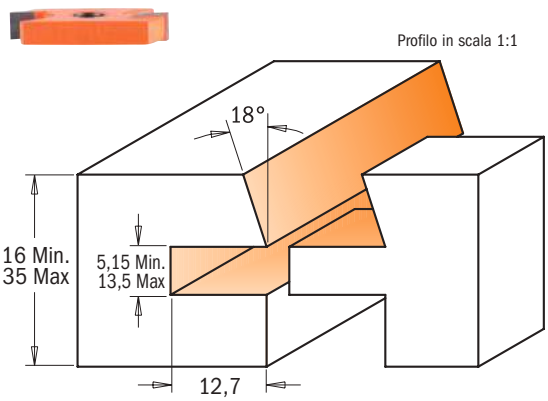

D mm	T1 mm	A	L mm	Conf. da	CODICE S=Ø12mm	CODICE S=Ø12,7mm
41,2	16 - 35	18°	87	5	**900.624.11**	**800.624.11**

Ricambi

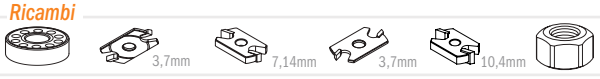

791.025.00	822.025.11	822.026.11	822.027.11	822.028.11	990.020.00

Ricambi

541.515.00 Distanziale spessore 0,1mm
541.516.00 Distanziale spessore 0,3mm
541.517.00 Distanziale spessore 0,5mm
541.518.00 Distanziale spessore 1mm
541.500.00 Distanziale spessore 3mm
541.519.00 Distanziale spessore 5,8mm

Set di frese regolabili per tenoni ed incastri



8/900.625

HW Z2 RH

Questo set è l'ideale per la creazione di tenoni ed incastri di diversi spessori usati soprattutto per i pannelli per antine. Finiture perfette garantite su una grande varietà di materiali come legno compensato, tenero o massiccio. Da utilizzare su elettrofresatrici da banco.
Evitare l'uso di elettrofresatrici manuali.
- micro regolazioni di 0,1mm;
- per altezza tenone da 5mm a 13,5mm;
- materiale con spessore da 12,7mm a 31,7mm;
- utensili in metallo duro di alta qualità per una lunga durata.

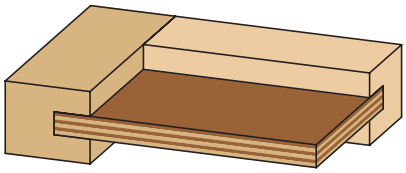





Profilo in scala 1:1

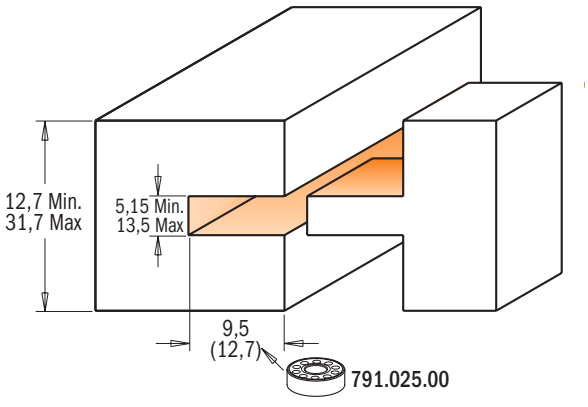

D mm	T1 mm	Conf. da	CODICE S=Ø12mm	CODICE S=Ø12,7mm
41,2	5,15-13,5	5	**900.625.11**	
41,2	5,15-13,5	5		**800.625.11**

Ricambi



924.136.00	791.012.00	822.025.11	822.026.11	822.027.11	822.028.11	990.020.00
824.136.00	791.012.00	822.025.11	822.026.11	822.027.11	822.028.11	990.020.00

Ricambi

541.515.00 Distanziale spessore 0,1mm
541.516.00 Distanziale spessore 0,3mm
541.517.00 Distanziale spessore 0,5mm
541.518.00 Distanziale spessore 1mm
541.500.00 Distanziale spessore 3mm
541.519.00 Distanziale spessore 5,8mm

Set di 5 frese con coltellini reversibili



600.005.01

INSERT CARBIDE | Z1 | Z2 | RH | 2X LONGER LIFE

Questo bellissimo set è l'accessorio ideale per l'artigiano CMT. Viene fornito con 5 frese, 10 coltellini reversibili e 2 chiavi Torx. Con questi prodotti potrete lavorare diversi materiali, legno massiccio e suoi derivati, laminati, MDF e plastica. Da utilizzare su fresatrice portatili e macchine punto/punto, pantografi a CNC.

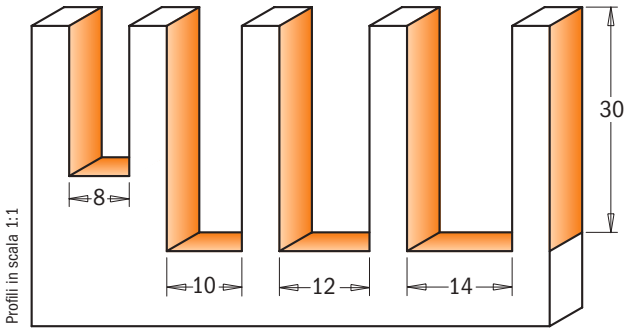

Descrizione	Conf. da	CODICE S=Ø8mm
Set di 5 frese con coltellini reversibili	1	**600.005.01**

10 coltellini reversibili e 2 chiavi Torx inclusi.

Il set contiene	D mm	I mm	Coltelli		CODICE S=Ø8mm
Fresa a taglienti diritto con coltello HWM	8	20	790.200.01 - 20 x 4,1 x 1,1mm		**651.080.11**
Fresa a taglienti diritto con coltello HWM	10	30	790.300.01 - 30 x 5,5 x 1,1mm		**651.100.11**
Fresa a taglienti diritto con coltello HWM	12	30	790.300.01 - 30 x 5,5 x 1,1mm		**651.120.11**
Fresa a taglienti diritto con coltello HWM	14	30	790.300.01 - 30 x 5,5 x 1,1mm		**651.140.11**
Fresa per rifilare con coltello HWM	19	30	790.300.00 - 30 x 12 x 1,5mm	791.007.00	**657.191.11**

Set di 5 frese elicoidali



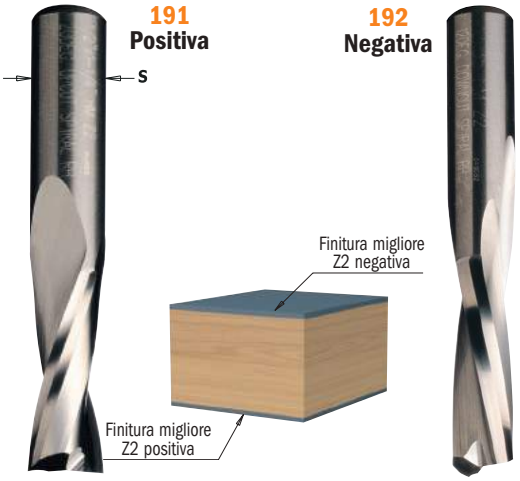

191/192

HWM | Z2 | RH

Un nuovo set di frese a taglienti elicoidali positivi e negativi disponibile nei seguenti diametri: 4-6-8-10-12mm.
Ideali per lavori di precisione, queste frese elicoidali consentono di ottenere tagli privi di quelle imperfezioni che si riscontrano generalmente con frese tradizionali a taglienti diritti, ad esempio superfici ondulate o strappate.
Da utilizzare su ogni tipo di legno duro e derivati, su laminati e materiali plastici.

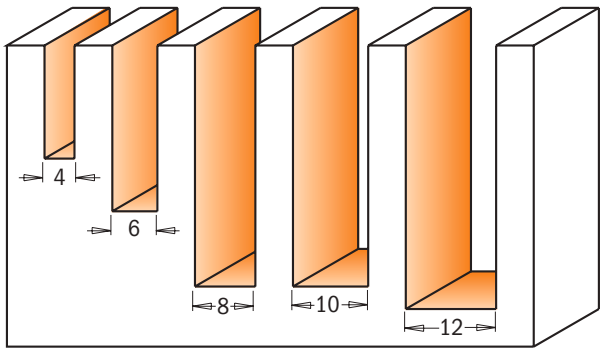

Profili in scala 1:1

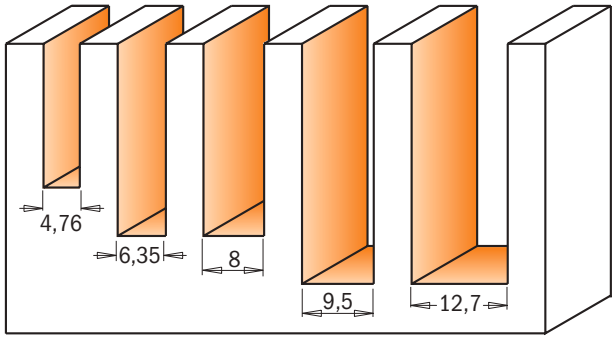

Descrizione		Confezione da	CODICE S=Ø8mm	CODICE S=Ø6,35-12,7mm
Set di 5 frese elicoidali Z2 positive	(Ø4 - 6 - 8 - 10 - 12mm)	5	**191.000.01**	
Set di 5 frese elicoidali Z2 negative	(Ø4 - 6 - 8 - 10 - 12mm)	5	**192.000.01**	
Set di 5 frese elicoidali Z2 positive	(Ø4,76 - 6,35 - 8 - 9,5 - 12,7mm)	5		**191.000.02**
Set di 5 frese elicoidali Z2 negative	(Ø4,76 - 6,35 - 8 - 9,5 - 12,7mm)	5		**192.000.02**

Set di frese a disco per scanalature



8/923.001

HW Z3 RH

Questo versatile set di frese a disco vi consente di realizzare effetti decorativi o incastri funzionali. Variando la combinazione delle frese a disco potrete produrre canali, gradini, incastri a maschio e femmina, incastri per biscotti in legno e sedi per guarnizioni.
Il set include 4 diversi cuscinetti per fresare diverse profondità di taglio: 8 - 9,5 - 12,8 e 14,3mm.

RACCOMANDAZIONI DI SICUREZZA: non utilizzare mai il kit di frese a disco senza gli spessori tra i dischi. Lo spessore tra ogni disco può variare da un minimo di 1mm ad un massimo di 1,7mm. Gli spessori devono essere usati anche tra il cuscinetto e le frese a disco.

ESEMPI DI MONTAGGIO E LAVORAZIONI

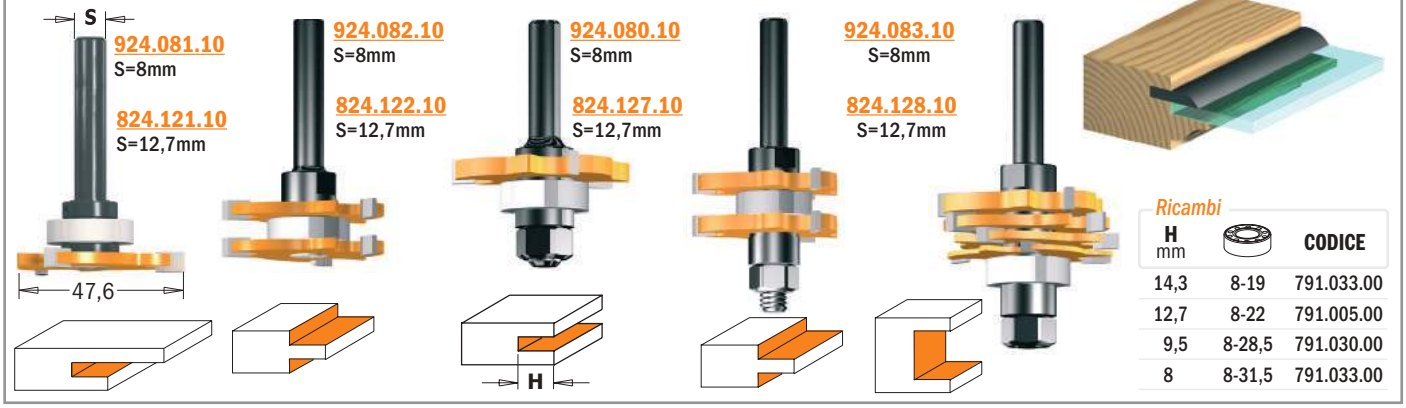

Ricambi

H mm		CODICE
14,3	8-19	791.033.00
12,7	8-22	791.005.00
9,5	8-28,5	791.030.00
8	8-31,5	791.033.00

DESCRIZIONE	CONF. DA	CODICE S=Ø8mm	*Ricambi* 2mm	3mm	4mm	5mm	6mm				
Set	1	**923.001.11**	822.320.11	823.330.11	823.340.11	823.350.11	822.360.11	924.081.10	924.082.10	924.080.10	924.083.10

DESCRIZIONE	CONF. DA	CODICE S=Ø12,7mm	*Ricambi* 1,6mm	3,2mm	4mm	4,8mm	6,4mm				
Set	1	**823.001.11**	822.316.11	823.332.11	823.340.11	822.348.11	822.364.11	824.121.10	824.122.10	824.127.10	824.128.10

Set di 5 frese a taglienti diritti e profilate

Frese comuni con design unico e ordinate così da avere la fresa che cerchi sempre a portata di mano.
Vendute in una pratica e robusta confezione di plastica.

HWM HW Z2 RH

8/900.005.01



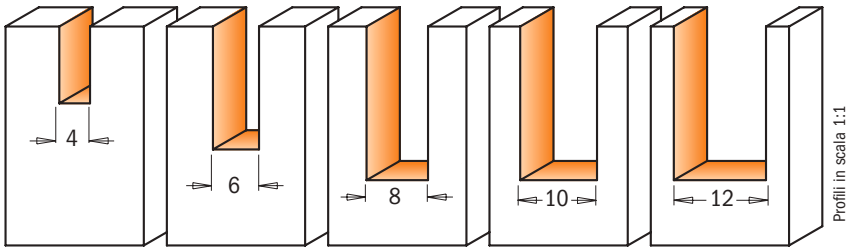

DESCRIZIONE	CONF. DA	CODICE S=Ø6,35mm	CODICE S=Ø8mm
Set di 5 frese a taglienti diritti	5	**800.005.01**	**900.005.01**

7/900.005.03



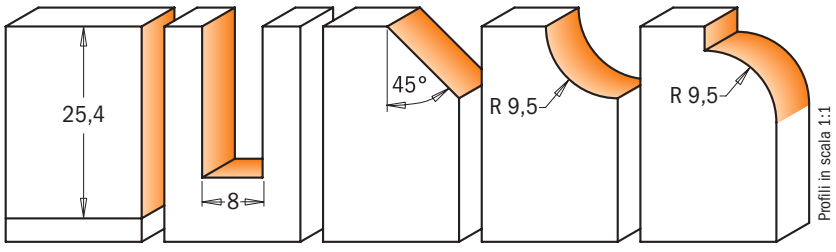

DESCRIZIONE	CONF. DA	CODICE S=Ø6mm		CODICE S=Ø8mm
Set di 5 frese profilate	5	**700.005.03**		**900.005.03**

Rispondete a queste domande e avrete la risposta!

- **Che macchinari uso?** Usare un macchinario nuovo e di alta qualità non è come usare una vecchia macchina coi cuscinetti rotti! Le vibrazioni sono causa di usura degli utensili e portano a cattive finiture. La velocità di avanzamento dovrebbe essere scelta in modo da minimizzare le vibrazioni, ma spesso ad avanzamenti maggiori si associano finiture migliori.
- **In quali condizioni lavora la mia fresa?** Potenza del mandrino, rigidezza ed eccentricità negli accoppiamenti, condizioni e qualità delle pinze, sistema di bloccaggio, affilatura dell'utensile, aspirazione e persino l'umidità relativa dell'ambiente di lavoro, sono tutti fattori che influiscono molto sulla finitura ottenibile!
- **Che fresa uso?** Numero di taglienti e diametro della fresa incidono molto sui parametri di lavoro. In generale, più taglienti ha la fresa e maggiore è il suo diametro e più aumenta la velocità di avanzamento.
- **Qual è la profondità di taglio che intendo eseguire?** ? In linea generale, per profondità di taglio maggiori occorrerà diminuire la velocità di avanzamento, viceversa per profondità minori.
- **A che velocità gira la mia macchina?** Aumentando i giri/min. la finitura della superficie migliora, ma aumenta anche l'attrito tra l'utensile e il pezzo da lavorare, per cui diminuirà la durata dell'utensile. In linea di principio l'obbiettivo è quello di selezionare la velocità di rotazione più bassa possibile compatibilmente col grado di finitura che si vuole ottenere.
- **Che finitura voglio ottenere?** Fare un lavoro di sgrossatura o di alta qualità non è la stessa cosa! Sto puntando sulla qualità o sulla quantità? Per prolungare la vita dell'utensile è bene scegliere la più alta velocità di avanzamento possibile compatibilmente col grado di finitura che si vuole ottenere.
- **Ma soprattutto ... che materiale lavoro?** Il legno è un esempio di materiale composito naturale. È costituito principalmente da un materiale di natura fibrosa, elastico e flessibile (la cellulosa: lunghe molecole polimeriche orientate), tenuto insieme da una sostanza cementante molto più rigida (la lignina: un polimero reticolato) ed un elemento compatibilizzante (emicellulosa: un polisaccaride). È un materiale anisotropo, cioè dalle proprietà meccaniche diverse lungo varie direzioni. Quanti tipi di legno e suoi derivati conoscete? Non esistono due pezzi di legno uguali! Gli stessi parametri di lavoro su due legni diversi daranno due risultati completamente diversi! Come abbiamo visto, la velocità di avanzamento varia sensibilmente come risultato di una grande quantità di fattori, quelli evidenziati sono solo alcuni dei tanti! Occorre cercare di valutare tutti i parametri per scegliere la velocità di avanzamento in linea con i propri strumenti di lavoro e obiettivi.
Diffidate da chi vi dice numeri senza conoscervi! CMT è sinonimo di qualità e per una lavorazione di qualità non si danno numeri a caso!

Ho capito ma... Da dove posso partire? *Il metodo migliore di procedere rimane sempre quello per gradi, partendo da prove in sicurezza.* Per raggiungere più velocemente il risultato più consono alle proprie esigenze potreste farvi aiutare dalla teoria! Un metodo empirico che potreste trovare utile, è quello di misurare con un semplice calibro lo spessore del truciolo (dove possibile; mdf e truciolari, ad esempio, tenderanno a polverizzarsi). Ricordate che con spessori di truciolo troppo elevati il legno si scheggia e la lavorazione è grossolana, con spessori di truciolo troppo bassi i denti della fresa, lavorando più per sfregamento che per asportazione, sono soggetti ad una rapida usura del filo tagliente. Vedete com'è il lavoro, misurate il truciolo, orientatevi verso uno spessore diverso tenendo conto di quanto detto sopra e con le semplici formule sotto trovate la velocità di avanzamento per la prossima prova. Questo vi aiuterà a raggiungere più in fretta il risultato desiderato e avrete dei dati utili per la prossima lavorazione!

Parametri:
V = velocità di avanzamento (m/min)
Z = numero dei taglienti
C = spessore del truciolo (mm)

Formula:
V = (RPM x Z x C)/1000
RPM = V x 1000 /(Z x C)

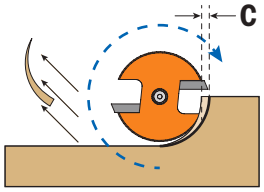

Esempio:
misurare con un calibro un truciolo (C=0,2mm).

Z=2
RPM=18000

V = (RPM x Z x C)/1000 = (18000x2x0,2)/1000 = 7,2m/min

Risoluzione del Problema

PROBLEMA	SOLUZIONE	
	DIMINUIRE	AUMENTARE
Cattiva finitura	• Profondità di taglio • Vibrazioni	• Velocità di rotazione • Aspirazione • Numero di taglienti • Serraggio fresa-mandrino
Usura del tagliente	• Velocità di rotazione • Vibrazioni	• Avanzamento
La fresa brucia	• Velocità di rotazione • Numero di taglienti	• Avanzamento
Depositi sul filo tagliente	• Profondità di taglio	• Velocità di rotazione • Avanzamento • Aspirazione
Vibrazioni	• Velocità di rotazione • Profondità di taglio	• Stabilità macchina • Stabilità pezzo da lavorare
Rottura fresa	• Avanzamento • Profondità di taglio • Vibrazioni	• Diametro attacco • Presa in pinza • Omogeneità materiale (passare ad una fresa integrale)

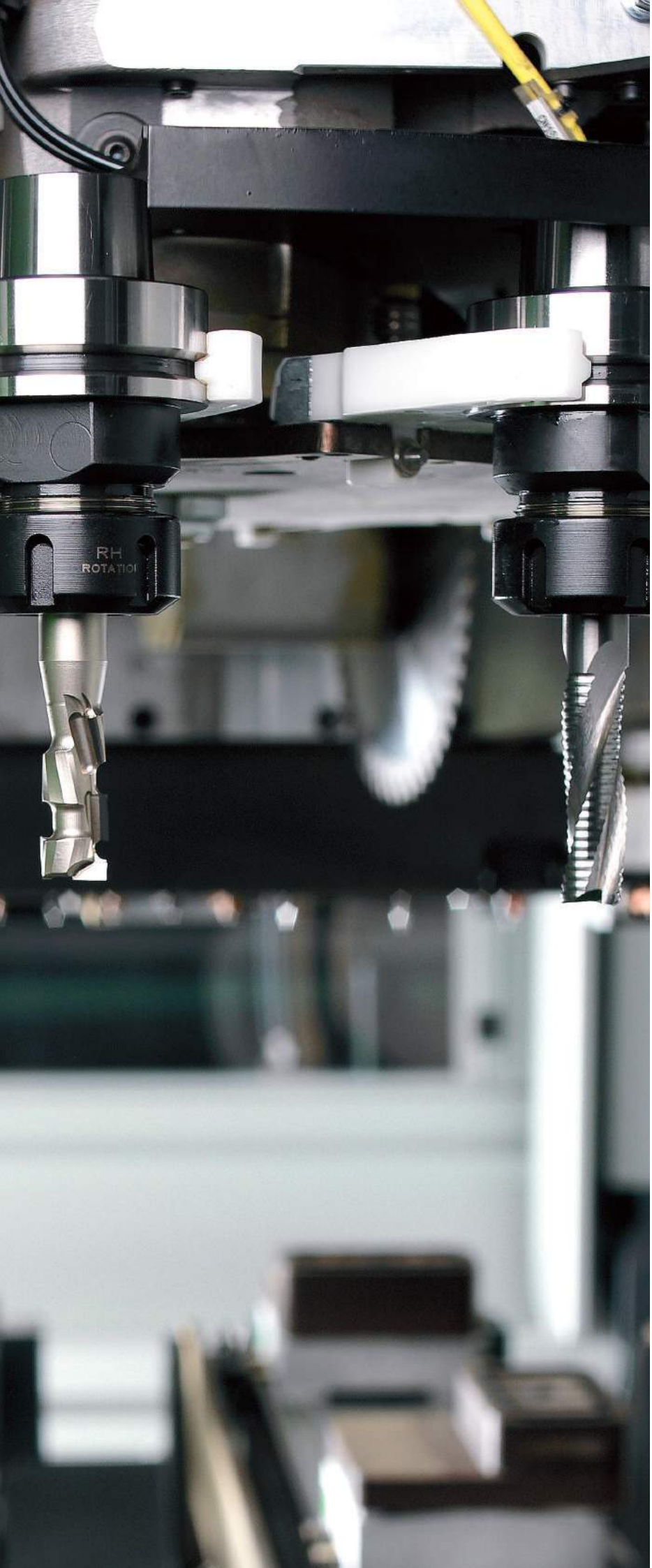

Frese & Mandrini per CNC

PRODOTTI	PAGINA
Kinetic Dust Extractor	236
Mandrini per CNC	237~240
Pinze elastiche	240-241
Mandrini portafresa	242-243
Smontaconi universale per mandrini	243
Mandrini a pinze biconiche MK2	243
Frese a taglienti elicoidali	244~254
Frese in DP a taglienti diritti e per CNC	254~258
Frese in HW a taglienti diritti e per CNC	259~261
Frese con coltellini intercambiabili per CNC	262~267
Punte per mortasare	268~274



992 Rimuove polveri di MDF e truciolare durante la lavorazione

RH

Descrizione	D mm	Confezione da	Codice
Kinetic Dust Extractor per mandrini con pinza DIN6388/EOC25	100	1	**992.101.EOC25**
Kinetic Dust Extractor per mandrini con pinza ER32	100	1	**992.101.ER32**
Kinetic Dust Extractor per mandrini con pinza ER40	100	1	**992.101.ER40**

Ricambi **991.284.00** Chiave a settore 95-100mm
(non inclusa ma necessaria per il montaggio/smontaggio)


Optional

KINETIC DUST EXTRACTOR





Facile da utilizzare!

Si installa e rimuove come una semplice ghiera di serraggio

- Per salute e sicurezza sul luogo di lavoro.
- Migliora la qualità del taglio.
- Aumenta la durata dell'utensile e riduce i costi di lavoro.
- Ideale per operazioni di Nesting e fresatura.
- Risparmio di tempo durante la lavorazione.
- Sostituisce la normale ghiera di serraggio.
- Indicato per ogni tipo di mandrino a pinza elastica per frese standard.
- Disponibile per pinze ER32-ER40-EOC25 (DIN6388).
- Lo spesso rivestimento in ceramica conferisce al KDE un'alta capacità anticorrosiva, anti attrito e antistatica.
- Corpo Utensile in lega leggera.
- Migliora la qualità dell'aria del luogo di lavoro.
- Leggero e silenzioso.
- Ottime prestazioni anche a bassi giri: da 6,000 a 20,000 RPM.
- Materiali: truciolare, truciolare rivestito, MDF, Corian®, cartongesso, stratificato, laminato HPL.

Scarica le istruzioni

Guarda il video su You tube

YouTube

Guarda il video

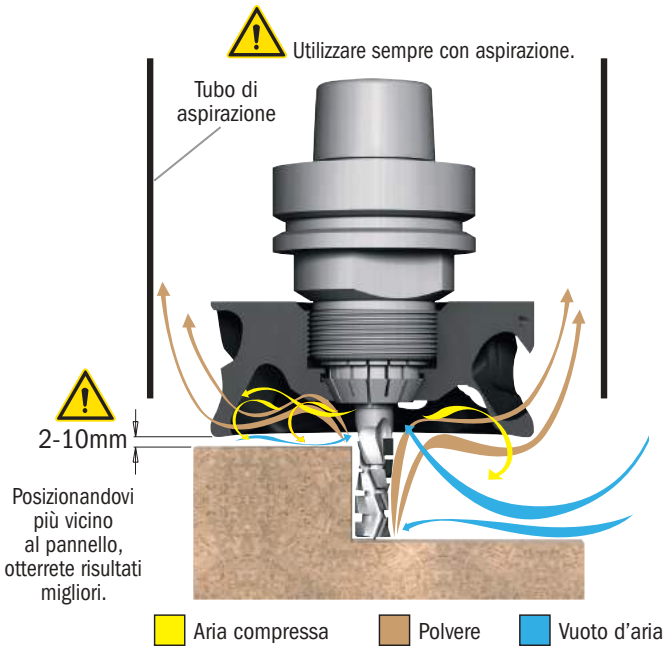

Lavorazione SENZA Kinetic Dust Extractor



Lavorazione CON Kinetic Dust Extractor



Mandrini a pinze elastiche “ER40” attacco conico HSK



183.310

RH LH

S	Descrizione	Da utilizzare con pinza	Conf. da	CODICE Rotazione destra	CODICE Rotazione sinistra
HSK-F63	Ghiera senza cuscinetti	ER40	1	**183.310.01**	**183.310.02**
HSK-F63	Ghiera con cuscinetti	ER40	1	**183.310.11***	

*** Adatto anche per rotazione sinistra**

Per macchine Homag, Eima, IMA da 9/94, Dubus, Weeke, Biesse, SCM, Morbidelli e Masterwood.

ORANGE CHROME™

Rivestimento al Cromo
- evita il surriscaldamento
- protegge dalla corrosione e ruggine
- riduce l’accumulo della resina
- migliora le prestazioni e la durata del mandrino.

Mandrini a pinze elastiche “ER40” attacco conico ISO30





995.200

183.201

RH

S	Da utilizzare con pinza	Tirante mm	Confezione da	CODICE Rotazione destra
ISO30	ER40	Ø12-8	1	**183.201.01**

Per macchine Biesse



995.201

183.211

RH

S	Da utilizzare con pinza	Tirante mm	Confezione da	CODICE Rotazione destra
ISO30	ER40	Ø13-9	1	**183.211.01**

Per macchine Biesse con motore Omlat engine, Bulleri, Busellato, CMS e IMA.



995.202

183.221

RH

S	Da utilizzare con pinza	Tirante mm	Confezione da	CODICE Rotazione destra
ISO30	ER40	Ø12,8-9	1	**183.221.01**

Per macchine Alberti e Masterwood.

Ghiera per mandrini a pinze elastiche “ER40”



992.383

RH LH

Descrizione	Confezione da	CODICE Rotazione destra	CODICE Rotazione sinistra
Ghiera senza cuscinetti a sfera			
Per mandrini 183.201/211/221/310	1	**992.383.01**	**992.383.02**
Ghiera con cuscinetti a sfera			
Per mandrini 183.201/211/221/310	1	**992.383.11**	

Chiave a impronta per ghiera “ER40”



991.184

Descrizione	Conf. da	CODICE
Chiave a impronta per ghiera “ER40”	1	**991.184.00**

Mandrini a pinze elastiche “ER32” attacco conico HSK

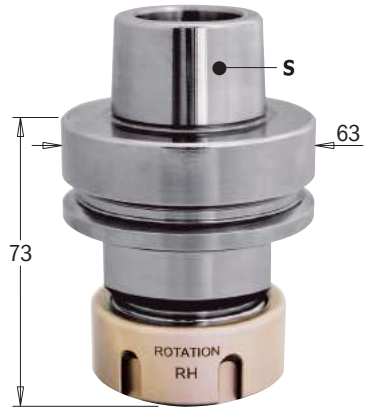

183.300

RH LH

S	Descrizione	Da utilizzare con pinza	Conf. da	Codice Rotazione destra	Codice Rotazione sinistra
HSK-F63	Ghiera senza cuscinetti	ER32	1	**183.300.01**	**183.300.02**
HSK-F63	Ghiera con cuscinetti	ER32	1	**183.300.11***	

*** Adatto anche per rotazione sinistra**

Per macchine Homag, Eima da 9/94, Dubus, Weeke, Biesse, SCM, Morbidelli e Masterwood.

ORANGE CHROME™

Rivestimento al Cromo
- evita il surriscaldamento
- protegge dalla corrosione e ruggine
- riduce l’accumulo della resina
- migliora le prestazioni e la durata del mandrino.

Mandrini a pinze elastiche “ER32” attacco conico ISO30

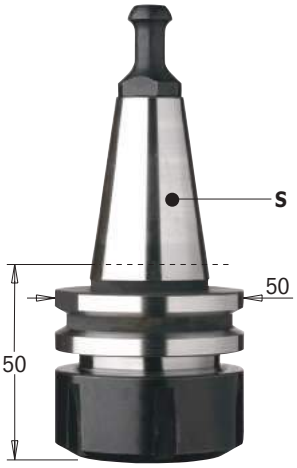



995.200

183.200

RH LH

S	Da utilizzare con pinza	Tirante mm	Confezione da	Codice Rotazione destra	Codice Rotazione sinistra
ISO 30	ER32	Ø12-8	1	**183.200.01**	**183.200.02**

Per macchine Biesse.



995.201

183.210

RH LH

S	Da utilizzare con pinza	Tirante mm	Confezione da	Codice Rotazione destra	Codice Rotazione sinistra
ISO 30	ER32	Ø13-9	1	**183.210.01**	**183.210.02**

Per macchine Biesse con motore Omlat, Bulleri, Busellato, CMS e IMA.



995.202

183.220

RH LH

S	Da utilizzare con pinza	Tirante mm	Confezione da	Codice Rotazione destra	Codice Rotazione sinistra
ISO 30	ER32	Ø12,8-9	1	**183.220.01**	**183.220.02**

Per macchine Alberti e Masterwood.

Mandrini a pinze elastiche “ER32” attacco conico ISO30

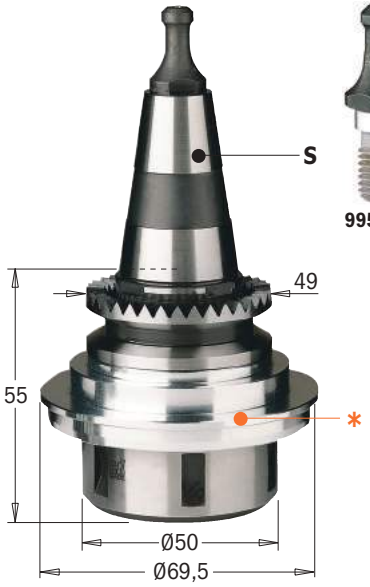



995.250

183.250 senza flangia d’alluminio

RH LH

S	Da utilizzare con pinza	Tirante mm	Confezione da	Codice Rotazione destra	Codice Rotazione sinistra
ISO 30	ER32	Ø8,5	1	**183.250.01**	**183.250.02**

Per macchine Morbidelli e SCM.

183.251 con flangia in alluminio Ø69,5mm già assemblata (*).

RH LH

S	Da utilizzare con pinza	Tirante mm	Confezione da	Codice Rotazione destra	Codice Rotazione sinistra
ISO 30	ER32	Ø8,5	1	**183.251.01**	**183.251.02**

Ricambi **992.501.00** Ø69,5mm flangia in alluminio*

Per macchine Morbidelli e SCM.

Mandrini a pinze elastiche “ER32” attacco conico MK2/MK3

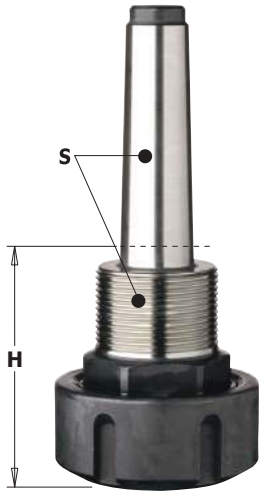

183.000/100

RH LH

S mm	Da utilizzare con pinza	H mm	Confezione da	CODICE Rotazione destra	CODICE Rotazione sinistra
MK2/M30x1,5	ER32	62	1	**183.000.01**	**183.000.02**
MK3/M30x1,5	ER32	70	1	**183.100.01**	

Attacco conico MK2/MK3

Mandrini a pinze elastiche “ER32” attacco cilindrico Ø25mm

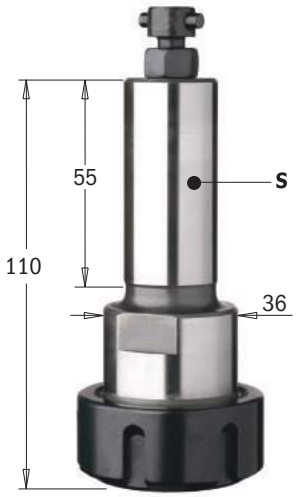



995.400

183.400

RH

S mm	Da utilizzare con pinza	Tirante	Confezione da	CODICE Rotazione destra	
Ø25x55	ER32	PS LEUCO	1	**183.400.01**	

Per macchine con sistema PS Leuco

Ghiera per mandrini a pinze elastiche “ER32”



992.183

RH LH

Descrizione	Confezione da	CODICE Rotazione destra	CODICE Rotazione sinistra
Ghiera senza cuscinetti a sfera			
Ghiera per mandrini 183.000/100/200/250/300/400	1	**992.183.01**	**992.183.02**
Ghiera con cuscinetti a sfera			
Ghiera per mandrini 183.000/100/200/250/300/400	1	**992.183.11**	**992.183.12**

Chiave a impronta per ghiera “ER32”



991.183

Descrizione	Confezione da	CODICE
Chiave a impronta per ghiera “ER32”	1	**991.183.00**

Mandrini a pinze elastiche “DIN6388” attacco HSK-F63



183.320

RH

S	Descrizione	Da utilizzare con pinza	Confezione da	Codice Rotazione destra
HSK-F63	HSK Mandrino con ghiera cuscinetti	EOC-25	1	**183.320.01***

Ricambi **992.283.11** Ghiera con cuscinetto

*** Adatto anche per rotazione sinistra.**

Per macchine Homag, Eima da 9/94, Dubus, Weeke, Biesse, SCM, Morbidelli & Masterwood.

Ghiera di serraggio pinza “DIN6388”



992.283

RH

Descrizione	Confezione da	Codice Rotazione destra
Ghiera senza cuscinetti per mandrino 183.320	1	**992.283.01**
Ghiera con cuscinetti per mandrino 183.320	1	**992.283.11**

Per mandrini 183.320.

Chiave a settore USAG per ghiera “DIN6388” e “ER40”



991.283

Descrizione	Confezione da	Codice
Chiave a sttore per USAG 58-62-65	1	**991.283.001**

Pinza elastica biconica “DIN6388”

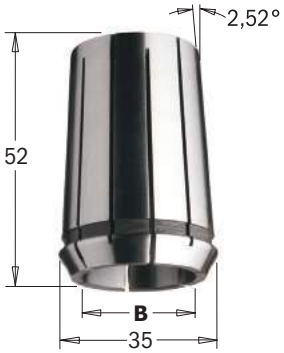

185 - EOC-25

B mm	B pollici	Conf. da	Codice	B mm	B pollici	Conf. da	Codice
3		10	**185.030.00**	13	1/2	10	**185.130.00**
4		10	**185.040.00**	14		10	**185.140.00**
5		10	**185.050.00**	16	5/8	10	**185.160.00**
6		10	**185.060.00**	18		10	**185.180.00**
new 6,35	1/4	10	**185.064.00**	19,05	3/4	10	**185.191.00** new
8	5/16	10	**185.080.00**	20		10	**185.200.00**
10		10	**185.100.00**	25		10	**185.250.00**
12		10	**185.120.00**				

Note: altre misure sono disponibili su richiesta.



185 - EOC-16

B mm	B pollici	Conf. da	Codice	B mm	B pollici	Conf. da	Codice
6		10	**185.060.16**	12		10	**185.120.16**
8	5/16	10	**185.080.16**	14		10	**185.140.16**
10		10	**185.100.16**	16	5/8	10	**185.160.16**

Note: altre misure sono disponibili su richiesta.

184 - ER11

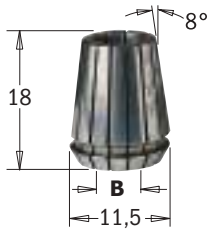

B mm	Conf. da	CODICE
2	10	184.020.11
3	10	184.030.11
4	10	184.040.11
5	10	184.050.11
6	10	184.060.11

Caratteristiche tecniche:
- Pinze biconiche intercambiabili Std “**ER11**” (da 1 a 7mm) con intagli assiali intercalati e contrapposti per il serraggio cilindrico dell’utensile.
- Esteso campo di serraggio sotto il diametro nominale della pinza +0-0,7mm.
- Adattabile alla maggior parte dei mandrini conici.

Note: altre misure sono disponibili su richiesta.

184 - ER20

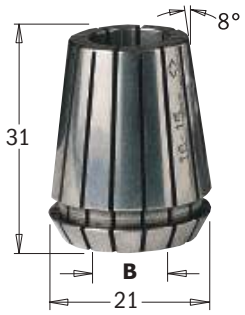

B mm	Conf. da	CODICE
2	10	184.020.20
3	10	184.030.20
4	10	184.040.20
5	10	184.050.20
6	10	184.060.20
6,35	10	184.064.20
7	10	184.070.20
8	10	184.080.20
9	10	184.090.20
10	10	184.100.20
11	10	184.110.20
12	10	184.120.20
12,7	10	184.127.20
13	10	184.130.20

Caratteristiche tecniche:
- Pinze biconiche intercambiabili Std “**ER20**” (da 1 a 13mm) con intagli assiali intercalati e contrapposti per il serraggio cilindrico dell’utensile.
- Esteso campo di serraggio sotto il diametro nominale della pinza +0-0,7mm.
- Adattabile alla maggior parte dei mandrini conici.

Note: altre misure sono disponibili su richiesta.

184 - ER32



B mm	Conf. da	CODICE
3	10	184.030.00
4	10	184.040.00
5	10	184.050.00
6	10	184.060.00
6,35	10	184.065.00
7	10	184.070.00
8	10	184.080.00
9	10	184.090.00
9,52	10	184.095.00
10	10	184.100.00
11	10	184.110.00
12	10	184.120.00
13	10	184.130.00
14	10	184.140.00
15	10	184.150.00
16	10	184.160.00
17	10	184.170.00
18	10	184.180.00
19	10	184.190.00
20	10	184.200.00

Per mandrini
183.000/100/200/250/300/400

Caratteristiche tecniche:
- Pinze biconiche intercambiabili Std “**ER32**” (da 3 a 20mm) con intagli assiali intercalati e contrapposti per il serraggio cilindrico dell’utensile.
- Esteso campo di serraggio sotto il diametro nominale della pinza +0-0,7mm.
- Adattabile alla maggior parte dei mandrini conici.

Note: altre misure sono disponibili su richiesta.

184 - ER16



B mm	Conf. da	CODICE
2	10	184.020.16
3	10	184.030.16
4	10	184.040.16
5	10	184.050.16
6	10	184.060.16
7	10	184.070.16
8	10	184.080.16
9	10	184.090.16
10	10	184.100.16

Caratteristiche tecniche:
- Pinze biconiche intercambiabili Std “**ER16**” (da 1 a 10mm) con intagli assiali intercalati e contrapposti per il serraggio cilindrico dell’utensile.
- Esteso campo di serraggio sotto il diametro nominale della pinza +0-0,7mm.
- Adattabile alla maggior parte dei mandrini conici.

Note: altre misure sono disponibili su richiesta.

184 - ER25



B mm	Conf. da	CODICE
3	10	184.030.25
4	10	184.040.25
5	10	184.050.25
6	10	184.060.25
8	10	184.080.25
9	10	184.090.25
10	10	184.100.25
12	10	184.120.25
13	10	184.130.25
14	10	184.140.25
16	10	184.160.25

Caratteristiche tecniche:
- Pinze biconiche intercambiabili Std “**ER25**” (da 1 a 16mm) con intagli assiali intercalati e contrapposti per il serraggio cilindrico dell’utensile.
- Esteso campo di serraggio sotto il diametro nominale della pinza +0-0,7mm.
- Adattabile alla maggior parte dei mandrini conici.

Note: altre misure sono disponibili su richiesta.

184 - ER40



B mm	Conf. da	CODICE
3	10	184.032.00
4	10	184.042.00
5	10	184.052.00
6	10	184.062.00
new 6,35	10	184.064.00
7	10	184.072.00
8	10	184.082.00
9,52	10	184.096.00
10	10	184.102.00
12	10	184.122.00
13	10	184.132.00
14	10	184.142.00
16	10	184.162.00
18	10	184.182.00
19	10	184.192.00
20	10	184.202.00
25	10	184.252.00

Per mandrini
183.201/211/221/310

Caratteristiche tecniche:
- Pinze biconiche intercambiabili Std “**ER40**” (da 3 a 25mm) con intagli assiali intercalati e contrapposti per il serraggio cilindrico dell’utensile.
- Esteso campo di serraggio sotto il diametro nominale della pinza +0-0,7mm.
- Adattabile alla maggior parte dei mandrini conici.

Note: altre misure sono disponibili su richiesta.

Dadi di fissaggio per macchine punto/punto



993.0

RH LH

Filettatura utensile			Confezione da	CODICE Rotazione destra	CODICE Rotazione sinistra
Ø20x14Fx1"			1	**993.020.01**	**993.020.02**
M30x1,5			1	**993.030.01**	**993.030.02**

Per macchine con albero filettato M33x3.

Tirante per mandrini ISO30



Descrizione	D1 mm	D2 mm	CODICE
Tirante per mandrini 183.200/201 "Biesse"	8	12	**995.200.00**
Tirante per mandrini 183.210/211 "Biesse, Omlat, Bulleri, Busellato, Weeke, IMA"	9	13	**995.201.00**
Tirante per mandrini for 183.220/221 "Alberti-Masterwood"	9	12,8	**995.202.00**
Tirante per mandrini for 183.250/251 "SCM - Morbidelli"	6,5	8,5	**995.250.00**
Tirante per mandrini "PS-Leuco" 183.400	M8		**995.400.00**

Mandrini portafresa

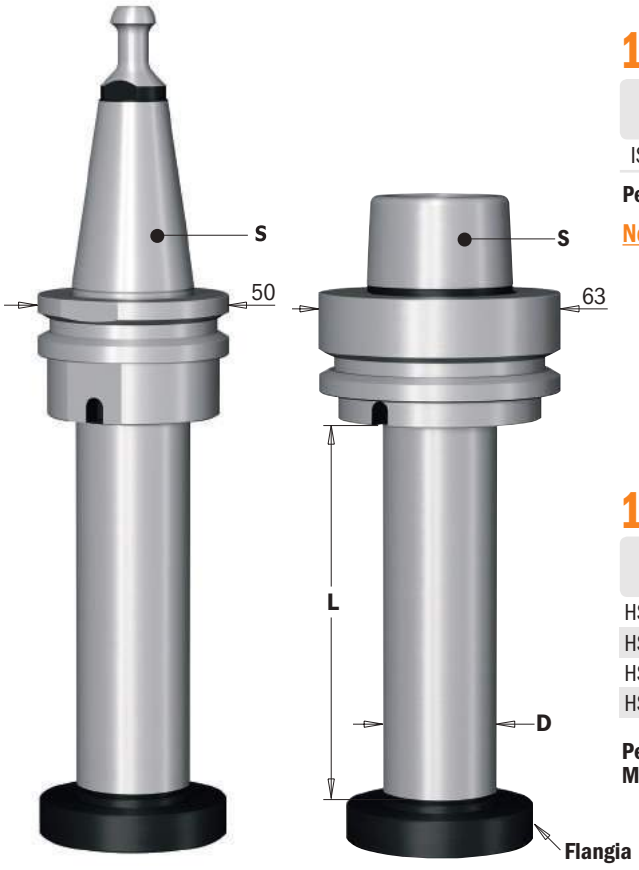

183.260

RH LH

S	Descrizione	D x L mm	Conf. da	CODICE
ISO30	Mandrino portafresa con attacco ISO30	30x100	1	**183.260.00**

Per macchine Biesse.

Note: altre misure sono disponibili su richiesta.

183.360

RH LH

S	Descrizione	D x L mm	Conf. da	CODICE
HSK-F63	Mandrino portafresa con attacco HSK	30x100	1	**183.360.00**
HSK-F63	Mandrino portafresa con attacco HSK	30x150	1	**183.360.10**
HSK-F63	Mandrino portafresa con attacco HSK	35x100	1	**183.361.00**
HSK-F63	Mandrino portafresa con attacco HSK	40x100	1	**183.362.00**

Per macchine Homag, Eima da 9/94, Dubus, Weeke, Biesse, SCM, Morbidelli e Masterwood.

Ricambi per mandrini portafresa

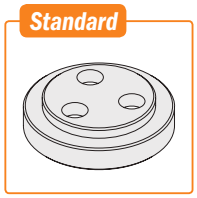

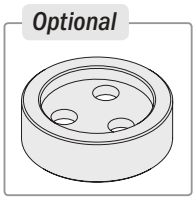

Descrizione	CODICE	Descrizione	CODICE
Vite M6x25 TCEI	**990.098.00**	***Optional***	
Flangia maschio Ø30mm	**992.560.30M**	Flangia femmina Ø30mm	**992.560.30F**
Flangia maschio Ø35mm	**992.560.35M**	Flangia femmina Ø35mm	**992.560.35F**
Flangia maschio Ø40mm	**992.560.40M**	Flangia femmina Ø40mm	**992.560.40F**

Smontaconi universale per mandrini



183

Descrizione	D mm	Confezione da	Codice
Smontaconi universale per mandrini HSK-F63	63	1	**183-HSK**
Smontaconi universale per mandrini ISO30	50	1	**183-ISO**

Per mandrini HSK-F63 e ISO30

Un attrezzo pratico e indispensabile nella vostra officina per smontare i vostri mandrini HSK-F63 e ISO30 senza rovinare la superficie del mandrino. Infatti una speciale gabbia a rullini bidirezionale blocca il portautensili sulla flangia per consentire il montaggio e lo smontaggio degli utensili sul corpo mandrino. La speciale gabbia a rullini bidirezionale blocca il portautensili sulla flangia per consentire il montaggio e lo smontaggio degli utensili sul corpo mandrino.

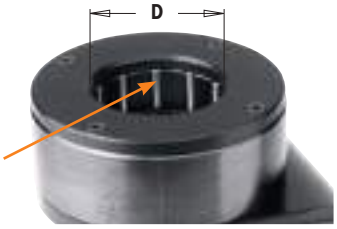

Albero portalama con attacco cilindrico

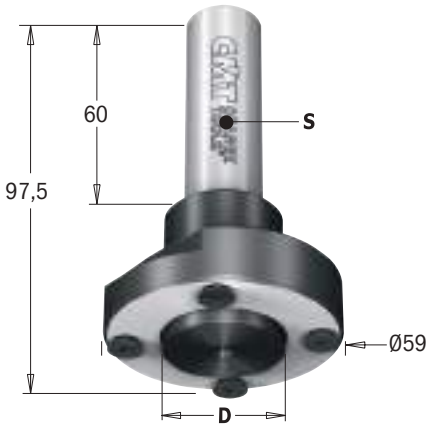

183.410

RH LH

S mm	D mm	Fori trascinamento	L mm	Confezione da	Codice
20	30	4/M6/48	97,5	1	**183.410.30**

Ricambi

990.083.00	Vite M6x10mm TCEI
991.067.00	Chiave esagonale 3mm
991.064.00	Chiave esagonale 4mm

Da usare con lame max Ø250mm

Mandrini a pinze biconiche con attacco conico MK2

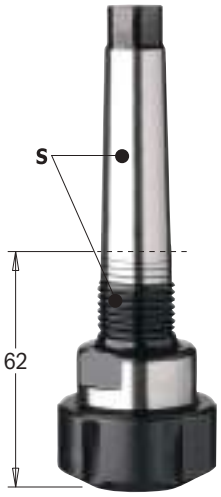

123

RH LH

S		Confezione da	Codice Rotazione destra	Codice Rotazione sinistra
MK2/Ø20x14Fx1"		1	**123.000.01**	**123.000.02**

Ricambi

992.123.01	Ghiera serraggio pinza RH
992.123.02	Ghiera serraggio pinza LH
991.123.00	Chiave a settore 45-50

Pinze biconiche per mandrini 123



124

D3 mm	Confezione da	Codice	D3 mm	Confezione da	Codice
6	1	**124.060.00**	10	1	**124.100.00**
6,35	1	**124.064.00**	12	1	**124.120.00**
8	1	**124.080.00**	12,7	1	**124.127.00**
9,5	1	**124.095.00**	14	1	**124.140.00**

Frese a taglienti elicoidali positivi e negativi

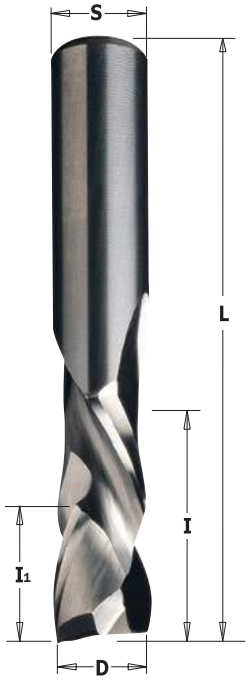

190

HWM | Z1+1 | Z2+2 | Z3+3 | RH

D mm	I mm	I_1 mm	L mm	S mm	Z	Confezione da	CODICE Rotazione destra
4	15	7	50	4	1+1	10	**190.040.11**
5	22	8	60	5	1+1	10	**190.050.11**
6	22	8	60	6	1+1	10	**190.060.11**
8	32	7	80	8	2+2	10	**190.080.11**
9,52	28,6	7	76,2	9,52	2+2	10	**190.504.11**
10	32	7	80	10	2+2	10	**190.100.11**
10	42	7	90	10	2+2	10	**190.101.11**
12	42	7	90	12	2+2	10	**190.120.11**
12	52	7	100	12	2+2	10	**190.121.11**
12,7	25,4	16	76,2	12,7	2+2	10	**190.505.11**
12,7	28,6	16	76,2	12,7	2+2	10	**190.506.11**
12,7	34,9	16	88,9	12,7	2+2	10	**190.507.11**
12,7	41,3	16	101,6	12,7	2+2	10	**190.508.11**
16	55	24	110	16	2+2	10	**190.160.11**
18	55	30	110	18	2+2	10	**190.180.11**
...positivi e negativi per mortasare							
9,52	22,2	4,8	76,2	9,52	2+2	10	**190.513.11**
9,52	25,4	5,2	76,2	9,52	3+3	10	**190.813.11**
12	25	5,2	83	12	3+3	10	**190.320.11**
12,7	22,2	5,2	76,2	12,7	2+2	10	**190.515.11**
12,7	34,9	5,2	88,9	12,7	2+2	10	**190.517.11**

Caratteristiche tecniche:
- Micrograna di carburo integrale di alta qualità
- 2 taglienti elicoidali positivi e 2 negativi HW [Z2+2]
- 3 taglienti elicoidali positivi e 3 negativi HW [Z3+3]
- Finitura ottimale sulla superficie lavorata
- **Ottima finitura su entrambi i lati del pannello.**

Impiego: per contornare, sezionare e sagomare a misura su legno massiccio e suoi derivati, anche laminati e materiale plastico con sorprendente efficacia ed alta velocità di avanzamento, pezzi ben serrati al piano di lavoro. Da inserire su mandrini o adattatori per i centri di lavoro, le macchine punto/punto, i pantografi a CNC.

Ø4-6mm Truciolare

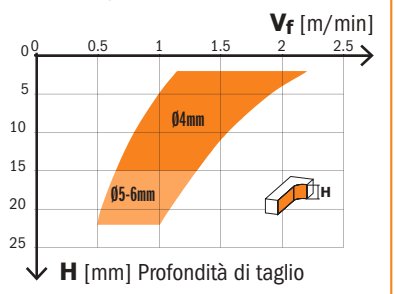

24000 RPM
Fattore di correzione Vf: MDF=0.8

Ø8-18mm Truciolare

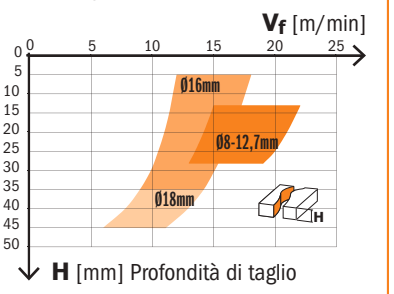

18000 RPM
Fattore di correzione Vf: MDF=0.8

I risultati esposti in questi diagrammi sono puramente empirici, meramente basati su calcoli ipotetici e informativi.
Ogni applicazione potrebbe richiedere diversi parametri a seconda dei materiali in uso e delle condizioni del macchinario.
CMT non è responsabile dei danni, diretti o indiretti, conseguenti a difetti o errori causati da questo diagramma.

Frese a taglienti elicoidali positivi con rompitruciolo

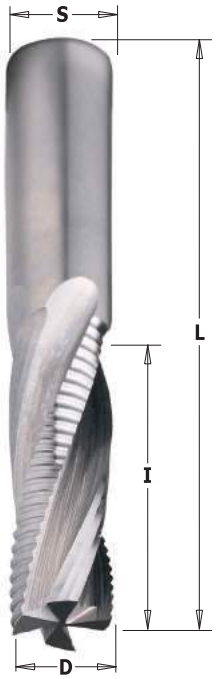

197

HWM | Z4 | RH

D mm	I mm	L mm	S mm	Confezione da	CODICE Rotazione destra
12	42	90	12	10	**197.121.11**
14	50	110	14	1	**197.140.11**
16	55	110	16	1	**197.160.11**
16	35	90	16	1	**197.161.11**
18	55	110	18	1	**197.180.11**
20	60	120	20	1	**197.200.11**
20	70	120	20	1	**197.201.11**

Caratteristiche tecniche:
- Micrograna di carburo integrale di alta qualità
- 4 taglienti elicoidali positivi con rompitruciolo HW [Z2+2R]
- Rugosità max 0,1mm
- **Finitura migliore sul lato inferiore del pannello**
- Scarico dei trucioli verso l'alto

Impiego: per contornare, sezionare e sagomare a misura sul legno massiccio e suoi derivati. Da inserire su mandrini o adattatori per centri di lavoro, macchine punto/punto, pantografi a CNC.



La speciale costruzione a 4 taglienti (2 di finitura e 2 di rompitruciolo) garantisce una eccellente finitura ad alti avanzamenti.

Frese a taglienti elicoidali positivi

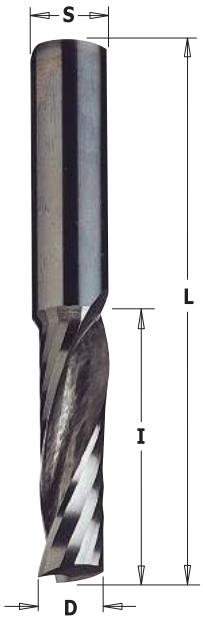

198

HWM Z1 RH

D mm	I mm	L mm	S mm	Confezione da	CODICE Rotazione destra
3	12	50	3	10	**198.030.11**
3,18	12,7	50,8	6,35	10	**198.001.11**
4	15	50	4	10	**198.040.11**
4,76	15,87	50,8	6,35	10	**198.005.11**
5	17	50	5	10	**198.050.11**
6	22	60	6	10	**198.060.11**
6,35	19,05	50,8	6,35	10	**198.007.11**
6,35	25,4	63,5	6,35	10	**198.008.11**
8	22	70	8	10	**198.080.11**
8	32	80	8	10	**198.081.11**
9,52	28,57	76,2	9,52	10	**198.504.11**
10	32	70	10	10	**198.100.11**
10	42	80	10	10	**198.101.11**
10	52	90	10	10	**198.102.11**
12	32	83	12	10	**198.120.11**

Caratteristiche tecniche:
- Micrograna di carburo integrale di alta qualità
- 1 tagliente elicoidale positivo HW [Z1]
- **Finitura migliore sul lato inferiore del pannello**
- Scarico dei trucioli verso l'alto

Impiego: per contornare, sezionare e sagomare a misura su legno massiccio e suoi derivati, anche laminati e materiale plastico con sorprendente efficacia ed alta velocità di avanzamento, pezzi ben serrati al piano di lavoro. Da inserire su mandrini o adattatori per i centri di lavoro, le macchine punto/punto, i pantografi a CNC.

Frese a taglienti elicoidali negativi

new

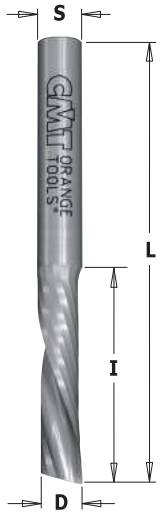

198

HWM Z1 RH

D mm	I mm	L mm	S mm	Confezione da	CODICE Rotazione destra
6	27	60	6	10	**198.660.11**

Caratteristiche tecniche:
- Micrograna di carburo integrale di alta qualità
- 1 tagliente elicoidale negativo HW [Z1]
- **Finitura migliore sul lato inferiore del pannello**
- Scarico dei trucioli verso l'alto

Impiego: per contornare, sezionare e sagomare a misura su legno massiccio e suoi derivati, anche laminati e materiale plastico con sorprendente efficacia ed alta velocità di avanzamento, pezzi ben serrati al piano di lavoro.
Da inserire su mandrini o adattatori per i centri di lavoro, le macchine punto/punto, i pantografi a CNC.

Ø3-12mm Plastica, Laminati

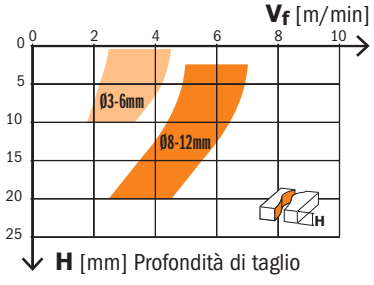

16000~18000 RPM

Ø3-12mm Legno Tenero

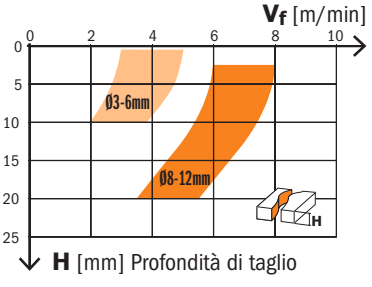

18000~24000 RPM
Fattore di correzione Vf:
Legno duro=0.9
Lavorazione a macchina traverso vena=0.7
Truciolare=1.1

I risultati esposti in questi diagrammi sono puramente empirici, meramente basati su calcoli ipotetici e informativi.
Ogni applicazione potrebbe richiedere diversi parametri a seconda dei materiali in uso e delle condizioni del macchinario.
CMT non è responsabile dei danni, diretti o indiretti, conseguenti a difetti o errori causati da questo diagramma.

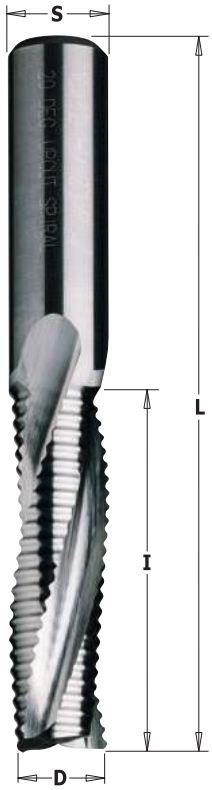

195

HWM Z3R RH LH

D mm	I mm	L mm	S mm	Confezione da	CODICE Rotazione destra	CODICE Rotazione sinistra
8	32	80	8	10	**195.081.11**	**195.081.12**
8	42	90	8	10	**195.082.11**	
10	32	80	10	10	**195.100.11**	**195.100.12**
10	42	90	10	10	**195.101.11**	
12	35	83	12	10	**195.120.11**	**195.120.12**
12	42	90	12	10	**195.121.11**	
12	52	100	12	10	**195.122.11**	
12,7	38,1	88,9	12,7	1	**195.506.11**	
14	58	110	14	1	**195.140.11**	
15,88	54	109,5	15,88	1	**195.509.11**	
16	55	110	16	1	**195.160.11**	**195.160.12**
16	35	90	16	1	**195.161.11**	
16	72	120	16	1	**195.165.11**	
18	55	110	18	1	**195.180.11**	
19,05	54	109,5	19,05	1	**195.511.11**	
20	60	120	20	1	**195.200.11**	**195.200.12**
20	72	120	20	1	**195.201.11**	
20	102	165	20	1	**195.202.11**	

Caratteristiche tecniche:
- Micrograna di carburo integrale di alta qualità
- 3 taglienti elicoidali positivi con rompitruciolo HW [Z3R]
- Rugosità max 0,3mm
- **Finitura migliore sul lato inferiore del pannello**
- Scarico dei trucioli verso l'alto

Impiego: per contornare, sezionare e sagomare a misura sul legno massiccio e suoi derivati; per pezzi ben serrati al piano di lavoro ad alta velocità di avanzamento.
Da inserire su mandrini o adattatori per centri di lavoro, macchine punto/punto, pantografi a CNC.

Ø8-10mm Legno Tenero

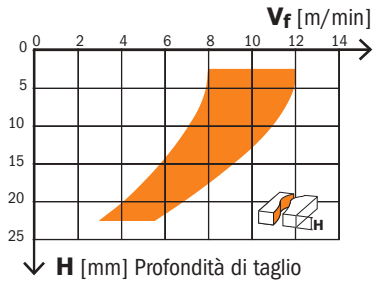

18000 RPM
Fattore di correzione Vf:
Legno duro=0.8
Truciolare senza rivestimento=1.3

Ø12-20mm Legno Tenero

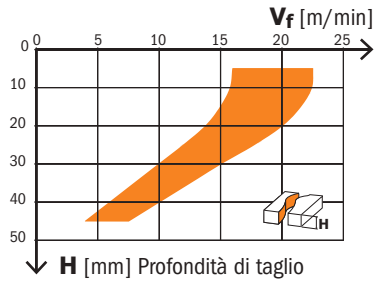

18000 RPM
Fattore di correzione Vf:
Legno duro=0.8
Truciolare senza rivestimento=1.3

I risultati esposti in questi diagrammi sono puramente empirici, meramente basati su calcoli ipotetici e informativi.
Ogni applicazione potrebbe richiedere diversi parametri a seconda dei materiali in uso e delle condizioni del macchinario.
CMT non è responsabile dei danni, diretti o indiretti, conseguenti a difetti o errori causati da questo diagramma.



196

HWM Z3R RH LH

D mm	I mm	L mm	S mm	CONFEZIONE DA	CODICE Rotazione destra	CODICE Rotazione sinistra
8	32	80	8	10	**196.081.11**	
10	42	90	10	10	**196.101.11**	
12	35	83	12	10	**196.120.11**	**196.120.12**
12	42	90	12	10	**196.121.11**	
12	52	100	12	10	**196.122.11**	
12,7	38,1	88,9	12,7	1	**196.506.11**	
14	50	110	14	1	**196.140.11**	
15,88	54	109,5	15,88	1	**196.509.11**	
16	55	110	16	1	**196.160.11**	**196.160.12**
18	55	110	18	1	**196.180.11**	
19,05	54	109,5	19,05	1	**196.511.11**	
20	60	120	20	1	**196.200.11**	**196.200.12**
20	72	120	20	1	**196.201.11**	

CARATTERISTICHE TECNICHE:
- Micrograna di carburo integrale di alta qualità
- 3 taglienti elicoidali negativi con rompitruciolo HW [Z3R]
- Rugosità max 0,3mm sulla superficie lavorata
- **Finitura migliore sul lato superiore del pannello**
- Scarico dei trucioli verso il basso

IMPIEGO: per contornare, sezionare e sagomare a misura sul legno massiccio e suoi derivati, anche laminati e materiale plastico con sorprendente efficacia ed alta velocità di avanzamento, pezzi ben serrati al piano di lavoro.
Da inserire su mandrini o adattatori per centri di lavoro, macchine punto/punto, pantografi a CNC.

Ø8-10mm LEGNO TENERO

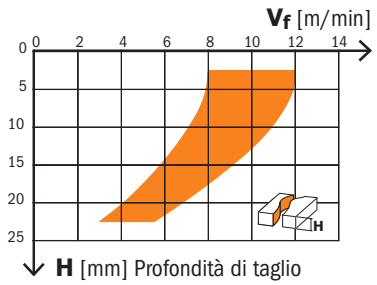

18000 RPM
Fattore di correzione Vf:
Legno duro=0.8
Truciolare senza rivestimento=1.3

Ø12-20mm LEGNO TENERO

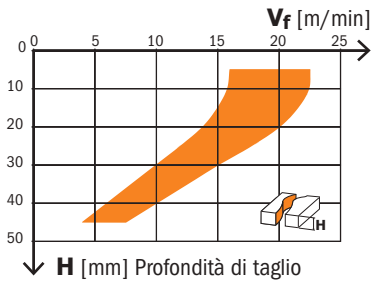

18000 RPM
Fattore di correzione Vf:
Legno duro=0.8
Truciolare senza rivestimento=1.3

I risultati esposti in questi diagrammi sono puramente empirici, meramente basati su calcoli ipotetici e informativi.
Ogni applicazione potrebbe richiedere diversi parametri a seconda dei materiali in uso e delle condizioni del macchinario.
CMT non è responsabile dei danni, diretti o indiretti, conseguenti a difetti o errori causati da questo diagramma.

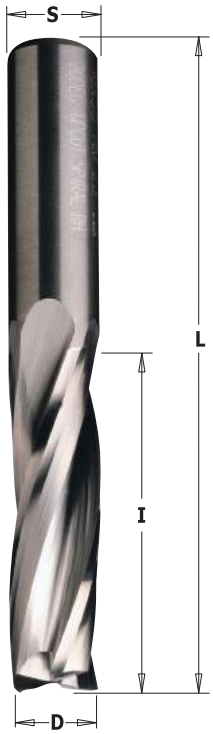

193

HWM Z3 RH LH

D mm	I mm	L mm	S mm	Confezione da	CODICE Rotazione destra	CODICE Rotazione sinistra
8	32	80	8	10	**193.081.11**	**193.081.12**
10	32	80	10	10	**193.100.11**	**193.100.12**
10	42	90	10	10	**193.101.11**	
12	35	83	12	10	**193.120.11**	**193.120.12**
12	42	90	12	10	**193.121.11**	
12	52	100	12	10	**193.122.11**	
14	58	110	14	1	**193.140.11**	
16	55	110	16	1	**193.160.11**	**193.160.12**
16	35	90	16	1	**193.161.11**	
16	72	120	16	1	**193.165.11**	
18	55	110	18	1	**193.180.11**	
20	60	120	20	1	**193.200.11**	**193.200.12**
20	70	120	20	1	**193.201.11**	

Caratteristiche tecniche:
- Micrograna di carburo integrale di alta qualità
- 3 taglienti elicoidali positivi HW [Z3]
- Finitura ottimale della superficie lavorata
- **Finitura migliore sul lato inferiore del pannello**
- Scarico dei trucioli verso l'alto.

Impiego: per contornare, sezionare e sagomare a misura sul legno massiccio e suoi derivati; per pezzi ben serrati al piano di lavoro ad alta velocità di avanzamento.
Da inserire su mandrini o adattatori per centri di lavoro, macchine punto/punto, pantografi a CNC.

Ø12-14mm Plastica, Laminati

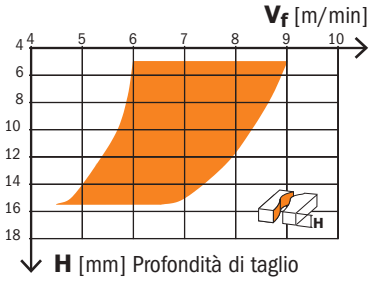

14000-18000 RPM

Ø12-20mm Legno Tenero

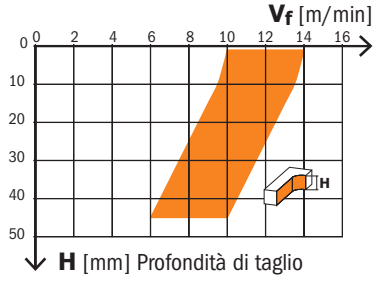

18000 RPM
Spessore di taglio 0.5-2mm
Fattore di correzione Vf:
Legno duro=0.9
Lavorazione a macchina traverso vena=0.7

I risultati esposti in questi diagrammi sono puramente empirici, meramente basati su calcoli ipotetici e informativi.
Ogni applicazione potrebbe richiedere diversi parametri a seconda dei materiali in uso e delle condizioni del macchinario.
CMT non è responsabile dei danni, diretti o indiretti, conseguenti a difetti o errori causati da questo diagramma.

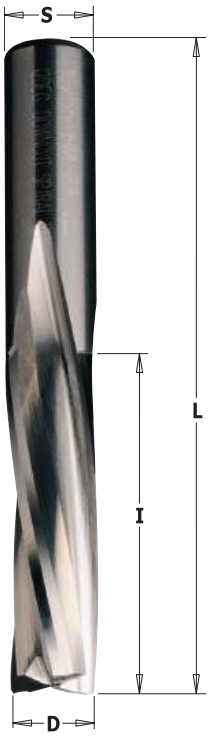

194

HWM Z3 RH LH

D mm	I mm	L mm	S mm	CONFEZIONE DA	CODICE Rotazione destra	CODICE Rotazione sinistra
10	32	80	10	10	**194.100.11**	
10	42	90	10	10	**194.101.11**	
12	35	83	12	10	**194.120.11**	**194.120.12**
12	42	90	12	10	**194.121.11**	
14	50	110	14	1	**194.140.11**	
16	55	110	16	1	**194.160.11**	**194.160.12**
16	35	90	16	1	**194.161.11**	
18	55	110	18	1	**194.180.11**	
20	60	120	20	1	**194.200.11**	**194.200.12**
20	72	120	20	1	**194.201.11**	
20	102	165	20	1	**194.202.11**	

CARATTERISTICHE TECNICHE:
- Micrograna di carburo integrale di alta qualità
- 3 taglienti elicoidali positivi HW [Z3]
- Finitura ottimale della superficie lavorata
- **Finitura migliore sul lato inferiore del pannello**
- Scarico dei trucioli verso l'alto.

IMPIEGO: per contornare, sezionare e sagomare a misura sul legno massiccio e suoi derivati; per pezzi ben serrati al piano di lavoro ad alta velocità di avanzamento.
Da inserire su mandrini o adattatori per centri di lavoro, macchine punto/punto, pantografi a CNC.

Ø12-14mm PLASTICA, LAMINATI

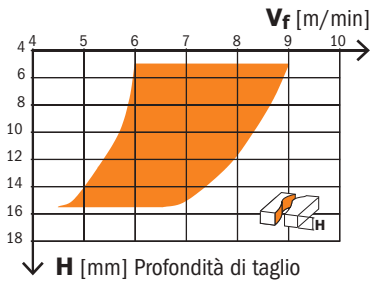

14000-18000 RPM

Ø12-20mm LEGNO TENERO

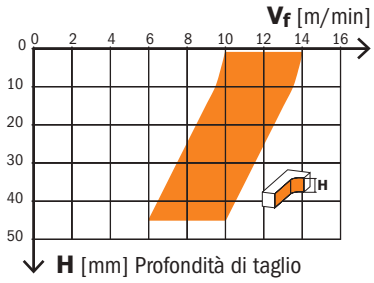

18000 RPM
Spessore di taglio 0.5-2mm
Fattore di correzione Vf:
Legno duro=0.9
Lavorazione a macchina traverso vena=0.7

I risultati esposti in questi diagrammi sono puramente empirici, meramente basati su calcoli ipotetici e informativi.
Ogni applicazione potrebbe richiedere diversi parametri a seconda dei materiali in uso e delle condizioni del macchinario.
CMT non è responsabile dei danni, diretti o indiretti, conseguenti a difetti o errori causati da questo diagramma.

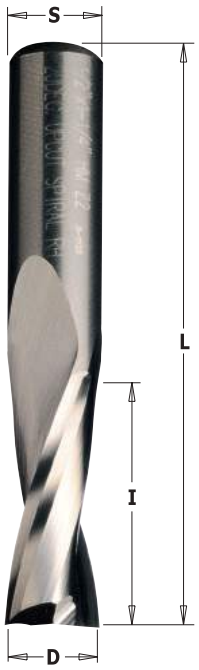

191

HWM Z2 RH

D mm	I mm	L mm	S mm	CONFEZIONE DA	CODICE Rotazione destra
3	12	50	3	10	**191.030.11**
3	12	60	6	10	**191.630.11**
3	12	60	8	10	**191.830.11**
3,18	12,7	50,8	6,35	10	**191.001.11**
3,5	12	60	6	10	**191.635.11**
3,97	12,7	50,8	6,35	10	**191.003.11**
4	15	50	4	10	**191.040.11**
4	15	60	6	10	**191.640.11**
4	15	60	8	10	**191.840.11**
4,76	19,05	50,8	6,35	10	**191.005.11**
5	17	50	5	10	**191.050.11**
5	17	60	6	10	**191.650.11**
5	17	60	8	10	**191.850.11**
6	27	70	6	10	**191.060.11**
6	27	70	8	10	**191.860.11**
6,35	19,05	50,8	6,35	10	**191.007.11**
6,35	25,4	63,5	6,35	10	**191.008.11**
7	32	80	8	10	**191.870.11**
7,94	25,4	76,2	12,7	1	**191.501.11**
8	22	70	8	10	**191.080.11**
8	32	80	8	10	**191.081.11**
8	42	90	8	10	**191.082.11**
9	32	83	12	10	**191.890.11**
9,52	31,75	76,2	12,7	10	**191.503.11**
10	32	80	8	10	**191.800.11**
10	32	80	10	10	**191.100.11**
10	32	83	12	10	**191.900.11**
10	42	90	10	10	**191.101.11**
10	42	90	12	10	**191.901.11**
12	35	83	8	10	**191.820.11**
12	35	83	12	10	**191.120.11**
12	42	90	12	10	**191.121.11**
12	52	100	12	10	**191.122.11**
12,7	31,75	76,2	12,7	10	**191.505.11**
12,7	38,1	88,9	12,7	10	**191.506.11**
12,7	50,8	101,6	12,7	10	**191.507.11**
14	50	110	14	1	**191.140.11**
15,88	55	109,5	15,88	1	**191.509.11**
16	55	110	16	1	**191.160.11**
16	35	90	16	1	**191.161.11**
16	72	120	16	1	**191.165.11**
19,05	55	109,5	19,05	1	**191.511.11**
20	72	120	20	1	**191.200.11**

Ø12-14mm PLASTICA, LAMINATI

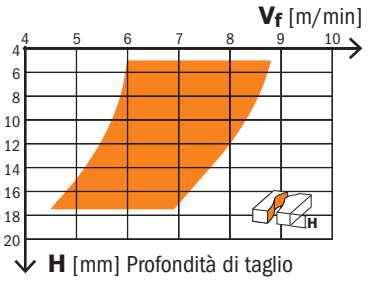

14000~18000 RPM

Ø12-20mm LEGNO TENERO

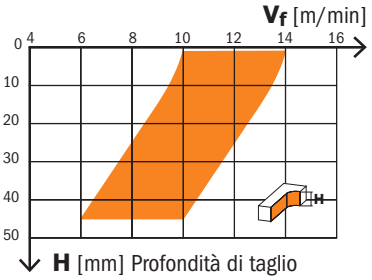

18000 RPM
Spessore di taglio 0.5-2mm
Fattore di correzione Vf:
Legno duro=0.9
Lavorazione a macchina traverso vena=0.7

CARATTERISTICHE TECNICHE:
- Micrograna di carburo integrale di alta qualità
- 2 taglienti elicoidali positivi HW [Z2]
- Finitura ottimale della superficie lavorata
- **Finitura migliore sul lato inferiore del pannello**
- Scarico dei trucioli verso l'alto.

IMPIEGO: per contornare, sezionare e sagomare a misura sul legno massiccio e suoi derivati, anche laminati e materiale plastico con sorprendente efficacia ed alta velocità di avanzamento, pezzi ben serrati al piano di lavoro.
Da inserire su mandrini o adattatori per centri di lavoro, macchine punto/punto, pantografi a CNC.

I risultati esposti in questi diagrammi sono puramente empirici, meramente basati su calcoli ipotetici e informativi.
Ogni applicazione potrebbe richiedere diversi parametri a seconda dei materiali in uso e delle condizioni del macchinario.
CMT non è responsabile dei danni, diretti o indiretti, conseguenti a difetti o errori causati da questo diagramma.



192

HWM Z2 RH

D mm	I mm	L mm	S mm	Confezione da	CODICE Rotazione destra
3	12	50	3	10	**192.030.11**
3	12	60	6	10	**192.630.11**
3	12	60	8	10	**192.830.11**
3,18	12,7	50,8	6,35	10	**192.001.11**
3,97	12,7	50,8	6,35	10	**192.003.11**
4	15	50	4	10	**192.040.11**
4	15	60	6	10	**192.640.11**
4	15	60	8	10	**192.840.11**
4,76	19,05	50,8	6,35	10	**192.005.11**
5	17	50	5	10	**192.050.11**
5	17	60	6	10	**192.650.11**
5	17	60	8	10	**192.850.11**
6	27	70	6	10	**192.060.11**
6	27	70	8	10	**192.860.11**
6,35	19,05	50,8	6,35	10	**192.007.11**
6,35	25,4	63,5	6,35	10	**192.008.11**
7,94	25,4	76,2	12,7	10	**192.501.11**
8	22	70	8	10	**192.080.11**
8	32	80	8	10	**192.081.11**
8	42	90	8	10	**192.082.11**
9,52	31,75	76,2	12,7	10	**192.503.11**
10	32	80	8	10	**192.800.11**
10	32	80	10	10	**192.100.11**
10	42	90	10	10	**192.101.11**
10	32	83	12	10	**192.900.11**
12	35	83	8	10	**192.820.11**
12	35	83	12	10	**192.120.11**
12,7	31,75	76,2	12,7	10	**192.505.11**
12,7	38,1	88,9	12,7	10	**192.506.11**
12,7	50,8	101,6	12,7	10	**192.507.11**
14	52	110	14	1	**192.140.11**
16	55	110	16	1	**192.160.11**

Ø12-14mm Plastica, Laminati

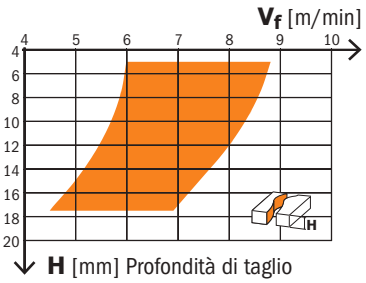

14000-18000 RPM

Ø12-20mm Legno Tenero

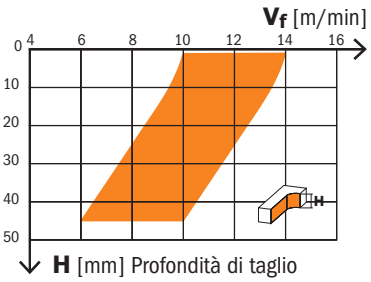

18000 RPM
Spessore di taglio 0.5-2mm
Fattore di correzione Vf:
Legno duro=0.9
Lavorazione a macchina traverso vena=0.7

Caratteristiche tecniche:
- Micrograna di carburo integrale di alta qualità
- 2 taglienti elicoidali negativi HW [Z2]
- Finitura ottimale della superficie lavorata
- **Finitura migliore sul lato superiore del pannello**
- Scarico dei trucioli verso il basso

Impiego: per contornare, sezionare e sagomare a misura sul legno massiccio e suoi derivati, anche laminati e materiale plastico con sorprendente efficacia ed alta velocità di avanzamento, pezzi ben serrati al piano di lavoro.
Da inserire su mandrini o adattatori per centri di lavoro, macchine punto/punto, pantografi a CNC.

I risultati esposti in questi diagrammi sono puramente empirici, meramente basati su calcoli ipotetici e informativi.
Ogni applicazione potrebbe richiedere diversi parametri a seconda dei materiali in uso e delle condizioni del macchinario.
CMT non è responsabile dei danni, diretti o indiretti, conseguenti a difetti o errori causati da questo diagramma.

Frese a taglienti elicoidali positivi per serrature

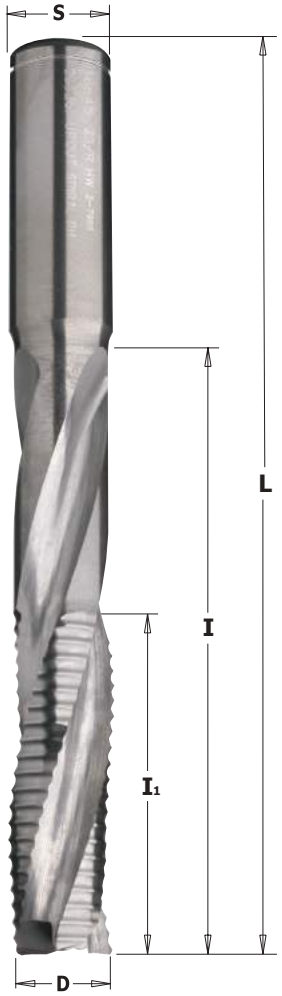

195

HWM Z3R Z3 RH

D mm	I mm	I1 mm	L mm	S mm	Confezione da	CODICE Rotazione destra
Con rompitruciolo						
14	95*	45	150	14	1	**195.142.11**
14	125*	45	170	14	1	**195.144.11**
16	95*	45	150	16	1	**195.162.11**
16	120*	50	170	16	1	**195.164.11**
18	95*	45	150	18	1	**195.182.11**
Senza rompitruciolo						
16	95*	45	150	16	1	**193.162.11**

*** La lunghezza di 95mm si ottiene in 2-3 passaggi.**

Caratteristiche tecniche:
- Micrograna di carburo integrale di alta qualità
- 3 taglienti elicoidali con rompitruciolo [Z3R]
- Rugosità max 0,3mm
- **Finitura migliore sul lato inferiore del pannello**
- Scarico dei trucioli verso l'alto

Impiego: per contornare, sezionare e sagomare a misura sul legno massiccio e suoi derivati; per pezzi ben serrati al piano di lavoro ad alta velocità di avanzamento. Da inserire su mandrini o adattatori per centri di lavoro, macchine punto/punto, pantografi a CNC.

Guida alla lavorazione di una scanalatura profonda

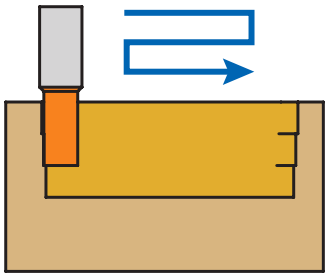

Riducendo la larghezza della scanalatura di circa 0,1mm per tratto, si riduce il rischio di rottura, in quanto l'utensile non tocca il lato della scanalatura per la sua intera lunghezza.

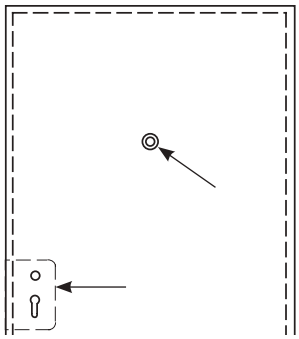

Frese a taglienti elicoidali positivi con rompitruciolo, con smusso a 60° per serrature

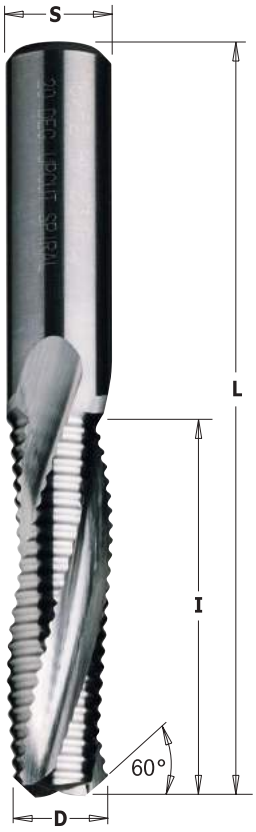

195.143/163

HWM Z3R RH

D mm	I mm	L mm	S mm	Confezione da	CODICE Rotazione destra
14	58	110	14	1	**195.143.11**
16	55	110	16	1	**195.163.11**

Frese a taglienti elicoidali positivi senza rompitruciolo, con smusso a 60° per serrature

191.143/163

HWM Z3 RH

D mm	I mm	L mm	S mm	Confezione da	CODICE Rotazione destra
14	50	110	14	1	**191.143.11**
16	55	110	16	1	**191.163.11**

Caratteristiche tecniche:
- Micrograna di carburo integrale di alta qualità
- 3 taglienti elicoidali [Z3]
- Rugosità max 0,3mm
- **Finitura migliore sul lato inferiore del pannello**
- Scarico dei trucioli verso l'alto

Impiego: per contornare, sezionare e sagomare a misura sul legno massiccio e suoi derivati; per pezzi ben serrati al piano di lavoro ad alta velocità di avanzamento.
Da inserire su mandrini o adattatori per centri di lavoro, macchine punto/punto, pantografi a CNC.

Frese con coltellini intercambiabili con rompitruciolo

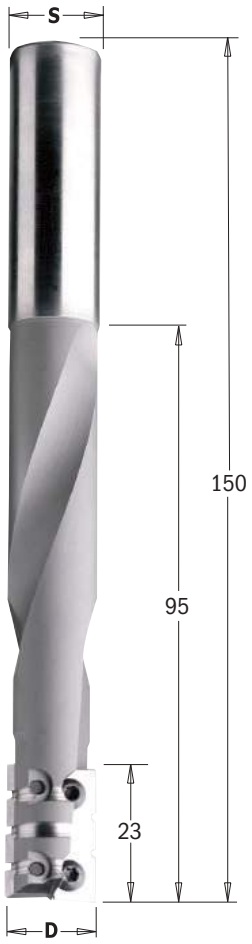

662

INSERT CARBIDE | Z2R | RH | 2X LONGER LIFE

D mm	I mm	L mm	S mm	Confezione da	CODICE Rotazione destra
16	23/95*	150	16	1	**662.160.11**

Ricambi

790.230.2R	Coltelli 23x7x1.5mm 2-RT HWM
790.230.3R	Coltelli 23x7x1.5mm 3-RT HWM
990.082.00	Vite M3x4x5.7mm T8 Torx TCPTI
991.063.00	Chiave Torx T8

*** La lunghezza di 95mm si ottiene in 4-5 passaggi.**

Caratteristiche tecniche:
- Realizzata con acciaio speciale "pesante" ad alta resistenza alle vibrazioni
- 2 taglienti HW [Z2] con rompitruciolo

Impiego: per contornare, sezionare e sagomare a misura sul legno massiccio e suoi derivati; per pezzi ben serrati al piano di lavoro ad alta velocità di avanzamento. Da inserire su mandrini o adattatori per centri di lavoro, macchine punto/punto, pantografi a CNC. Soluzione economicamente conveniente se confrontata con le frese saldo brasate e quelle elicoidali in metallo duro integrali.

Guida alla lavorazione di una scanalatura profonda

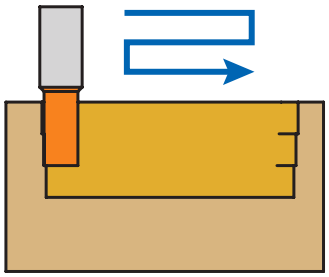

Riducendo la larghezza della scanalatura di circa 0,1mm per tratto, si riduce il rischio di rottura, in quanto l'utensile non tocca il lato della scanalatura per la sua intera lunghezza.

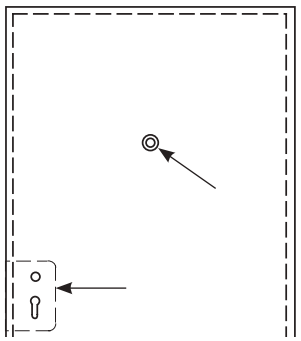

Frese a taglienti elicoidali positivi con rompitruciolo per travi lamellari

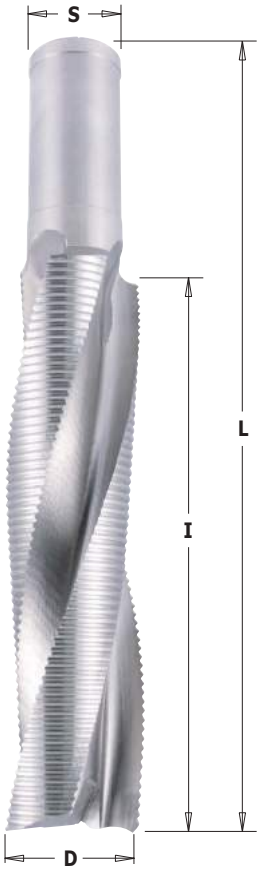

195

HSS | Z3R | RH

D mm	I mm	L mm	S mm	Confezione da	CODICE Rotazione destra
□ 30	170	235	30	1	**Y195.300.51**
40	165	235	30	1	**195.400.51**
50	215	295	30	1	**195.500.51**

□ **Su richiesta**
Si costruiscono su richiesta frese senza rompitruciolo, rotazione sinistra e dimensioni speciali.

Caratteristiche tecniche:
- Utensile in acciaio rapido al Cobalto;
- 3 taglienti elicoidali positivi con rompitruciolo [Z3R];
- Scarico dei trucioli verso l'alto.
- Velocità massima 6000~10000 RPM.
- Massima velocità di avanzamento 2m/minute.
- **Evacuazione dei trucioli verso l'alto**

Impiego: per contornare, sezionare e sagomare a misura travi lamellari in legno.
Da utilizzare su macchine Hundegger.

Frese a taglienti elicoidali positivi a raggio convesso

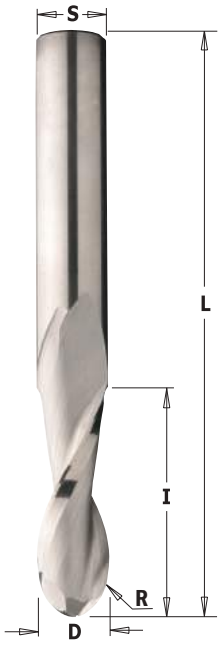

199

HWM | Z2 | RH

D mm	R mm	I mm	L mm	S mm	Confezione da	CODICE Rotazione destra
3,18	1,6	12,7	50,8	6,35	10	**199.001.11**
6	3	27	70	6	10	**199.060.11**
6,35	3,18	25,4	63,5	6,35	10	**199.008.11**
8	4	32	80	8	10	**199.081.11**
9,52	4,76	28,57	76,2	9,52	10	**199.504.11**
10	5	32	80	10	10	**199.100.11**
12	6	35	80	12	10	**199.120.11**
12,7	6,35	31,75	76,2	12,7	10	**199.505.11**
15,88	7,94	57,15	109,5	15,88	1	**199.509.11**
16	8	55	110	16	1	**199.160.11**
19,05	9,52	57,15	109,5	19,05	1	**199.511.11**

Caratteristiche tecniche:
- Micrograna di carburo integrale di alta qualità
- 2 taglienti elicoidali positivi HW [Z2]
- Finitura ottimale della superficie lavorata
- **Finitura migliore sul lato inferiore del pannello**
- Scarico dei trucioli verso l'alto.

Impiego: per contornare, sezionare e sagomare a misura sul legno massiccio e suoi derivati, anche laminati e materiale plastico con sorprendente efficacia ed alta velocità di avanzamento, pezzi ben serrati al piano di lavoro. Da inserire su mandrini o adattatori per centri di lavoro, macchine punto/punto, pantografi a CNC.

Frese in policristallino a taglienti assiali 40° per sgrossatura

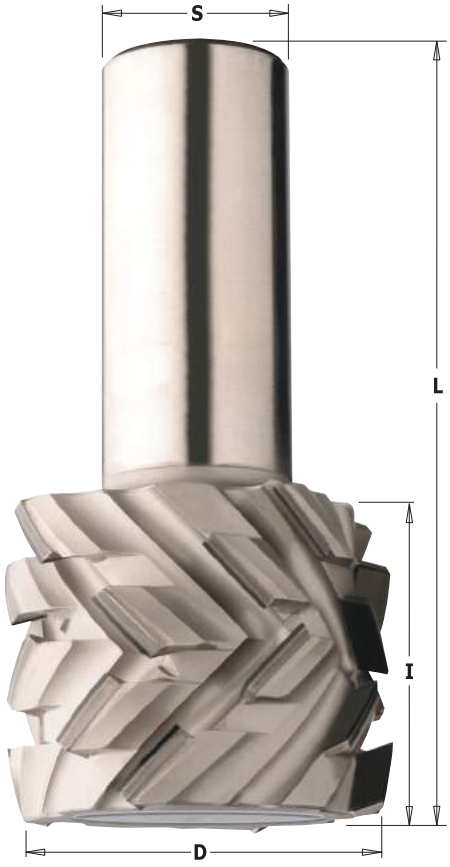

145

DP | Z3+3 | Z4+4 | RH | 40X LONGER LIFE THAN CARBIDE

D mm	I mm	L mm	S mm	Z	Confezione da	CODICE Rotazione destra
☐ 50	23	80	25x55	3+3 (9 DP)	1	**145.501.61**
☐ 50	23	80	25x55	4+4 (12 DP)	1	**145.511.61**
☐ 50	28	85	25x55	3+3 (12 DP)	1	**145.502.61**
☐ 50	28	85	25x55	4+4 (16 DP)	1	**145.512.61**
☐ 50	38	95	25x55	3+3 (18 DP)	1	**145.503.61**
☐ 50	38	95	25x55	4+4 (24 DP)	1	**145.513.61**

☐ **Su richiesta**

Caratteristiche tecniche:
- Realizzata con acciaio speciale ad alta resistenza
- Taglienti assiali 40°
- DP "H4" (policristallino)
- Taglienti riaffilabili (max 10 volte)
- Velocità di avanzamento: max 30m/min

Impiego: per l'utilizzo su tutti i pantografi CNC per effettuare giunzioni, battute, scanalature su melaminici, laminati, MDF, HPL e pannelli impiallacciati e nobilitati.
Alte prestazioni su tutti i tipi di fresature.

Frese elicoidali in diamante policristallino per Nesting (corpo in Densimet®)



143

DP Z3 RH 40X LONGER LIFE THAN CARBIDE

D mm	I mm	L mm	S mm	Z	Confezione da	CODICE Rotazione destra
12	25	70	12x40	3 (9 DP)	1	**143.120.61**
12	31	80	12x40	3 (12 DP)	1	**143.121.61**

Caratteristiche tecniche:
- Corpo in Densimet® a basse vibrazioni.
- Taglienti assiali
- DP "H2,5" (policristallino)
- Taglienti riaffilabili (max 4 volte).
- Velocità di avanzamento 25m/minuto.

Impiego: da utilizzare su tutti i pantografi CNC per effettuare giunzioni, battute, scanalature su melaminici, laminati, MDF, HPL e pannelli impiallacciati e nobilitati. Alte prestazioni su tutti i tipi di fresature.

Ø12mm Truciolare rivestito in plastica

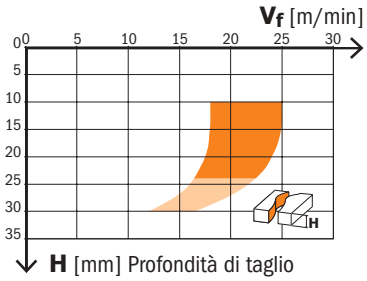

24000 RPM
Fattore di correzione Vf: MDF=0.8
Pre-finitura MDF=1.2
Truciolare senza rivestimento=1.1
Impiallacciato traverso vena=0.7

Frese in policristallino a taglienti elicoidali

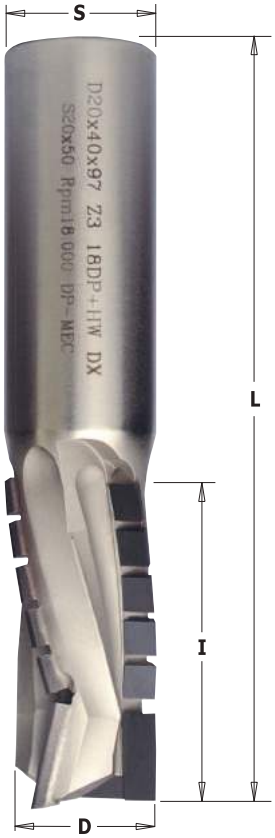

143

DP Z3 RH 40X LONGER LIFE THAN CARBIDE

D mm	I mm	L mm	S mm	Z	Confezione da	CODICE Rotazione destra
18	25	82	20x50	3 (10 DP+1 HW)	1	**143.180.61**
18	30	87	20x50	3 (13 DP+1 HW)	1	**143.181.61**
18	35	92	20x50	3 (15 DP+1 HW)	1	**143.182.61**
20	25	82	20x50	3 (10 DP+1 HW)	1	**143.200.61**
20	30	85	20x50	3 (13 DP+1 HW)	1	**143.201.61**
20	35	92,5	20x50	3 (15 DP+1 HW)	1	**143.202.61**
20	40	97	20x50	3 (18 DP+1 HW)	1	**143.203.61**
20	45	102	20x50	3 (21 DP+1 HW)	1	**143.204.61**
20	50	106,5	20x50	3 (24 DP+1 HW)	1	**143.205.61**
20	55	111	20x50	3 (27 DP+1 HW)	1	**143.206.61**
20	60	116,5	20x50	3 (30 DP+1 HW)	1	**143.207.61**
20	65	121,5	20x50	3 (31 DP+1 HW)	1	**143.208.61**
22	30	92	25x50	3 (13 DP+1 HW)	1	**143.220.61**
☐ 22	35	97	25x50	3 (15 DP+1 HW)	1	**143.221.61**
22	40	102	25x50	3 (18 DP+1 HW)	1	**143.222.61**
☐ 22	45	107	25x50	3 (21 DP+1 HW)	1	**143.223.61**
22	50	112	25x50	3 (24 DP+1 HW)	1	**143.224.61**
☐ 22	55	117	25x50	3 (27 DP+1 HW)	1	**143.225.61**
22	60	122	25x50	3 (30 DP+1 HW)	1	**143.226.61**
☐ 22	65	127	25x50	3 (31 DP+1 HW)	1	**143.227.61**
☐ 22	70	132	25x50	3 (36 DP+1 HW)	1	**143.228.61**

☐ **Su richiesta**

Caratteristiche tecniche:
- Realizzata con acciaio speciale ad alta resistenza
- Taglienti assiali
- DP "H4" (policristallino)
- Tagliente in HW a forare in interpolazione (Asse Z)
- Taglienti riaffilabili (max 10 volte)
- Velocità di avanzamento: max 25m/min

Impiego: per l'utilizzo su tutti i pantografi CNC per effettuare giunzioni, battute, scanalature su melaminici, laminati, MDF, HPL e pannelli impiallacciati e nobilitati.
Alte prestazioni su tutti i tipi di fresature.

Ø18-20mm Truciolare rivestito in plastica

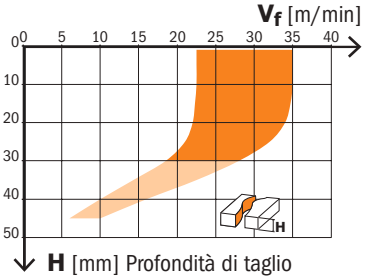

24000 RPM
Fattore di correzione Vf: MDF=0.8
Patinato=0.8

Ø20-22mm Truciolare rivestito in plastica

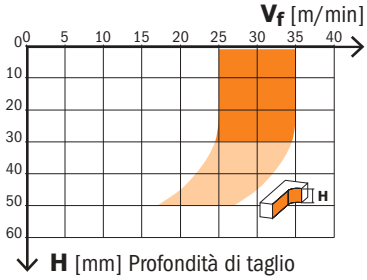

24000 RPM
Profondità di taglio=0.5-6mm
Fattore di correzione Vf: MDF=0.9
Patinato=0.8
Impiallacciato traverso vena=0.8

I risultati esposti in questi diagrammi sono puramente empirici, meramente basati su calcoli ipotetici e informativi.
Ogni applicazione potrebbe richiedere diversi parametri a seconda dei materiali in uso e delle condizioni del macchinario.
CMT non è responsabile dei danni, diretti o indiretti, conseguenti a difetti o errori causati da questo diagramma.

Frese in policristallino a taglienti assiali

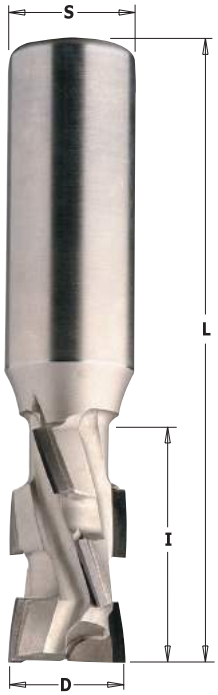

142

DP | Z2+2 | RH | 40X LONGER LIFE THAN CARBIDE

D mm	I mm	L mm	S mm	Z	Confezione da	CODICE Rotazione destra
20	27	85	20x50	2+2 (6 DP+1 HW)	1	**142.200.61**
20	36	95	20x50	2+2 (8 DP+1 HW)	1	**142.201.61**
20	45	105	20x50	2+2 (10 DP+1 HW)	1	**142.202.61**
20	55	115	20x50	2+2 (12 DP+1 HW)	1	**142.203.61**
25	27	90	25x55	2+2 (6 DP+1 HW)	1	**142.250.61**
25	36	100	25x55	2+2 (8 DP+1 HW)	1	**142.251.61**
25	45	110	25x55	2+2 (10 DP+1 HW)	1	**142.252.61**
25	55	120	25x55	2+2 (12 DP+1 HW)	1	**142.253.61**

Caratteristiche tecniche:
- Realizzata con acciaio speciale ad alta resistenza
- Taglienti assiali
- DP "H2,5" (policristallino)
- Tagliente in HW a forare in interpolazione (Asse Z)
- Taglienti riaffilabili (max 3 volte)
- Velocità di avanzamento: max 10m/min

Impiego: per l'utilizzo su tutti i pantografi CNC per effettuare giunzioni, battute, scanalature su melaminici, laminati, MDF, HPL e pannelli impiallacciati e nobilitati.

Ø20-25mm Truciolare rivestito in plastica

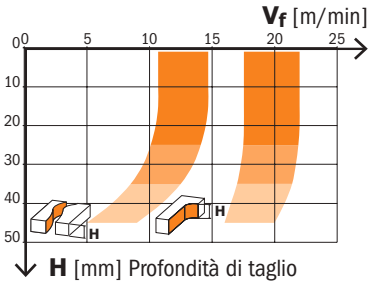

18000 RPM
Profondità di taglio=0.5-2mm
Fattore di correzione Vf: MDF=0.6
Impiallacciato traverso vena=0.7

Frese in policristallino a taglienti assiali 20°

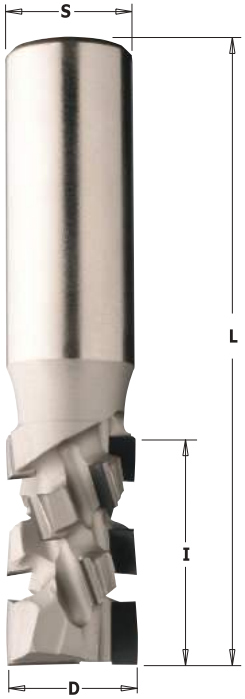

142

DP | Z2+2 | RH | 40X LONGER LIFE THAN CARBIDE

D mm	I mm	L mm	S mm	Z	Confezione da	CODICE Rotazione destra
20	25	85	20x45	2+2 (8 DP+1 HW)	1	**142.720.61**
20	30	90	20x45	2+2 (10 DP+1 HW)	1	**142.721.61**
20	35	95	20x45	2+2 (12 DP+1 HW)	1	**142.722.61**
20	40	100	20x45	2+2 (14 DP+1 HW)	1	**142.723.61**
20	45	105	20x45	2+2 (16 DP+1 HW)	1	**142.724.61**
20	50	110	20x45	2+2 (18 DP+1 HW)	1	**142.725.61**
20	55	115	20x45	2+2 (20 DP+1 HW)	1	**142.726.61**

Caratteristiche tecniche:
- Realizzata con acciaio speciale ad alta resistenza
- Taglienti assiali 20°
- DP "H4" (policristallino)
- Tagliente in HW a forare in interpolazione (Asse Z)
- Taglienti riaffilabili (max 8-10 volte)
- Velocità di avanzamento: max 20m/min

Impiego: per l'utilizzo su tutti i pantografi CNC per effettuare giunzioni, battute, scanalature su melaminici, laminati, MDF, HPL e pannelli impiallacciati e nobilitati.

Ø20-25mm Truciolare rivestito in plastica

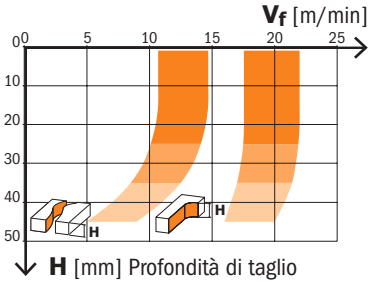

18000 RPM
Profondità di taglio 0.5-2mm
Fattore di correzione Vf: MDF=0.6
Impiallacciato traverso vena=0.7

I risultati esposti in questi diagrammi sono puramente empirici, meramente basati su calcoli ipotetici e informativi.
Ogni applicazione potrebbe richiedere diversi parametri a seconda dei materiali in uso e delle condizioni del macchinario.
CMT non è responsabile dei danni, diretti o indiretti, conseguenti a difetti o errori causati da questo diagramma.

Frese in policristallino a taglienti assiali



140

DP | Z1+1 | RH | 40X LONGER LIFE THAN CARBIDE

D mm	I mm	L mm	S mm	Z	Confezione da	CODICE Rotazione destra
10	25	72	12x40	1+1 (3 DP+1 HW)	1	**140.03956**
12	27	75	12x40	1+1 (3 DP+1 HW)	1	**140.120.61**
12	35	85	12x40	1+1 (4 DP+1 HW)	1	**140.121.61**
12,7	27	75	12,7x40	1+1 (3 DP+1 HW)	1	**140.127.61**
12,7	35	85	12,7x40	1+1 (4 DP+1 HW)	1	**140.128.61**
15,87	27	85	15,87x50	1+1 (3 DP+1 HW)	1	**140.158.61**
15,87	45	103	15,87x50	1+1 (5 DP+1 HW)	1	**140.159.61**
16	27	85	16x50	1+1 (3 DP+1 HW)	1	**140.160.61**
16	35	93	16x50	1+1 (4 DP+1 HW)	1	**140.161.61**
18	27	85	20x50	1+1 (3 DP+1 HW)	1	**140.180.61**
18	35	95	20x50	1+1 (4 DP+1 HW)	1	**140.181.61**
18	45	105	20x50	1+1 (5 DP+1 HW)	1	**140.182.61**
19,05	27	85	19,05x50	1+1 (3 DP+1 HW)	1	**140.190.61**
19,05	45	105	19,05x50	1+1 (5 DP+1 HW)	1	**140.192.61**
20	27	85	20x50	1+1 (3 DP+1 HW)	1	**140.200.61**
20	35	95	20x50	1+1 (4 DP+1 HW)	1	**140.201.61**
20	45	105	20x50	1+1 (5 DP+1 HW)	1	**140.202.61**
20	55	115	20x50	1+1 (6 DP+1 HW)	1	**140.203.61**

Caratteristiche tecniche:
- Realizzata con acciaio speciale ad alta resistenza
- Taglienti assiali
- DP "H2,5" (policristallino)
- 1 tagliente HW a forare
- Taglienti riaffilabili (max 3 volte)
- Velocità massima di avanzamento 5m/minuto.

Impiego: per contornare e sezionare materiali duri e abrasivi quali laminati, MDF e nobilitati.
Da inserire su mandrini o adattatori per centri di lavoro, macchine punto/punto, pantografi a CNC.

I risultati esposti in questi diagrammi sono puramente empirici, meramente basati su calcoli ipotetici e informativi.
Ogni applicazione potrebbe richiedere diversi parametri a seconda dei materiali in uso e delle condizioni del macchinario.
CMT non è responsabile dei danni, diretti o indiretti, conseguenti a difetti o errori causati da questo diagramma.

Ø10-12,7mm Truciolare rivestito in plastica

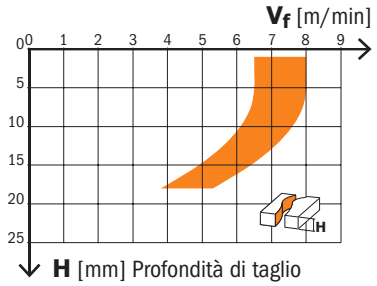

24000 RPM
Fattore di correzione Vf: MDF=0.8
Impiallacciato traverso vena=0.7
Truciolare senza rivestimento=1.1

Ø15,87-20mm Truciolare rivestito in plastica

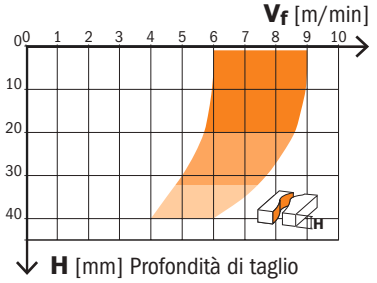

18000 RPM
Fattore di correzione Vf: MDF=0.8
Impiallacciato traverso vena=0.7
Truciolare senza rivestimento=1.1

Frese in policristallino a taglienti assiali 45°

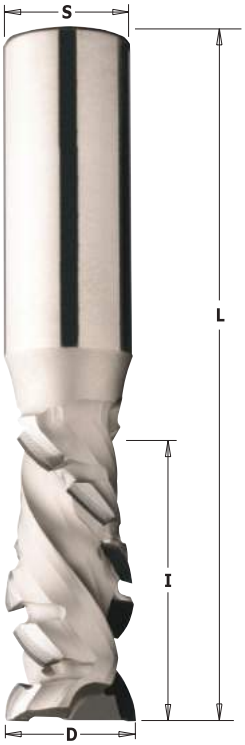

140

DP | Z1+1 | RH | 40X LONGER LIFE THAN CARBIDE

D mm	I mm	L mm	S mm	Z	Confezione da	CODICE Rotazione destra
20	25	85	20x50	1+1 (6 DP+1 HW)	1	**140.720.61**
20	35	95	20x50	1+1 (8 DP+1 HW)	1	**140.721.61**
20	45	105	20x50	1+1 (9 DP+1 HW)	1	**140.722.61**

Caratteristiche tecniche:
- Realizzata con acciaio speciale ad alta resistenza
- Taglienti assiali 45°
- DP "H4" (policristallino)
- 1 tagliente HW a forare
- Taglienti riaffilabili (max 8-9 volte)
- Velocità massima di avanzamento 5m/minuto.

Impiego: per contornare e sezionare materiali duri e abrasivi quali laminati, MDF e nobilitati.
Da inserire su mandrini o adattatori per centri di lavoro, macchine punto/punto, pantografi a CNC.

Ø20mm Truciolare rivestito in plastica

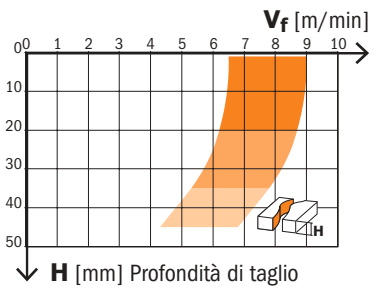

18000 RPM
Fattore di correzione Vf: MDF=0.8
Impiallacciato traverso vena=0.7
Truciolare senza rivestimento=1.1

Frese in policristallino a tagliente assiale

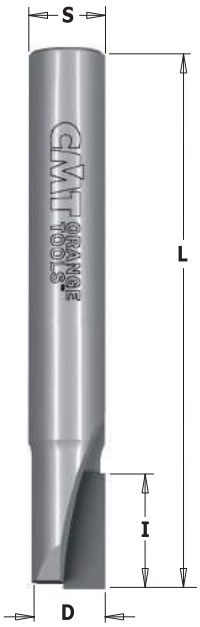

141 (corpo in HWM)

DP | Z1 | RH | 40X LONGER LIFE THAN CARBIDE

D mm	I mm	L mm	S mm	Z	Confezione da	CODICE Rotazione destra
6	10	60	6	1 neg.	1	**141.260.61**
8	15	65	8	1 neg.	1	**141.280.61**
10	15	65	10	1 neg.	1	**141.300.61**
12	20	70	12	1 neg.	1	**141.320.61**

Caratteristiche tecniche:
- Realizzata con corpo in micrograna di carburo integrale di alta qualità
- Tagliente assiale negativo
- DP "H3" (policristallino)
- Tagliente riaffilabile (max 3/4 volte)
- Avanzamento su MDF 3-4m/minuto per fresa Ø6 eØ8mm e 4-5m/minuto per fresa Ø10 e Ø12mm

Impiego: per l'utilizzo su pantografi CNC per forare, contornare e sezionare su pannelli impiallacciati e derivati del legno. Da inserire su mandrini o adattatori per centri di lavoro, macchine punto/punto, pantografi a CNC.



Tagliente negativo

Frese in policristallino a tagliente diritto



141

DP | Z1+1 | Z1 | RH | 40X LONGER LIFE THAN CARBIDE

D mm	I mm	L mm	S mm	Z	Confezione da	CODICE Rotazione destra
6	8	65	12x40	1	1	**141.060.61**
8	12	65	12x40	1	1	**141.080.61**
*10	22	75	12x40	1+1	1	**141.101.61**

Caratteristiche tecniche:
- Realizzata con acciaio speciale ad alta resistenza
- Tagliente diritto
- DP "H2,5" (policristallino)
- Tagliente riaffilabile (max 3 volte)
- Velocità di avanzamento da 4m/minuto

Impiego: per l'utilizzo su pantografi CNC per forare, contornare e sezionare su pannelli impiallacciati e derivati del legno. Da inserire su mandrini o adattatori per centri di lavoro, macchine punto/punto, pantografi a CNC.

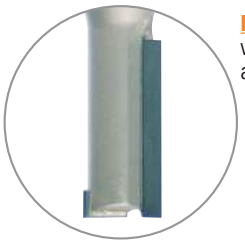

*** Costruzione Z1+1 per codice 141.101.61**

Frese a taglienti diritti per pantografo in HWM micrograna

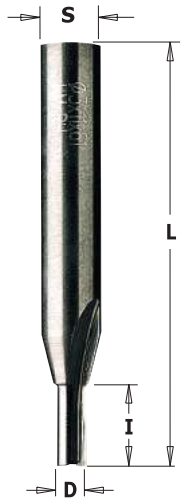

174

HWM | Z2+1 | RH

D mm	I mm	L mm	S mm	Confezione da	CODICE Rotazione destra
3	10	55	8	10	**174.030.11**
4	10	55	8	10	**174.040.11**
5	12	55	8	10	**174.050.11**
6	14	55	8	10	**174.060.11**
7	20	55	8	10	**174.070.11**

Caratteristiche tecniche:
- Micrograna di carburo integrale di alta qualità
- 2 taglienti con rettifica radiale [Z2]
- 1 tagliente HW [Z1] a forare

Frese a taglienti diritti per pantografo





174

HW | Z2+1 | RH

D mm	I mm	L mm	S mm	Confezione da	CODICE Rotazione destra
8	20	55	8	10	**174.080.11**
8	30	70	8	10	**174.081.11**
8	40	90	8	10	**174.082.11**
9	20	55	8	10	**174.090.11**
10	20	60	8	10	**174.100.11**
10	30	70	8	10	**174.102.11**
10	40	90	8	10	**174.101.11**
11	20	60	8	10	**174.110.11**
12	20	60	8	10	**174.120.11**
12	30	70	8	10	**174.122.11**
12	40	90	8	10	**174.121.11**
13	20	60	8	10	**174.130.11**
14	20	60	8	10	**174.140.11**
14	30	70	8	10	**174.142.11**
14	40	90	8	10	**174.141.11**
15	20	60	8	10	**174.150.11**
16	20	70	8	10	**174.160.11**
16	30	70	8	10	**174.162.11**
16	40	90	8	10	**174.161.11**
18	20	70	8	10	**174.180.11**
18	30	70	8	10	**174.181.11**
18	40	80	8	10	**174.182.11**
19	20	70	8	10	**174.190.11**
20	20	70	8	10	**174.200.11**
20	30	70	8	10	**174.201.11**
20	40	90	8	10	**174.202.11**
22	20	70	8	10	**174.220.11**
22	30	70	8	10	**174.221.11**
22	40	90	8	10	**174.222.11**
new 23,5	20	70	8	10	**174.235.11**
24	20	70	8	10	**174.240.11**
24	30	70	8	10	**174.241.11**
24	40	90	8	10	**174.242.11**
25	20	70	8	10	**174.250.11**
26	20	70	8	10	**174.260.11**
26	30	70	8	10	**174.261.11**
28	20	70	8	10	**174.280.11**
28	30	70	8	10	**174.281.11**
29	20	70	8	10	**174.290.11**
30	20	70	8	10	**174.300.11**

Caratteristiche tecniche:
- Realizzato con acciaio speciale ad alta resistenza
- 2 taglienti HW [Z2] e 1 tagliente HW a forare

Impiego: per forare e contornare su legno massiccio e suoi derivati, anche laminati e materiale plastico. Da inserire su mandrini o adattatori per centri di lavoro, macchine punto/punto, pantografi CNC.

Frese a taglienti diritti per pantografo

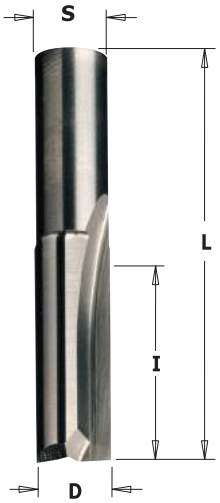



112

HW | HWM | Z2+1 | RH

D mm	I mm	L mm	S mm	CONFEZIONE DA	CODICE Rotazione destra
3	10	48	9,5	50	**112.030.11**
4	10	48	9,5	50	**112.040.11**
5	12	39	9,5	50	**112.050.11**
6	14	41	9,5	50	**112.060.11**
7	16	43	9,5	50	**112.070.11**
8	18	48	9,5	50	**112.080.11**
8	30	60	9,5	50	**112.081.11**
9	20	52	9,5	50	**112.090.11**
10*	22	52	9,5	50	**112.100.11**
10*	35	65	9,5	50	**112.101.11**
11*	26	52	9,5	10	**112.110.11**
12*	26	52	9,5	10	**112.120.11**

*** Realizzata con acciaio speciale ad alta resistenza**
2 taglienti HW [Z2]

CARATTERISTICHE TECNICHE:
- Micrograna di carburo integrale di alta qualità
- 2 taglienti con rettifica radiale HW [Z2]
- 1 tagliente HW [Z1] a forare

Frese a taglienti diritti per pantografo





113

HW | Z2+1 | RH

D mm	I mm	L mm	S mm	CONFEZIONE DA	CODICE Rotazione destra
12	26	52	12	10	**113.120.11**
12	40	70	12	10	**113.121.11**
13	26	52	12	10	**113.130.11**
14	28	56	12	10	**113.140.11**
14	40	72	12	10	**113.141.11**
15	32	60	12	10	**113.150.11**
16	32	60	12	10	**113.160.11**
16	40	72	12	10	**113.161.11**
17	35	64	12	10	**113.170.11**
18	35	64	12	10	**113.180.11**
19	38	68	12	1	**113.190.11**
20	38	68	12	1	**113.200.11**
22	40	72	12	1	**113.220.11**
24	40	72	12	1	**113.240.11**
25	40	72	12	1	**113.250.11**
26	42	74	12	1	**113.260.11**
28	42	74	12	1	**113.280.11**
30	42	74	12	1	**113.300.11**

CARATTERISTICHE TECNICHE:
- Realizzata con acciaio speciale ad alta resistenza
- 2 taglienti HW [Z2]
- 1 tagliente HW [Z1] a forare

IMPIEGO: per forare e contornare su legno massiccio e suoi derivati, anche laminati e materiale plastico. Da inserire su mandrini o adattatori per centri di lavoro, macchine punto/punto, pantografi a CNC.



Con tagliente HW centrale a forare

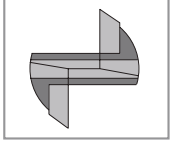

175

HW HWM Z2+1 RH

D mm	I mm	L mm	S mm	Confezione da	CODICE Rotazione destra
• 4	10	65	10	50	**175.040.11**
• 5	12	65	10	50	**175.050.11**
• 6	14	65	10	50	**175.060.11**
• 7	17	65	10	50	**175.070.11**
8	20	65	10	50	**175.080.11**
10	25	70	10	50	**175.100.11**
12	25	70	10	10	**175.120.11**
14	25	70	10	10	**175.140.11**
15	25	70	10	10	**175.150.11**
16	25	70	10	10	**175.160.11**
18	25	70	10	10	**175.180.11**
20	25	70	10	10	**175.200.11**
22	25	70	10	10	**175.220.11**
24	25	70	10	10	**175.240.11**
25	25	70	10	10	**175.250.11**
26	25	70	10	10	**175.260.11**
30	25	70	10	10	**175.300.11**
35	25	70	10	10	**175.350.11**

• **HWM**

176

HW Z2+1 RH

D mm	I mm	L mm	S mm	Confezione da	CODICE Rotazione destra
10	40	87	10	10	**176.100.11**
12	40	87	10	10	**176.120.11**
14	40	87	10	10	**176.140.11**
15	40	87	10	10	**176.150.11**
16	40	87	10	10	**176.160.11**
18	40	87	10	10	**176.180.11**
20	40	87	10	10	**176.200.11**

Caratteristiche tecniche:
- Realizzata con acciaio speciale ad alta resistenza
- 2 taglienti HW [Z2]
- 1 tagliente HW [Z1] a forare

Impiego: per forare e contornare su legno massiccio e suoi derivati, anche laminati e materiale plastico. Da inserire su mandrini o adattatori per centri di lavoro, macchine punto/punto, pantografi CNC.



177

HW Z2+1 RH

D mm	I mm	L mm	S mm	Confezione da	CODICE Rotazione destra
10	35	90	12	10	**177.100.11**
12	35	90	12	10	**177.120.11**
12	50	100	12	10	**177.121.11**
14	35	90	12	10	**177.140.11**
16	35	90	12	10	**177.160.11**
16	60	110	12	10	**177.161.11**
18	35	90	12	10	**177.180.11**
18	60	110	12	10	**177.181.11**
20	35	90	12	10	**177.200.11**
22	35	90	12	10	**177.220.11**
24	35	90	12	10	**177.240.11**
25	35	90	12	10	**177.250.11**
26	35	90	12	10	**177.260.11**
28	35	90	12	10	**177.280.11**
30	35	90	12	10	**177.300.11**
35	35	90	12	10	**177.350.11**

Caratteristiche tecniche:
- Realizzata con acciaio speciale ad alta resistenza
- 2 taglienti HW [Z2]
- 1 tagliente HW [Z1] a forare

Impiego: per forare e contornare su legno massiccio e suoi derivati, anche laminati e materiale plastico. Da inserire su mandrini o adattatori per centri di lavoro, macchine punto/punto, pantografi CNC.

Con tagliente HW centrale a forare



Frese a taglienti diritti con coltellini intercambiabili

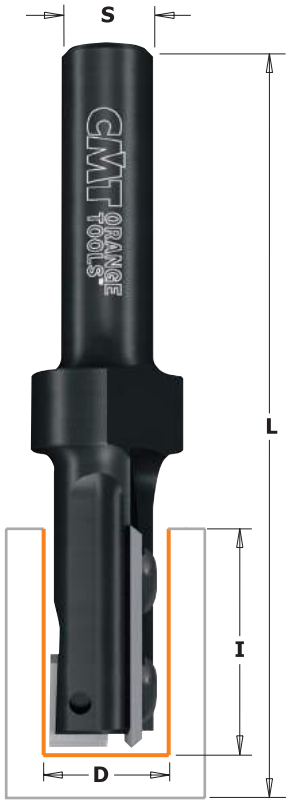

653

INSERT CARBIDE · MEC · Z1+1 · RH · 2X LONGER LIFE

D mm	I mm	L mm	S mm	Coltelli laterale	Coltelli a forare	Confezione da	CODICE Rotazione destra
16	28,3	92	20	790.283.12	790.075.00	10	**653.661.11**
16	48,3	111,5	20	790.483.12	790.075.00	10	**653.662.11**
18	48,3	111,5	20	790.483.12	790.075.00	10	**653.681.11**
20	48,3	111,5	20	790.483.12	790.096.00	10	**653.701.11**

Ricambi

790.075.00	Coltelli 7,5x12x1,5mm
790.096.00	Coltelli 9,6x12x1,5mm
790.283.12	Coltelli 28,3x12x1,5mm
790.483.12	Coltelli 48,3x12x1,5mm
990.072.00	Vite Torx M3,5x3,5mm
990.074.00	Vite Torx M4x3,5mm
990.075.00	Vite Torx M4x6mm
991.061.00	Chiave Torx T15

CORRETTO POSIZIONAMENTO DEL COLTELLO

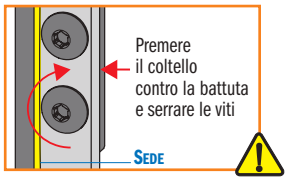

Caratteristiche tecniche:
- Acciaio speciale ad alta resistenza
- 2 taglienti [Z1+1]

Impiego: fresa a taglienti diritti di alta precisione con coltello inclinato intercambiabile e coltello laterale fissato tramite vite speciale Torx. Adatta per fresature e rifiniture, tagli inclinati e scanalature su pannelli (laminati in truciolare, MDF) e legno duro. Da utilizzare su fresatrici portatili e macchine punto/punto, pantografi a CNC.

Frese livellatrice con coltellini intercambiabili



663

INSERT CARBIDE · MEC · Z3 · RH · 4X LONGER LIFE

D mm	I mm	L mm	S mm	Confezione da	CODICE Rotazione destra	*Ricambi*	
60	12	80	12x50	1	**663.004.11**	790.120.03	990.075.00
80	12	90	20x60	1	**663.003.11**	790.120.03	990.075.00

Ricambi

991.061.00	Chiave Torx T15
990.036.00	Vite TE M8x25mm (solo per articolo 663.003.11)
990.020.00	Dado esagonale per alberi filettati M8 (solo per articolo 663.003.11)

La vite 990.036.00 e il dado 990.020.00 (sull'attacco) sono indicati solo per l'articolo 663.003.11

Caratteristiche tecniche:
- Realizzate in acciaio speciale ad alta resistenza
- 3 taglienti [Z3]

Impiego: nuova fresa per pantografo a CNC, ideale la rimozione veloce di materiale su grandi superfici con buona finitura sul fondo del taglio. Da utilizzare con legni duri e teneri, truciolari e MDF. La fresa utilizza coltellini reversibili HWM a 4 taglienti. Soluzione economicamente conveniente se confrontata con le frese saldo brasate e quelle elicoidali in metallo duro integrali.

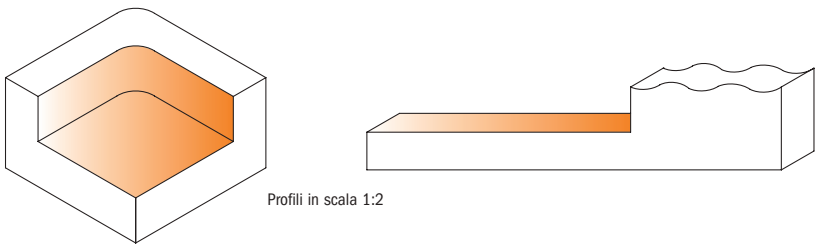

Profili in scala 1:2

Fresa livellatrice con coltellini intercambiabili



663

INSERT CARBIDE · MEC · Z3 · RH · 4X LONGER LIFE

D mm	I mm	L mm	S mm	CONFEZIONE DA	CODICE Rotazione destra	Ricambi	
38	12	60	12x35	1	**663.005.11**	790.120.03	990.075.00

Ricambi **991.061.00** Chiave Torx T15

CARATTERISTICHE TECNICHE:
- Realizzate in acciaio speciale ad alta resistenza
- 3 taglienti [Z3]

IMPIEGO: nuova fresa per pantografo a CNC, ideale la rimozione veloce di materiale su grandi superfici con buona finitura sul fondo del taglio. Utilizzato con legni duri e teneri, truciolari e MDF. La fresa utilizza coltellini reversibili HWM a 4 taglienti. Soluzione economicamente conveniente se confrontata con le frese saldo brasate e quelle elicoidali in metallo duro integrali.

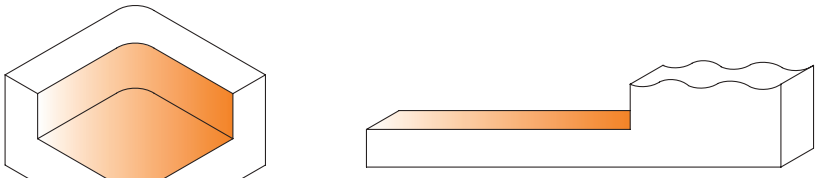

Profili in scala 1:2

Corpo fresa coltelli profilati per macchine CNC



663.301

SP · MEC · Z2 · RH

D mm	I mm	L mm	S mm	CONFEZIONE DA	CODICE Rotazione destra
65	40-50	93	20	1	**663.301.11**

Ricambi
692.999.01 38x15x16mm cuneo di serraggio
990.068.00 Vite TCEI M5x5mm
991.064.00 Chiave esagonale 4mm

CARATTERISTICHE TECNICHE:
- Corpo in acciaio ad alta resistenza
- 2 taglienti [Z2]
  Coltelli 40x4mm e 50x4mm

IMPIEGO: profilatura universale di legno massello su macchine CNC.
Per lunghezza di taglio di 40mm e 50mm (serie 690). I coltelli sagomati sono ordinabili e utilizzabili esclusivamente in coppia. Per fresatrici ad avanzamento meccanico.

CONSIGLI UTILI: per una maggiore sicurezza, utilizzando coltelli da 50mm, si consiglia di eseguire la lavorazione in più passaggi.

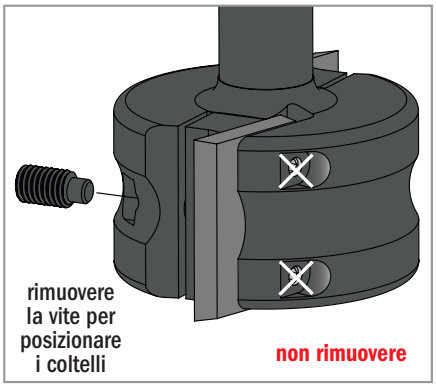

La fresa è fornita senza coltelli. I coltelli vanno acquistati separatamente.

DA UTILIZZARE CON CONTELLI SERIE 690 (VEDERE PAG. 116~129)

690.000 · 690.001 · 690.002

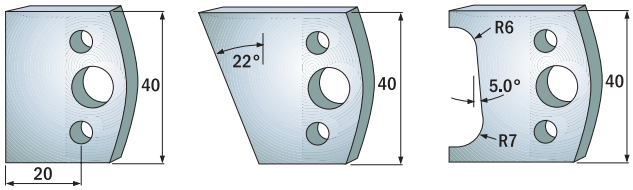

Coltelli sagomati, lunghezza di taglio=40mm (serie **690**)

690.500 · 690.501 · 690.502

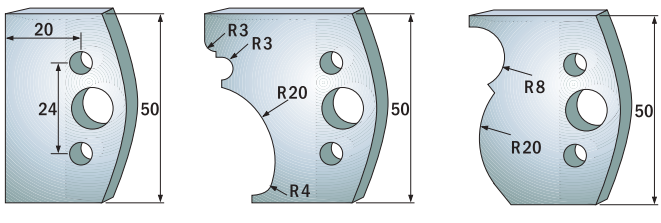

Coltelli sagomati, lunghezza di taglio=50mm (serie **690.5**)

Frese per smussare con coltellini intercambiabili



663.201

INSERT CARBIDE · MEC · Z2 · RH · 2X LONGER LIFE

D mm	D_Max 45° mm	I mm	A	L mm	S mm	CONF. DA	CODICE Rotazione destra
85	102	39,5	0°-45° - 0°+90°	92	20	1	**663.201.11**

Ricambi

790.395.12	Coltelli 39,5x12x1,5mm
663.999.01	Cuneo 38x6x12mm
990.087.00	Vite STEI M6x8mm (con perno 4x2mm)
991.067.00	Chiave esagonale 3mm
663.999.02	kit 3 pz. (2 cunei + 1 vite) per blocco rotazione
990.099.00	Vite TCEI M8x25mm
990.023.00	Dado M8 (4mm)
991.081.00	Chiave esagonale "T" 4mm

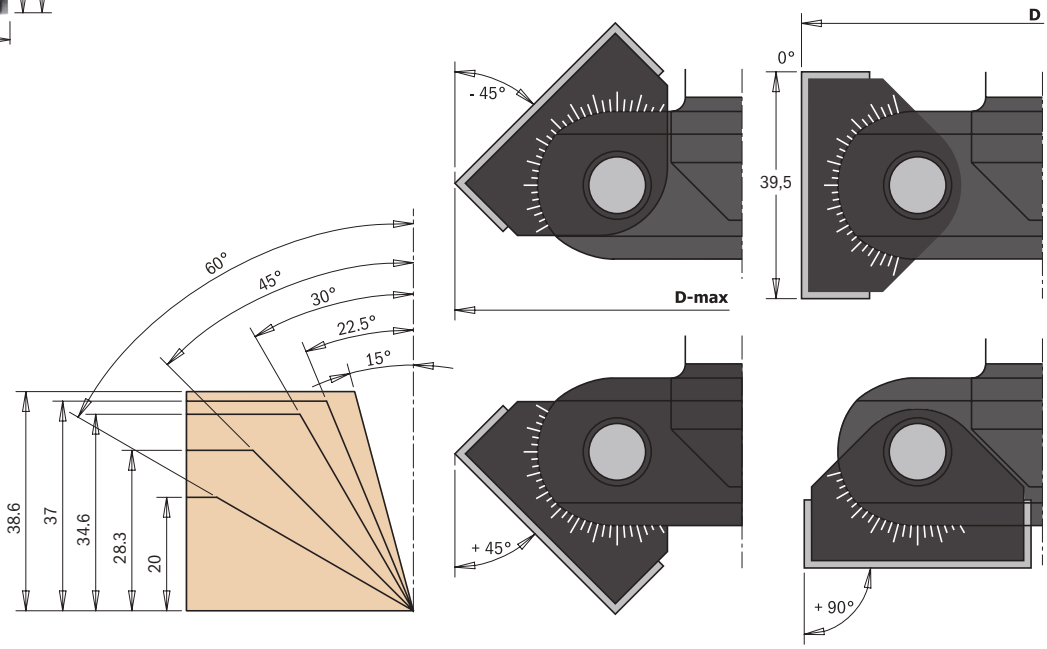

CARATTERISTICHE TECNICHE:
- corpo in acciaio;
- 2 coltelli HWM (Z2);
- tagli periferici e su entrambi i lati;
- portacoltelli regolabili (0~45°alto, 0~90° basso);
- innumerevoli regolazioni ogni 7,5°.

IMPIEGO: per effettuare giunzioni, fresature a gradino e smussi su legno massiccio e pannelli. Adatto per pantografi a CNC con avanzamento meccanico o manuale. **Non effettuare alcun spostamento dell'angolo di smusso durante la sostituzione dei coltelli.**

Frese CNC per scanalature a V, decorazioni e folding



663.101

INSERT CARBIDE · MEC · Z1 · RH · 2X LONGER LIFE

D mm	I mm	L mm	S mm	CONFEZIONE DA	CODICE Rotazione destra
52	25	100	20	1	**663.101.11**

Ricambi

790.360.01	Coltelli 36x12x1,5mm
990.077.00	Vite Torx M3,5x7mm
991.061.00	Chiave Torx T15

Optional

S790.360.03	Coltello sostituibile 36x12x1,5mm HW-SMG (4 taglienti 35°)

CORRETTO POSIZIONAMENTO DEL COLTELLO



CARATTERISTICHE TECNICHE:
- Realizzata con acciaio speciale ad alta resistenza
- 1 tagliente [Z1] HW

IMPIEGO: questa innovativa fresa per pantografo CNC offre una gamma pressoché infinita di possibilità per la realizzazione di scanalature a V, folding, realizzazione di cartelli, di lettere e di bordi smussati. L'utensile monta un coltello HWM reversibile di elevata durezza ideale per la maggior parte delle lavorazioni su truciolare e compensato, ma sono disponibili su richiesta coltelli di maggior durezza per lavorazioni su laminati e MDF.

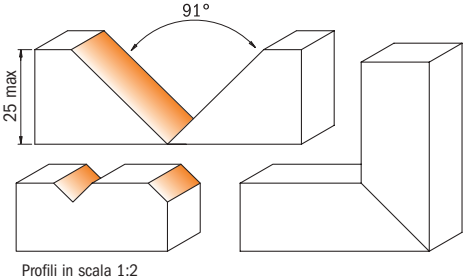

Profili in scala 1:2



616.000.01

INSERT CARBIDE | MEC | Z2 | RH

Progettato per diverse applicazioni su macchine CNC, questo set comprende corpo della fresa e 22 coltelli profilati. Ideale per MDF, laminati, legno impiallacciato, plastica e materiali compositi.

CARATTERISTICHE TECNICHE:
- Coltelli 20x20x2mm
- Si raccomanda di riaffilare i coltelli sul profilo dei taglienti.

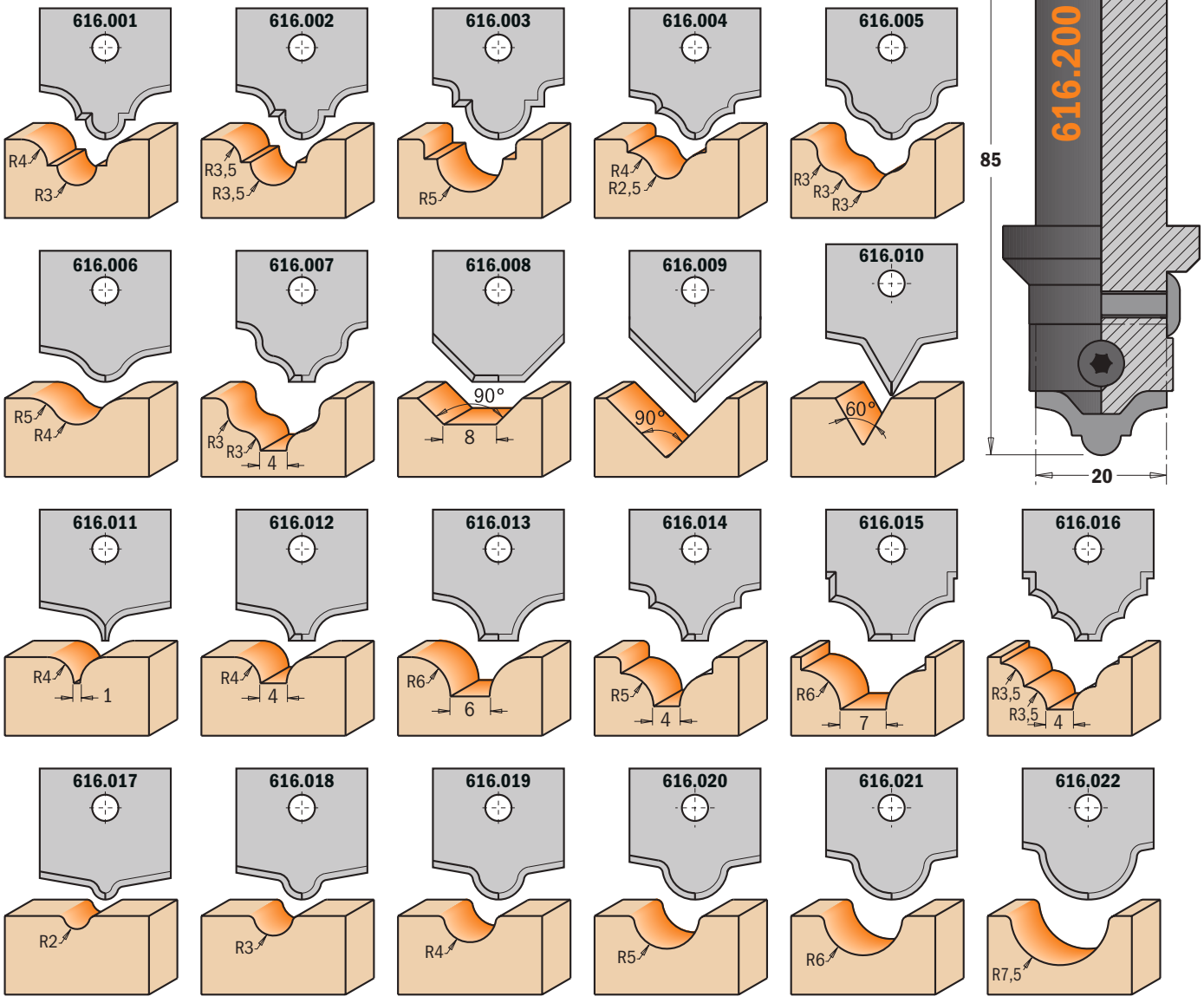

Profili in scala 1:1

DESCRIZIONE	S mm	CONFEZIONE DA	CODICE Rotazione destra	Ricambi		
Set completo per decorazioni su MDF	20	10	**616.000.01**	616.200	990.077.00	991.061.00
Corpo fresa con attacco 20mm (coltelli non inclusi)	20	10	**616.200**		990.077.00	991.061.00
Corpo fresa con attacco 12mm (coltelli non inclusi)	12	10	**616.120**		990.077.00	991.061.00

NOTA: il corpo della fresa e i coltelli profilati vengono venduti anche singolarmente.



615.004.01

INSERT CARBIDE · MEC · Z2 · RH

Il nostro nuovo set da 4 pezzi contiene tutto il necessario per eseguire i profili più popolari su antine in MDF per cucina e bagno. Ogni utensile si compone di corpo in acciaio ad alta resistenza e coltelli in metallo duro di elevatissima qualità. Su ogni corpo possono essere montati 5 diversi coltelli permettendovi di produrre in maniera facile ed economica antine con profili sempre nuovi. L'impiego dei migliori materiali e le strettissime tolleranze in fase di rettifica, affilatura e bilanciatura vi garantiranno di ottenere il massimo dalla vostra macchina CNC.

Ricambi

991.061.00	Chiave Tork T15
990.073.00	Vite Torx M3,5x5mm
990.075.00	Vite Torx M4x6mm
990.077.00	Vite Torx M3,5x7mm



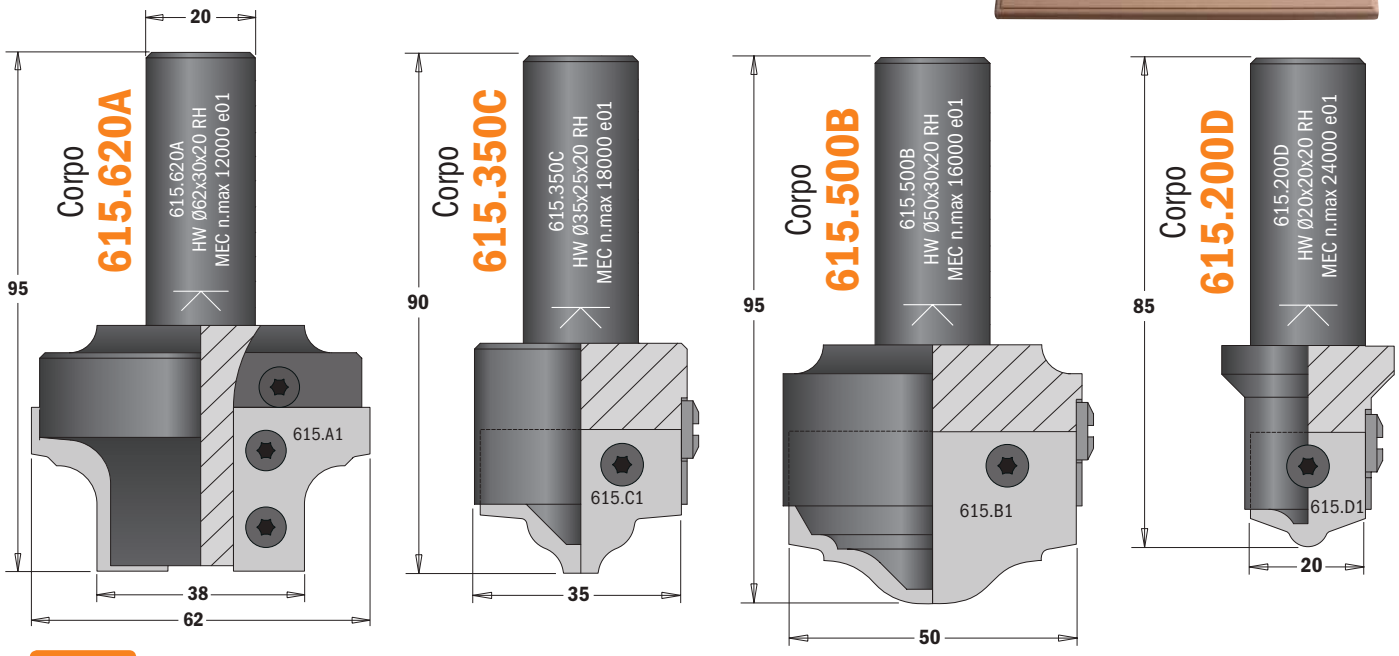

Standard Profilo Nr. 1

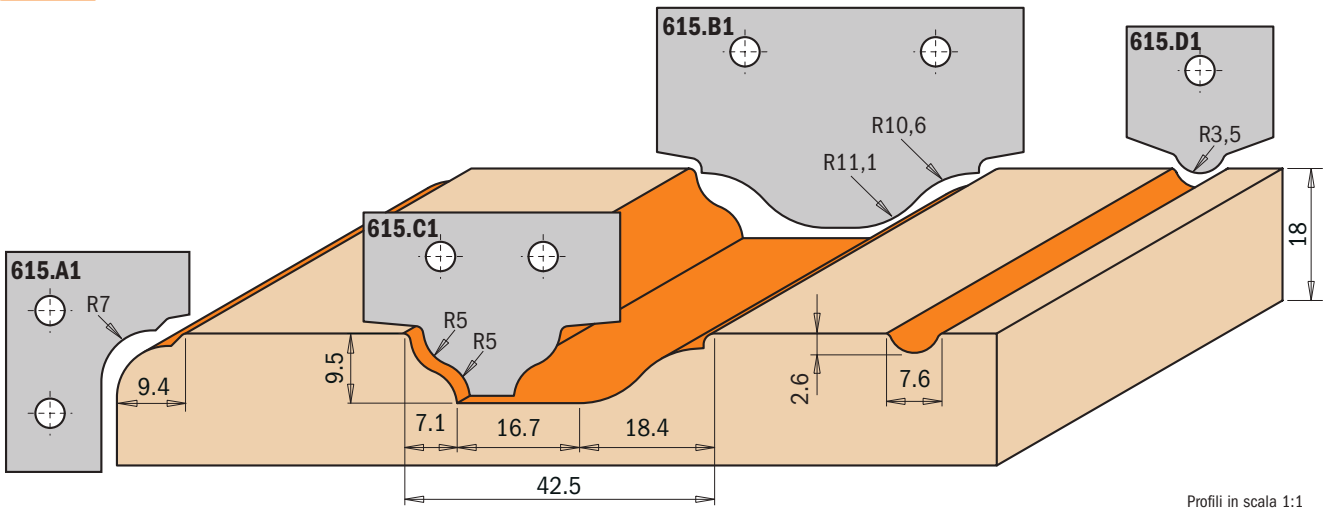

Profili in scala 1:1

Descrizione	S mm	Confezione da	Codice Rotazione destra
Set completo per antine in MDF (Profilo nr. 1 - coltellini inclusi)	20	1	**615.004.01**

Optional

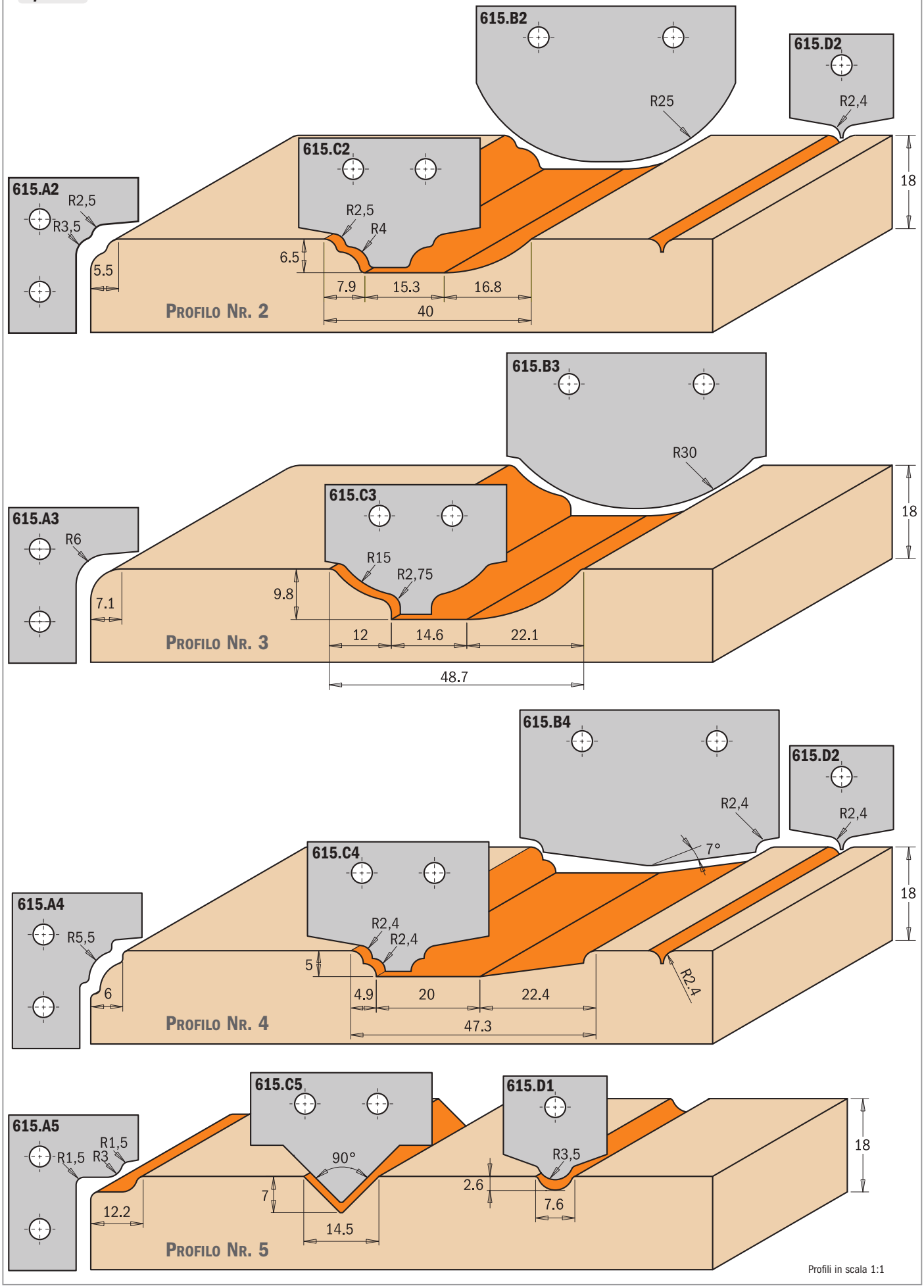
615.B2
R25
615.D2
R2,4
615.C2
R2,5
R4
615.A2
R2,5
R3,5
18
6.5
5.5
7.9
15.3
16.8
40
PROFILO NR. 2
615.B3
R30
615.C3
615.A3
R6
R15
R2,75
18
9.8
7.1
12
14.6
22.1
48.7
PROFILO NR. 3
615.B4
615.D2
R2,4
R2,4
7°
615.C4
615.A4
R5,5
R2,4
R2,4
18
5
6
4.9
20
22.4
R2,4
47.3
PROFILO NR. 4
615.C5
615.D1
615.A5
R1,5
R1,5
R3
90°
R3,5
18
2.6
7
12.2
7.6
14.5
PROFILO NR. 5
Profili in scala 1:1



102

HL Z2R RH LH

D mm	I mm	L mm	S mm	Confezione da	CODICE Rotazione destra	CODICE Rotazione sinistra
6	50	105	16	10	**102.060.31**	**102.060.32**
7	55	110	16	10	**102.070.31**	**102.070.32**
8	60	115	16	10	**102.080.31**	**102.080.32**
9	65	120	16	10	**102.090.31**	**102.090.32**
10	70	125	16	10	**102.100.31**	**102.100.32**
11	75	130	16	10	**102.110.31**	**102.110.32**
12	80	135	16	10	**102.120.31**	**102.120.32**
13	85	140	16	10	**102.130.31**	**102.130.32**
14	90	145	16	10	**102.140.31**	**102.140.32**
15	95	150	16	10	**102.150.31**	**102.150.32**
16	100	155	16	10	**102.160.31**	**102.160.32**
17	105	160	16	10	**102.170.31**	**102.170.32**
18	110	165	16	10	**102.180.31**	**102.180.32**
19	115	170	16	10	**102.190.31**	**102.190.32**
20	120	175	16	10	**102.200.31**	**102.200.32**
22	125	180	16	10	**102.220.31**	**102.220.32**
24	125	180	16	10	**102.240.31**	**102.240.32**

172

D mm	I mm	L mm	S mm	Confezione da	CODICE Rotazione destra	CODICE Rotazione sinistra
6	50	105	13	10	**172.060.31**	**172.060.32**
7	55	110	13	10	**172.070.31**	**172.070.32**
8	60	115	13	10	**172.080.31**	**172.080.32**
9	65	120	13	10	**172.090.31**	**172.090.32**
10	70	125	13	10	**172.100.31**	**172.100.32**
11	75	130	13	10	**172.110.31**	**172.110.32**
12	80	135	13	10	**172.120.31**	**172.120.32**
13	85	140	13	10	**172.130.31**	**172.130.32**
14	90	145	13	10	**172.140.31**	**172.140.32**
15	95	150	13	10	**172.150.31**	**172.150.32**
16	100	155	13	10	**172.160.31**	**172.160.32**
18	110	165	13	10	**172.180.31**	**172.180.32**
20	120	175	13	10	**172.200.31**	**172.200.32**

Caratteristiche tecniche:
- Elevata resistenza dei taglienti all'usura
- 2 taglienti con rompitruciolo HL [Z2R]

Impiego: per scanalature profonde su legno naturale tenero o di media durezza. Da inserire su mandrini nelle macchine combinate.

GUIDA ALLA LAVORAZIONE DI SCANALATURE PROFONDE

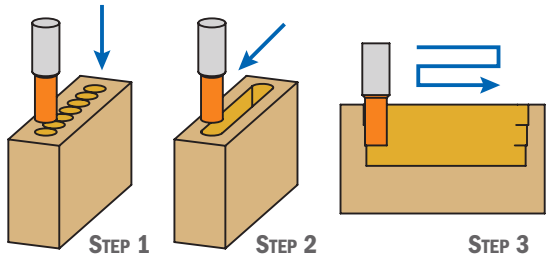



Set con 6 punte diritte per mortasare

102-172

HL Z2R RH LH

Il nostro classico set da 6 punte in acciaio ad alta resistenza con attacco Ø16mm o Ø13mm è lo strumento ideale per mortasare, l'unico capace di darvi un valido aiuto in ogni occasione.

S mm	D mm	Confezione da	CODICE Rotazione destra	CODICE Rotazione sinistra
16	6-8-10-12-14-16	1	**102.001.00**	**102.001.10**
13	6-8-10-12-14-16	1	**172.001.00**	**172.001.10**

Punte a taglienti elicoidali per mortasare con rompitruciolo

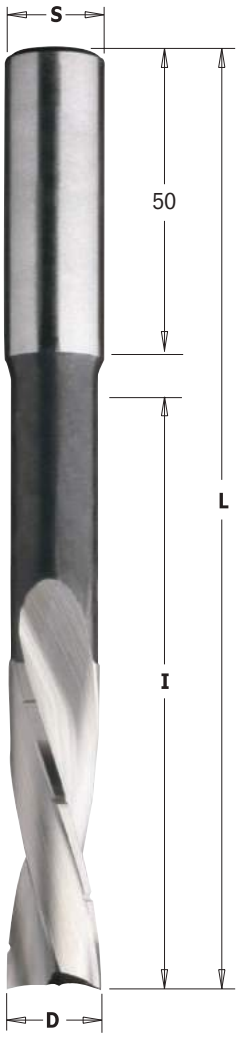

161

HSS Z2R RH LH

D mm	I mm	L mm	S mm	CONFEZIONE DA	CODICE Rotazione destra	CODICE Rotazione sinistra
6	60	120	16	10	**161.060.31**	**161.060.32**
8	70	130	16	10	**161.080.31**	**161.080.32**
10	80	140	16	10	**161.100.31**	**161.100.32**
12	90	150	16	10	**161.120.31**	**161.120.32**
14	100	160	16	10	**161.140.31**	**161.140.32**
16	110	170	16	10	**161.160.31**	**161.160.32**

160

HSS Z2R RH LH

D mm	I mm	L mm	S mm	CONFEZIONE DA	CODICE Rotazione destra	CODICE Rotazione sinistra
6	60	120	13	10	**160.060.31**	**160.060.32**
8	70	130	13	10	**160.080.31**	**160.080.32**
10	80	140	13	10	**160.100.31**	**160.100.32**
12	90	150	13	10	**160.120.31**	**160.120.32**
14	100	160	13	10	**160.140.31**	**160.140.32**
16	110	170	13	10	**160.160.31**	**160.160.32**

CARATTERISTICHE TECNICHE:
- Elevata resistenza dei taglienti all'usura
- 2 taglienti elicoidali con rompitruciolo HL [Z2R]

IMPIEGO: per scanalature profonde su legno naturale tenero o di media durezza.
Da inserire su mandrini nelle macchine combinate.

GUIDA ALLA LAVORAZIONE DI SCANALATURE PROFONDE

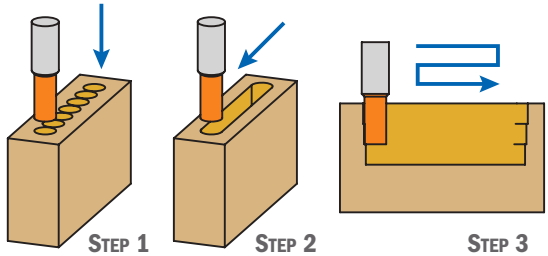

Set con 6 punte elicoidali per mortasare



160-161

HSS Z2R RH LH

Il nostro classico set da 6 punte in acciaio ad alta resistenza con attacco Ø16mm o Ø13mm è lo strumento ideale per mortasare, l'unico capace di darvi un valido aiuto in ogni occasione.

S mm	D mm	CONFEZIONE DA	CODICE Rotazione destra	CODICE Rotazione sinistra
16	6-8-10-12-14-16	10	**161.001.00**	**161.001.10**
13	6-8-10-12-14-16	10	**160.001.00**	**160.001.10**

Punte a forare per cavatrici



164

HW Z2 V2 RH

D mm	L mm	S mm		Confezione da	CODICE Rotazione destra	
18	100	M12x1		1	**164.180.11**	
20	100	M12x1		1	**164.200.11**	
22	100	M12x1		1	**164.220.11**	

Caratteristiche tecniche:
- Realizzata con acciaio speciale ad alta resistenza
- Punta di centraggio HW
- 2 taglienti HW [Z2]
- 2 incisori ad affilatura negativa HW [V2]

Impiego: per fori ciechi su legno massiccio e suoi derivati, anche laminati.
Da inserire su mandrini nelle macchine cavatrici.

Punte a mortasare e forare per cavatrici

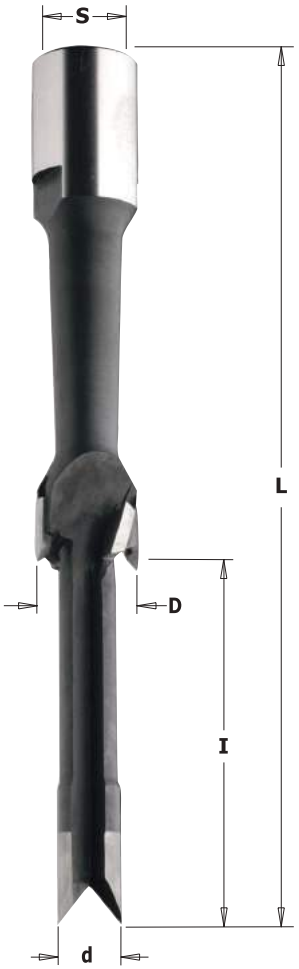

166-167

HW Z2 V2 RH

d mm	D mm	I mm	L mm	S mm	Confezione da	CODICE Rotazione destra
11	22	62	155	M12x1	1	**166.220.11**
12	19	62	155	M12x1	1	**167.190.11**

Caratteristiche tecniche:
- Realizzata con acciaio speciale ad alta resistenza
- 2 taglienti HW [Z2]
- 2 incisori ad affilatura negativa HW [V2]

Impiego: per scanalature profonde su legno massiccio e suoi derivati, anche laminati.
Da inserire su mandrini nelle macchine cavatrici.



163

HW Z2 RH

D mm	L mm	S mm		Confezione da	CODICE Rotazione destra	
12	100	M12x1		1	**163.120.11**	
14	100	M12x1		1	**163.140.11**	
16	100	M12x1		1	**163.160.11**	

Caratteristiche tecniche:
- Realizzata con acciaio speciale ad alta resistenza
- 2 taglienti HW [Z2]

Impiego: per scanalature profonde su legno massiccio e suoi derivati, anche laminati.
Da inserire su mandrini nelle macchine cavatrici.

Punte elicoidali per mortasare con rompitruciolo

new

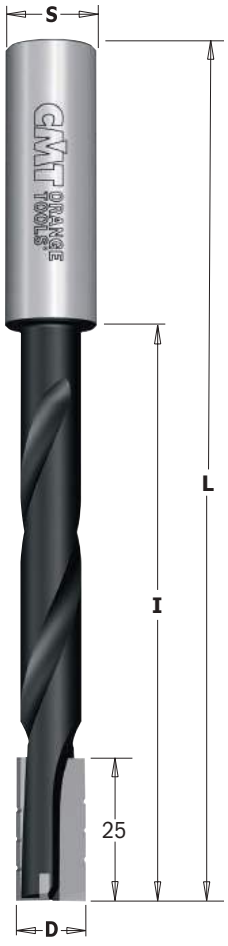

161

HW Z2R α RH LH

D mm	l_1 mm	I mm	L mm	S mm	Confezione da	CODICE Rotazione destra	CODICE Rotazione sinistra
12	25	75	150	16x50	10	**161.120.11**	**161.120.12**
16	25	95	170	16x50	10	**161.160.11**	**161.160.12**

Caratteristiche tecniche:
- Realizzata con acciaio speciale ad alta resistenza
- Elevata resistenza dei taglienti all'usura.
- 2 taglienti HW con rompitrucioli e 1 tagliente a forare HW [Z2R+1].

Impiego: per scanalature profonde su legno naturale tenero o di media durezza. Da inserire su mandrini nelle macchine cavatrici.
RPM 3000~5000

Con tagliente HW centrale a forare





GUIDA ALLA LAVORAZIONE DI SCANALATURE PROFONDE

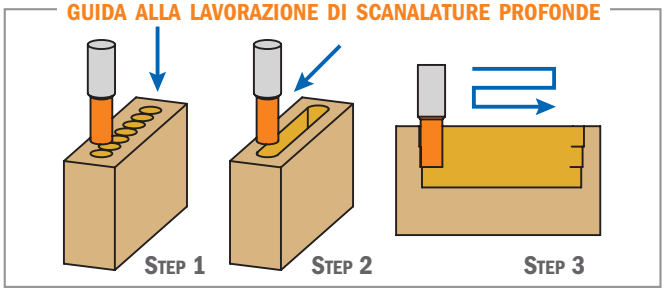



Punte a taglienti diritti ambidestri per mortasare

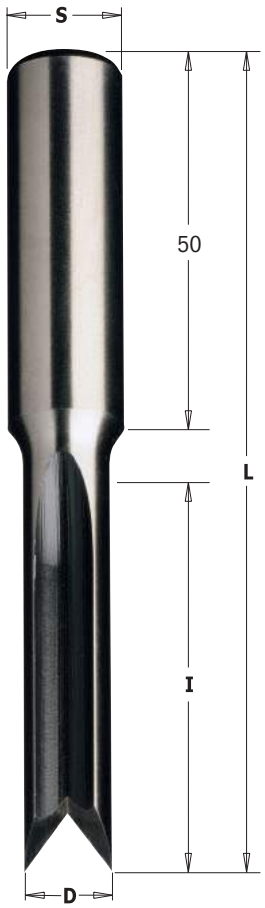

103

HL Z2 LH RH

D mm	I mm	L mm	S mm	Confezione da	CODICE Rotazione destra & sinistra
6	45	100	16	1	**103.060.30**
7	45	100	16	1	**103.070.30**
8	45	100	16	1	**103.080.30**
9	45	100	16	1	**103.090.30**
10	55	110	16	1	**103.100.30**
11	55	110	16	1	**103.110.30**
12	55	110	16	1	**103.120.30**
13	55	110	16	1	**103.130.30**
14	55	110	16	1	**103.140.30**
15	55	110	16	1	**103.150.30**
16	55	110	16	1	**103.160.30**

Caratteristiche tecniche:
- Elevata resistenza dei taglienti all'usura
- 2 taglienti HL [Z2]

Impiego: per scanalature profonde su legno naturale tenero o di media durezza. Da inserire su mandrini o adattatori nelle macchine combinate.

Punte a taglienti diritti ambidestri per mortasare



179

HSS Z2 LH RH

D mm	I mm	L mm	S mm	Confezione da	CODICE Rotazione destra & sinistra
6	45	90	13	1	**179.060.50**
7	50	95	13	1	**179.070.50**
8	50	95	13	1	**179.080.50**
9	55	100	13	1	**179.090.50**
10	60	105	13	1	**179.100.50**
11	65	110	13	1	**179.110.50**
12	70	115	13	1	**179.120.50**
13	75	120	13	1	**179.130.50**

Caratteristiche tecniche:
- Elevata resistenza dei taglienti all'usura
- 2 taglienti HS [Z2]

Impiego: per scanalature profonde su legno naturale tenero o di media durezza.
Da inserire su mandrini o adattatori nelle macchine combinate.

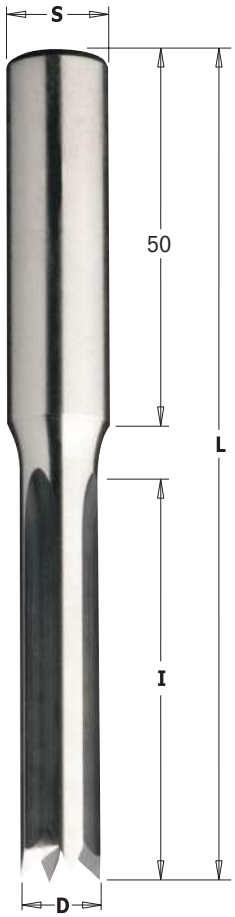

104

HL Z4 LH RH

D mm	I mm	L mm	S mm	Confezione da	CODICE Rotazione destra & sinistra
6	45	100	13	1	**104.060.30**
7	45	100	13	1	**104.070.30**
8	45	100	13	1	**104.080.30**
9	45	100	13	1	**104.090.30**
10	55	110	13	1	**104.100.30**
11	55	110	13	1	**104.110.30**
12	55	110	13	1	**104.120.30**
13	55	110	13	1	**104.130.30**
14	55	110	13	1	**104.140.30**
15	55	110	13	1	**104.150.30**
16	55	110	13	1	**104.160.30**

Caratteristiche tecniche:
- Elevata resistenza dei taglienti all'usura
- 4 taglienti HL [Z4]

Impiego: per scanalature profonde su legno naturale tenero o di media durezza.
Da inserire su mandrini nelle macchine cavatrici.

Punte a taglienti diritti ambidestri per mortasare

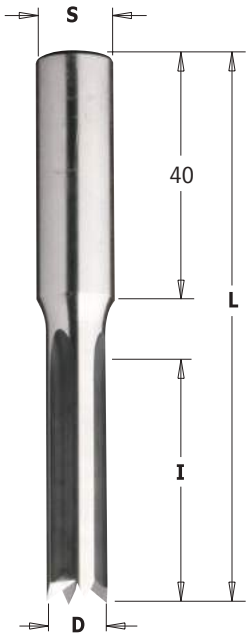

105

HL Z4 LH RH

D mm	I mm	L mm	S mm	Confezione da	CODICE Rotazione destra & sinistra
6	28	73	10	1	**105.060.30**
7	28	73	10	1	**105.070.30**
8	28	73	10	1	**105.080.30**
9	28	73	10	1	**105.090.30**
10	28	73	10	1	**105.100.30**
11	28	73	10	1	**105.110.30**
12	28	73	10	1	**105.120.30**
13	28	73	10	1	**105.130.30**
14	28	73	10	1	**105.140.30**
15	28	73	10	1	**105.150.30**
16	28	73	10	1	**105.160.30**

Caratteristiche tecniche:
- Elevata resistenza dei taglienti all'usura
- 4 taglienti HL [Z4]

Impiego: per scanalature profonde su legno naturale tenero o di media durezza.
Da inserire su mandrini nelle macchine cavatrici.

Punte a taglienti diritti ambidestri per mortasare

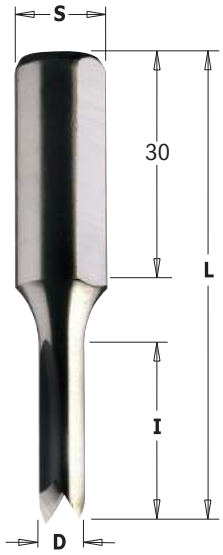

106

HL Z2 Z4 LH RH

D mm	I mm	L mm	S mm	Z	Conf. da	CODICE Rotazione destra & sinistra
6	25	60	12	2	1	**106.060.30**
7	25	60	12	2	1	**106.070.30**
8	25	60	12	2	1	**106.080.30**
9	25	60	12	2	1	**106.090.30**
10	25	60	12	4	1	**106.100.30**
11	25	60	12	4	1	**106.110.30**
12	25	60	12	4	1	**106.120.30**
13	25	60	12	4	1	**106.130.30**
14	25	60	12	4	1	**106.140.30**
15	25	60	12	4	1	**106.150.30**

Caratteristiche tecniche:
- Elevata resistenza dei taglienti all'usura
- Taglienti in HL [Z2-Z4]

Punte a taglienti inclinati per mortasatrici oscillanti

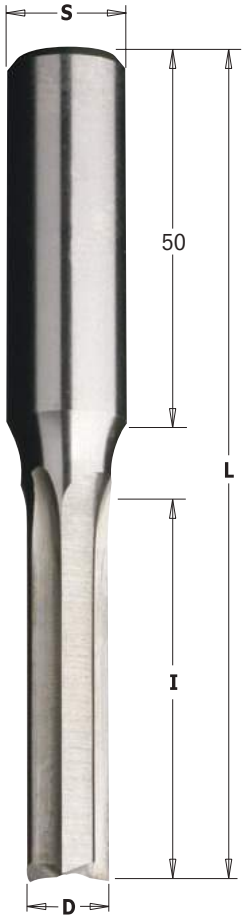

107

HL Z3 RH LH

D mm	I mm	L mm	S mm	Confezione da	CODICE Rotazione destra	CODICE Rotazione sinistra
6	55	110	16	1	**107.060.31**	**107.060.32**
8	55	110	16	1	**107.080.31**	**107.080.32**
10	55	110	16	1	**107.100.31**	**107.100.32**
12	55	110	16	1	**107.120.31**	**107.120.32**
14	60	115	16	1	**107.140.31**	**107.140.32**
16	60	115	16	1	**107.160.31**	**107.160.32**
18	60	115	16	1	**107.180.31**	**107.180.32**
20	60	115	16	1	**107.200.31**	**107.200.32**

Caratteristiche tecniche:
- Elevata resistenza dei taglienti all'usura
- 3 taglienti HL [Z3]

Impiego: per scanalature su legno naturale tenero o di media durezza. Da inserire su mandrini nelle macchine combinate.



Punte per Foratrici

PRODOTTI	PAGINA
Mandrini per punte ad attacco rapido	276~278
Punte HWM XTreme per foratrici	279~281
Punte XTreme per foratrici	282-283
Punte elicoidali in HWM	284-285
Punte per fori ciechi (2 gole)	286-287
Punte per fori ciechi (4 gole)	288~290
Punte con svasatore	291
Punte per fori passanti	292-293
Svasatori	294
Punte per cerniere	295~297
Punte ad attacco filettato	298~300





301

RH LH

B mm	D mm	S mm		Confezione da	CODICE Rotazione destra	CODICE Rotazione sinistra
8	16	M8		10	**301.080.01**	**301.080.02**
10	19,5	M8		10	**301.000.01**	**301.000.02**

Adattabile alle macchine:
Nottmeyer (precedente esecuzione).

Ricambi



990.006.00 991.062.00



302

RH LH

B mm	D mm	S mm		Confezione da	CODICE Rotazione destra	CODICE Rotazione sinistra
8	16	M10		10	**302.080.01**	**302.080.02**
10	19,5	M10		10	**302.000.01**	**302.000.02**

Adattabile alle macchine:
Ayen, Holzma, Knoevenagel, Mayer, Torwegge.

Ricambi



990.006.00 991.062.00



303

RH LH

B mm	D mm	S mm		Confezione da	CODICE Rotazione destra	CODICE Rotazione sinistra
8	16	M10/30°		10	**303.080.01**	**303.080.02**
10	19,5	M10/30°		10	**303.000.01**	**303.000.02**

Adattabile alle macchine:
Alberti (precedente esecuzione).
Balestrini, Bilek, Busellato (precedente esecuzione).
Schleicher, Vitap (precedente esecuzione).

Ricambi



990.006.00 991.062.00

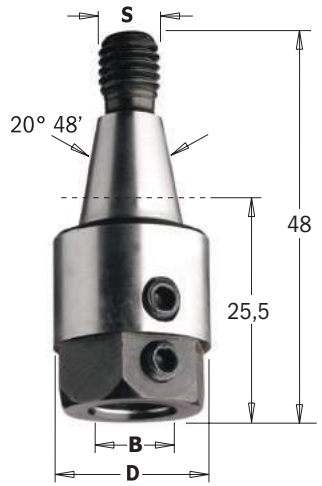

304

RH LH

B mm	D mm	S mm		Confezione da	CODICE Rotazione destra	CODICE Rotazione sinistra
8	16	M8/20° 48'		10	**304.080.01**	**304.080.02**
10	19,5	M8/20° 48'		10	**304.000.01**	**304.000.02**

Adattabile alle macchine:
Balestrini, Bilek.

Ricambi



990.006.00 991.062.00

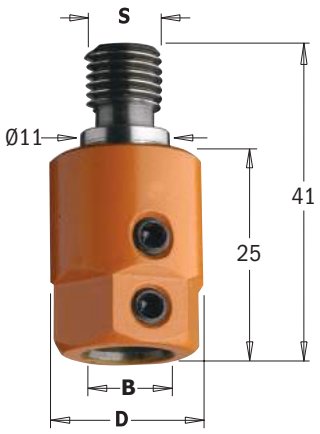

305

RH LH

B mm	D mm	S mm		Confezione da	CODICE Rotazione destra	CODICE Rotazione sinistra
8	16	M10/11		10	**305.080.01**	**305.080.02**
10	19,5	M10/11		10	**305.000.01**	**305.000.02**

Adattabile alle macchine:
Biesse (precedente esecuzione).
Masterwood (Zangheri & Boschetti).
Morbidelli, Torwegge, Vitap (nuova esecuzione).
Weeke.

Ricambi



990.006.00 991.062.00



358

RH LH

B mm	D mm	S mm		Confezione da	CODICE Rotazione destra	CODICE Rotazione sinistra
8	16	M8/9		10	**358.080.01**	**358.080.02**
10	19,5	M8/9		10	**358.000.01**	**358.000.02**

Adattabile alle macchine:
Masterwood (Zangheri & Boschetti).
Morbidelli, Nottmeyer (nuova esecuzione).

Ricambi



990.006.00 991.062.00



359

RH LH

B mm	D mm	S mm		Confezione da	CODICE Rotazione destra	CODICE Rotazione sinistra
10	19,5	M10		10	**359.000.01**	**359.000.02**

Adattabile alle macchine:
Scheer.

Ricambi



990.006.00 991.062.00



360.001

RH LH

B mm	d mm	D mm		Confezione da	CODICE Rotazione destra	CODICE Rotazione sinistra
10	20	15		10	**360.001.01**	**360.001.02**

Adattabile alle macchine:
Biesse con mandrini ad attacco rapido.

Ricambi



990.007.00 991.067.00



360.101

RH LH

B mm	d mm	D mm		Confezione da	CODICE Rotazione destra & sinistra
10	17,5	18		10	**360.101.00**

Adattabile alle macchine:
Vitap.

Ricambi



990.015.00 991.062.00



360.201

RH LH

B mm	d mm	D mm		Confezione da	CODICE Rotazione destra & sinistra
10	19,5	20		10	**360.201.00**

Adattabile alle macchine:
Morbidelli.

Ricambi



990.009.00 991.067.00



360.301

RH LH

B mm	d mm	D mm		Confezione da	CODICE Rotazione destra & sinistra
10	19,5	20		10	**360.301.00**

Adattabile alle macchine:
Masterwood, Maggi, Griggio.

Ricambi



990.015.00 991.062.00



360.401

RH LH

B mm	d mm	D mm		Confezione da	CODICE Rotazione destra & sinistra
10	20	17		10	**360.401.00**

Adattabile alle macchine:
Weeke.

Ricambi



990.009.00 991.067.00

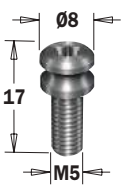

990.088

RH LH

Descrizione	Confezione da	CODICE Rotazione destra & sinistra
Adattatore per macchine Weeke	10	**990.088.00**

Confronta le punte foratrici

LINEA	XTREME FLAT	XTREME	XTREME	INDUSTRIAL
PRESTAZIONI	SUPERIORE ★★★★★	SUPERIORE ★★★★★	ECCELLENTE ★★★★	OTTIMO ★★★
PUNTA				
DESCRIZIONE	Progettate per grandi industrie che necessitano alta affidabilità e lunghissima durata di taglio.	Progettate per grandi industrie che necessitano alta affidabilità e lunghissima durata di taglio.	Progettate per grandi/medie industrie che necessitano un prodotto affidabile e un'eccelente durata di taglio.	Progettate per medie e piccole industrie che necessitano un prodotto affidabile e una buona durata di taglio.
UTILIZZATORE	GRANDI INDUSTRIE	GRANDI INDUSTRIE	GRANDI/MEDIE INDUSTRIE	MEDIE/PICCOLE INDUSTRIE
USO	PRODUZIONI INDUSTRIALI	PRODUZIONI INDUSTRIALI	PRODUZIONI INDUSTRIALI/ARTIGIANALI	PRODUZIONI ARTIGIANALI
MATERIALE	Ideale per truciolari, MDF, HDF anche laminati. Perfette per la foratura di pannelli di basso spessore vista l'assenza di sporgenza del centrino e degli incisori laterali.	Ideale per truciolari, MDF, HDF anche laminati.	Eccellente per legni duri e teneri. Ottimo per truciolari, MDF, HDF anche laminati.	Ottimo per legni duri e teneri. Buono per truciolari e MDF, anche laminati.
AFFILATURA	Affilatura piatta con incisori rinforzati che consente finiture perfette e un grandissimo numero di forature. 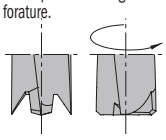 Affilatura XTreme Flat	Design degli incisori rinforzati che consente finiture migliori a più alte velocità di avanzamento. 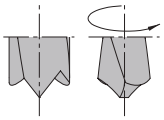 Affilatura XTreme	Design degli incisori rinforzati che consente finiture migliori a più alte velocità di avanzamento. 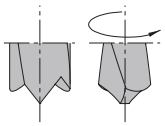 Affilatura XTreme	Design standard con incisori negativi che consente buone finiture senza scheggiature. 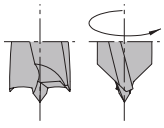 Affilatura con incisori negativi
METALLO DURO	MICROGRANA DI CARBURO INDUSTRIALE AL CROMO La punta è realizzata in una speciale formula di metallo duro al cromo integrale che rimane affilato più a lungo, riduce l'abrasione degli angoli di affilatura e migliora sia la qualità di taglio, che la durata della punta. La costruzione in metallo duro integrale assicura una maggior centratura, minor rotture e un elevato numero di riaffilature.	MICROGRANA DI CARBURO INDUSTRIALE AL CROMO La punta è realizzata in una speciale formula di metallo duro al cromo integrale che rimane affilato più a lungo, riduce l'abrasione degli angoli di affilatura e migliora sia la qualità di taglio, che la durata della punta. La costruzione in metallo duro integrale assicura una maggior centratura, minor rotture e un elevato numero di riaffilature.	MICROGRANA DI CARBURO INDUSTRIALE AD ALTA DENSITA' SINTERHIP La cuspide della punta è realizzata in metallo duro ricavato mediante un processo denominato SINTERHIP (compattazione isostatica a caldo), tramite il quale viene lavorato ad altissime temperature e ad alte pressioni. Questo tipo di metallo duro garantisce un maggior numero di forature.	CARBURO INDUSTRIALE DI ALTA QUALITA' La cuspide della punta è realizzata in metallo duro di media durezza e grana fine. Questo tipo di metallo duro garantisce un un buon numero di forature.
RIVESTIMENTO	✕ METALLO DURO INTEGRALE	✕ METALLO DURO INTEGRALE	RIVESTIMENTO PROTETTIVO ANTIADERENTE Le punte CMT sono immediatamente riconoscibili dal rivestimento antiaderente P.T.F.E, che viene applicato sul corpo dell'utensile in due strati fissati a caldo a 420°. Tale rivestimento permette un'evacuazione dei trucioli più efficiente e costante; resina, colle o morchie non aderiscono più alle punte.	RIVESTIMENTO PROTETTIVO ANTIADERENTE Le punte CMT sono immediatamente riconoscibili dal rivestimento antiaderente P.T.F.E, che viene applicato sul corpo dell'utensile in due strati fissati a caldo a 420°. Tale rivestimento permette un'evacuazione dei trucioli più efficiente e costante; resina, colle o morchie non aderiscono più alle punte.
FASCIA DI PREZZO	ALTA	ALTA	MEDIA/ALTA	MEDIA

Punte ad attacco rapido in HWM micrograna per foratrici

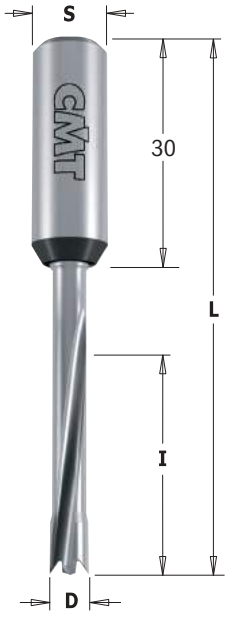

311.71/72 XTREME FLAT SHARPENING

HWM | LONG LIFE | Z2 | V2 | RH | LH

D mm	I mm	L mm	S mm	CONFEZIONE DA	CODICE Rotazione destra	CODICE Rotazione sinistra
5	30	70	10x30	50	**311.050.71**	**311.050.72**
8	30	70	10x30	50	**311.080.71**	**311.080.72**

CARATTERISTICHE TECNICHE:
- Attacco in acciaio speciale ad alta resistenza al cromo
- Corpo elicoidale in metallo duro super micrograno di qualità superiore
- 2 taglienti [Z2] + 2 incisori ad affilatura rinforzata [V2]
- 2 gole elicoidali
- Attacco con piano di fissaggio e vite per regolazione assiale.
- Velocità suggerita di avanzamento 1÷4m/minuto - RPM 6000

Ricambi  990.003.00

Optional  990.088.00

IMPIEGO: ideale per truciolari, MDF, HDF anche laminati.
Perfette per la foratura di pannelli di basso spessore vista l'assenza di sporgenza del centrino e degli incisori laterali.
Da inserire su mandrini o adattatori nelle foratrici.

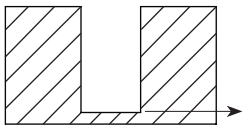
Affilatura piatta senza sporgenza di centrino ed incisori

Affilatura Extreme Flat
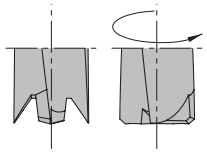

Esecuzioni perfette e durata straordinaria con le nuove punte CMT ad alta qualità!

Punte ad attacco rapido in HWM micrograna per foratrici

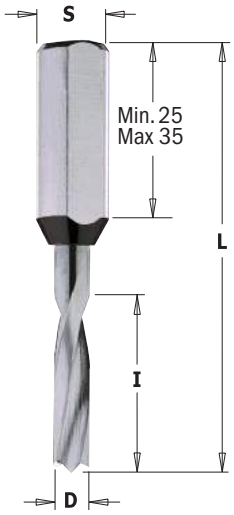

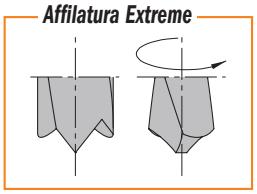

310.21/22 XTREME

HWM | LONG LIFE | Z2 | V2 | RH | LH

D mm	I mm	L mm	S mm	Conf. da	CODICE Rotazione destra	CODICE Rotazione sinistra
1,3	5	57,5	10x30	50	**310.013.20***	
2	12	57,5	10x27	50	**310.020.21**	**310.020.22**
3	9	57,5	10x35	50	**310.530.21**	**310.530.22**
3	18	57,5	10x25	50	**310.030.21**	**310.030.22**
4	20	57,5	10x25	50	**310.040.21**	**310.040.22**
5	22	57,5	10x27	50	**310.050.21**	**310.050.22**
6	22	57,5	10x27	50	**310.060.21**	**310.060.22**
6,35 (1/4")	22	57,5	10x27	50	**310.064.21**	**310.064.22**
8	22	57,5	10x25	50	**310.080.21**	**310.080.22**
10	22	57,5	10x25	50	**310.100.21**	**310.100.22**

*** Punta ambidestra per la preforatura dei pannelli**

Ricambi	*Optional*
990.003.00	990.088.00

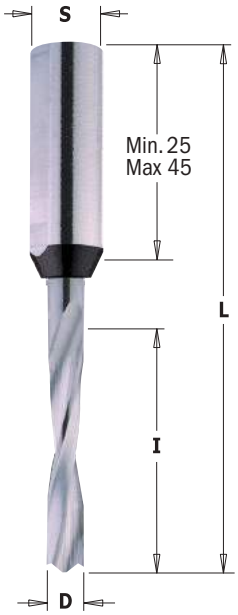

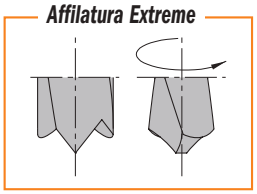

311.21/22 XTREME

HWM | LONG LIFE | Z2 | V2 | RH | LH

D mm	I mm	L mm	S mm	Conf. da	CODICE Rotazione destra	CODICE Rotazione sinistra
1,3	5	70	10x45	50	**311.013.20***	
2	12	70	10x40	50	**311.020.21**	**311.020.22**
3	18	70	10x40	50	**311.030.21**	**311.030.22**
4	27	70	10x28	50	**311.040.21**	**311.040.22**
5	30	70	10x28	50	**311.050.21**	**311.050.22**
6	30	70	10x27	50	**311.060.21**	**311.060.22**
6,35 (1/4")	30	70	10x30	50	**311.064.21**	**311.064.22**
8	35	70	10x25	50	**311.080.21**	**311.080.22**
10	35	70	10x25	50	**311.100.21**	**311.100.22**

*** Punta ambidestra per la preforatura dei pannelli**

Ricambi	*Optional*
990.003.00	990.088.00

Caratteristiche tecniche:
- Attacco in acciaio speciale ad alta resistenza
- Corpo elicoidale in metallo duro super micrograno di qualità superiore
- Punta di centraggio - 2 taglienti [Z2]
- 2+2 gole elicoidali
- 2 incisori ad affilatura rinforzata [V2]
- Attacco con piano di fissaggio e vite per regolazione assiale.

Impiego: per fori ciechi su legno massiccio e suoi derivati, anche laminati.
Da inserire su mandrini o adattatori nelle foratrici.

Esecuzioni perfette e durata straordinaria con le nuove punte CMT ad alta qualità!

Mola per affilatura punte con incisori rinforzati



01.02

D mm	Descrizione	Dimensioni mm	B mm	Conf. da	CODICE
Ø3 a 7	Mola per affilatura	Ø125x5,5	Ø20	1	**01.02.0316**
Ø8 a 10	Mola per affilatura	Ø125x7	Ø20	1	**01.02.0317**

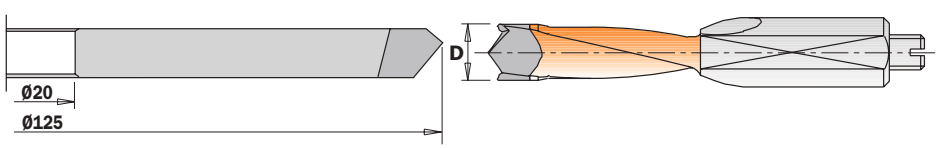

Punte ad attacco rapido per foratrici in HWM micrograna per fori passanti

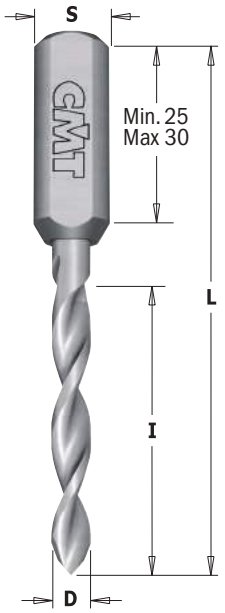

314.21/22 XTREME

HWM | LONG LIFE | Z2 | RH | LH

D mm	I mm	L mm	S mm	CONFEZIONE DA	CODICE Rotazione destra	CODICE Rotazione sinistra
3	27	70	10x30	50	**314.030.21**	**314.030.22**
4	35	70	10x26	50	**314.040.21**	**314.040.22**
5	35	70	10x26	50	**314.050.21**	**314.050.22**
6	35	70	10x26	50	**314.060.21**	**314.060.22**
8	35	70	10x26	50	**314.080.21**	**314.080.22**
10	35	70	10x27	50	**314.100.21**	**314.100.22**

Per pannelli di spessore max 20-30mm

Ricambi 990.008.00

Optional 990.088.00

CARATTERISTICHE TECNICHE:
- Attacco in acciaio speciale ad alta resistenza
- Corpo elicoidale in metallo duro super micrograno di qualità superiore
- 2 taglienti a doppio angolo [Z2]
- 2 gole elicoidali
- Attacco con piano di fissaggio e vite per regolazione assiale.

IMPIEGO: per fori passanti su legno massiccio e suoi derivati, anche laminati.
Da inserire su mandrini o adattatori nelle foratrici.

Affilatura Extreme

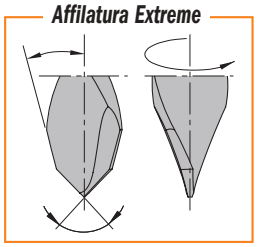

Punte per foratrici in HWM micrograna, ambidestre

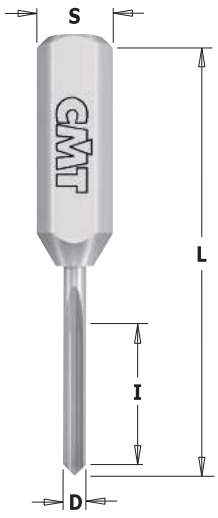

382 XTREME

HWM | LONG LIFE | Z1 | RH LH

D mm	I mm	L mm	S mm	CONFEZIONE DA	CODICE Rotazione destra & sinistra
2	12	57,5	10x30	50	**382.2057**
2	12	70	10x42,5	50	**382.2070**
2,5	16	57,5	10x24	50	**382.2557**
2,5	16	70	10x35	50	**382.2570**
3	15	57,5	10x26	50	**382.3057**
3	25	70	10x26	50	**382.3070**
3,5	18	57,5	10x24	50	**382.3557**
3,5	18	70	10x36	50	**382.3570**
5	25	57,5	10x25	50	**382.5057**
5	35	70	10x25	50	**382.5070**

Ricambi 990.003.00

Optional 990.088.00

CARATTERISTICHE TECNICHE:
- Metallo duro super micrograno di qualità superiore
- Punta di centraggio.
- 1 tagliente [Z1]
- Attacco con piano di fissaggio e vite per regolazione assiale.

IMPIEGO: per fori ciechi su legno massiccio e suoi derivati, laminati, rivestimenti plastici e melaminici.
Da inserire su mandrini o adattatori nelle foratrici, centri di lavoro, macchine punto/punto, pantografi a CNC.

Ambidestre

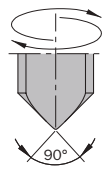

RACCOMANDAZIONI DI SICUREZZA:
queste punte richiedono una maggior potenza rispetto alle punte tradizionali.
Il numero di punte usate in ciascuna macchina dipende dalla potenza della stessa.

Punte ad attacco rapido in HW micrograna per foratrici

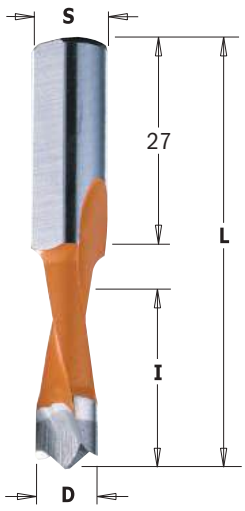

Affilatura Extreme

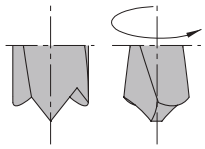

310.41/42 XTREME

HW LONG LIFE Z2 V2 RH LH

D mm	I mm	L mm	S mm	Confezione da	CODICE Rotazione destra	CODICE Rotazione sinistra
5	27	57,5	10x27	50	**310.050.41**	**310.050.42**
6	27	57,5	10x27	50	**310.060.41**	**310.060.42**
7	27	57,5	10x27	50	**310.070.41**	**310.070.42**
8	27	57,5	10x27	50	**310.080.41**	**310.080.42**
9	27	57,5	10x27	50	**310.090.41**	**310.090.42**
10	27	57,5	10x27	50	**310.100.41**	**310.100.42**

Caratteristiche tecniche:
- Realizzata con acciaio speciale ad alta resistenza
- Cuspide in metallo duro super micrograno di qualità superiore
- Rivestimento in resina fluorocarbonica P.T.F.E di colore nero e arancio
- 2 taglienti [Z2]
- 2 incisori ad affilatura rinforzata [V2]
- 2 gole elicoidali
- Attacco con piano di fissaggio e vite per regolazione assiale.

Impiego: per fori ciechi su legno massiccio e suoi derivati, anche laminati.
Da inserire su mandrini o adattatori nelle foratrici.

Ricambi	Optional
990.003.00	990.088.00

Punte ad attacco rapido in HW micrograna per foratrici

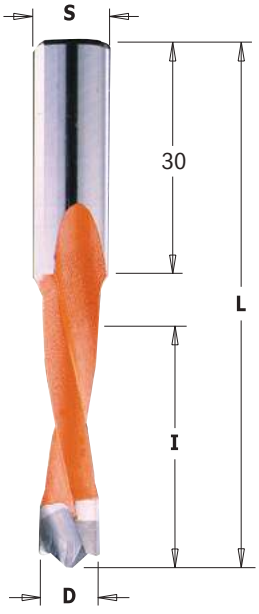

Affilatura Extreme

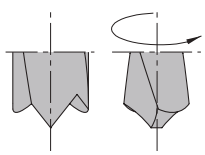

311.41/42 XTREME

HW LONG LIFE Z2 V2 RH LH

D mm	I mm	L mm	S mm	Confezione da	CODICE Rotazione destra	CODICE Rotazione sinistra
5	35	70	10x30	50	**311.050.41**	**311.050.42**
6	35	70	10x30	50	**311.060.41**	**311.060.42**
7	35	70	10x30	50	**311.070.41**	**311.070.42**
8	35	70	10x30	50	**311.080.41**	**311.080.42**
9	35	70	10x30	50	**311.090.41**	**311.090.42**
10	35	70	10x30	50	**311.100.41**	**311.100.42**

Caratteristiche tecniche:
- Realizzata con acciaio speciale ad alta resistenza
- Cuspide in metallo duro super micrograno di qualità superiore
- Rivestimento in resina fluorocarbonica P.T.F.E di colore nero e arancio
- 2 taglienti [Z2]
- 2 incisori ad affilatura rinforzata [V2]
- 2 gole elicoidali
- Attacco con piano di fissaggio e vite per regolazione assiale.

Impiego: per fori ciechi su legno massiccio e suoi derivati, anche laminati.
Da inserire su mandrini o adattatori nelle foratrici.

Ricambi	Optional
990.003.00	990.088.00

Esecuzioni perfette e durata straordinaria con le nuove punte CMT ad alta qualità

CMT ha prodotto una nuova gamma di utensili in grado di stupire anche l'acquirente più scettico.
Queste le caratteristiche principali:
· Speciale metallo duro in micrograna di Ceratizit
· Nuovo design degli incisori rinforzati che consente finiture migliori a più alte velocità di avanzamento
· La costruzione in metallo duro integrale assicura una maggior centratura, minor rotture e un elevato numero di riaffilature.
Perfette su tutti i materiali, ideali sui legni naturali duri e teneri e suoi derivati anche truciolari e laminati, MDF e materiali plastici.
Prestazioni elevatissime su foratrici ad alta velocità, macchine punto/punto e pantografi a CNC.

Punte ad attacco rapido per foratrici in HW micrograna per fori passanti

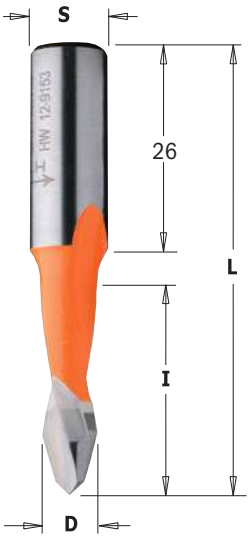

313.41/42

HW LONG LIFE Z2 RH LH

D mm	I mm	L mm	S mm	Confezione da	CODICE Rotazione destra	CODICE Rotazione sinistra
5	27	57,5	10x26	50	**313.050.41**	**313.050.42**
8	27	57,5	10x26	50	**313.080.41**	**313.080.42**

Per pannelli di spessore max 20mm.

Ricambi 990.003.00

Optional 990.088.00

Caratteristiche tecniche:
- Realizzata con acciaio speciale ad alta resistenza
- Cuspide in metallo duro super micrograno di qualità superiore
- Rivestimento in resina fluorocarbonica P.T.F.E di colore nero e arancio
- 2 taglienti a doppio angolo [Z2]
- 2 gole elicoidali
- Attacco con piano di fissaggio e vite per regolazione assiale.

Impiego: per fori passanti su legno massiccio e suoi derivati, anche laminati.
Da inserire su mandrini o adattatori nelle foratrici.

Affilatura Extreme

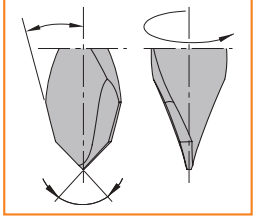

Punte ad attacco rapido per foratrici in HW micrograna per fori passanti

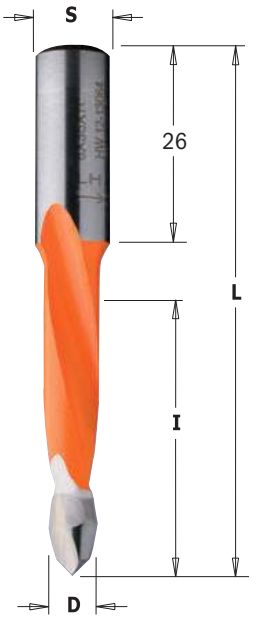

314.41/42

HW LONG LIFE Z2 RH LH

D mm	I mm	L mm	S mm	Confezione da	CODICE Rotazione destra	CODICE Rotazione sinistra
5	35	70	10x26	50	**314.050.41**	**314.050.42**
6	35	70	10x26	50	**314.060.41**	**314.060.42**
7	35	70	10x26	50	**314.070.41**	**314.070.42**
8	35	70	10x26	50	**314.080.41**	**314.080.42**
10	35	70	10x26	50	**314.100.41**	**314.100.42**

Per pannelli di spessore max 30mm.

Ricambi 990.003.00

Optional 990.088.00

Caratteristiche tecniche:
- Realizzata con acciaio speciale ad alta resistenza
- Cuspide in metallo duro super micrograno di qualità superiore
- Rivestimento in resina fluorocarbonica P.T.F.E di colore nero e arancio
- 2 taglienti a doppio angolo [Z2]
- 2 gole elicoidali
- Attacco con piano di fissaggio e vite per regolazione assiale.

Impiego: per fori passanti su legno massiccio e suoi derivati, anche laminati.
Da inserire su mandrini o adattatori nelle foratrici.

Affilatura Extreme

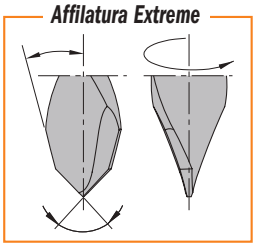

Esecuzioni perfette e durata straordinaria con le nuove punte CMT ad alta qualità

CMT ha prodotto una nuova gamma di utensili in grado di stupire anche l'acquirente più scettico.
Queste le caratteristiche principali:
· Speciale metallo duro in micrograna di Ceratizit
· Nuovo design degli incisori rinforzati che consente finiture migliori a più alte velocità di avanzamento
· La costruzione in metallo duro integrale assicura una maggior centratura, minor rotture e un elevato numero di riaffilature.
Perfette su tutti i materiali, ideali sui legni naturali duri e teneri e suoi derivati anche truciolari e laminati, MDF e materiali plastici.
Prestazioni elevatissime su foratrici ad alta velocità, macchine punto/punto e pantografi a CNC.

Mandrino ad attacco rapido per punte elicoidali



364

B mm	L mm	S mm		Confezione da	CODICE	
2	38	10x20		10	**364.020.00**	
2,5	38	10x20		10	**364.025.00**	
3	38	10x20		10	**364.030.00**	
3,2	38	10x20		10	**364.032.00**	
3,5	38	10x20		10	**364.035.00**	
4	38	10x20		10	**364.040.00**	
4,5	38	10x20		10	**364.045.00**	
5	38	10x20		10	**364.050.00**	

Da usare con i seguenti articoli: 363 HWM

Ricambi



990.001.00 991.062.00

Caratteristiche tecniche:
- Realizzato con acciaio ad alta resistenza
- Rettifica di precisione - Attacco con piano di fissaggio
- Rapidità e sicurezza nell'installazione della punta mediante una vite con estremità a coppa.

Impiego: usare con punte elicoidali ad attacco uguale al diametro del foro del mandrino (S/Punta=D3/Mandrino). Da inserire su mandrini o adattatori nelle foratrici.

Boccola ad attacco rapido per punte elicoidali



365

B mm	L mm	S mm		Confezione da	CODICE	
2	23	10		50	**365.020.00**	
2,5	23	10		50	**365.025.00**	
3	23	10		50	**365.030.00**	
3,2	23	10		50	**365.032.00**	
3,5	23	10		50	**365.035.00**	
4	23	10		50	**365.040.00**	
4,5	23	10		50	**365.045.00**	
5	23	10		50	**365.050.00**	
new 6	23	10		50	**365.060.00**	

Da usare con i seguenti articoli: 363 HWM

Caratteristiche tecniche:
- Realizzato con acciaio ad alta resistenza
- Rettifica di precisione
- Piano di fissaggio
- Tagli assiali per il serraggio cilindrico della punta.

Impiego: da usare con punte elicoidali ad attacco uguale al diametro del foro della boccola (S/Punta=D3/Mandrino). Da inserire su mandrini o adattatori nelle foratrici.

Esempio di montaggio



Punte elicoidali per fori passanti 120°

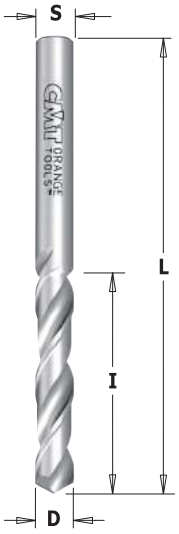



Affilatura 120°

363

HWM LONG LIFE Z2 RH LH

S=D mm	I mm	L mm		Confezione da	CODICE Rotazione destra	CODICE Rotazione sinistra
2	25	50		50	**363.020.11**	**363.020.12**
2,5	27	55		50	**363.025.11**	**363.025.12**
3	27	55		50	**363.030.11**	**363.030.12**
3,2	27	55		50	**363.032.11**	**363.032.12**
3,5	27	55		50	**363.035.11**	**363.035.12**
4	27	55		50	**363.040.11**	**363.040.12**
4,5	28	60		50	**363.045.11**	**363.045.12**
5	28	60		50	**363.050.11**	**363.050.12**

Da usare con i seguenti articoli: 364-365

Caratteristiche tecniche:
- Micrograna di carburo integrale di alta qualità
- 2 taglienti [Z2]
- 2 gole elicoidali
- Attacco uguale al diametro di taglio (S=D)

Impiego: per fori passanti su legno massiccio e suoi derivati, anche laminati.
Da inserire su mandrini o adattatori nelle foratrici.

Punte elicoidali per fori passanti 60°

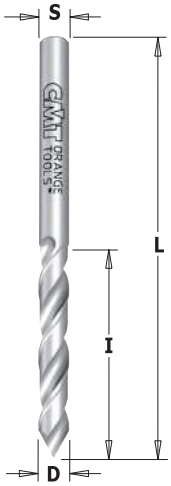



Affilatura 60°

363

HWM LONG LIFE Z2 RH LH

S=D mm	I mm	L mm		Confezione da	CODICE Rotazione destra	CODICE Rotazione sinistra
2,5	27	55		50	**363.025.41**	**363.025.42**
3	27	55		50	**363.030.41**	**363.030.42**
3,5	27	55		50	**363.035.41**	**363.035.42**
4	27	55		50	**363.040.41**	**363.040.42**

Da usare con i seguenti articoli: 364-365

Caratteristiche tecniche:
- Micrograna di carburo integrale di alta qualità
- 2 taglienti [Z2]
- 2 gole elicoidali
- Attacco uguale al diametro di taglio (S=D)

Impiego: per fori passanti su legno massiccio e suoi derivati, anche laminati.
Da inserire su mandrini o adattatori nelle foratrici.

Punte elicoidali per fori ciechi

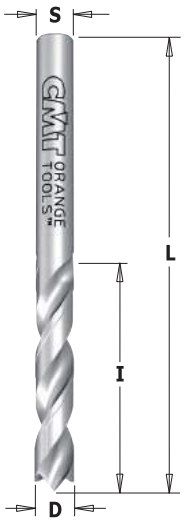

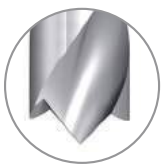

Affilatura X-Treme

363

HWM LONG LIFE Z2 RH LH

S=D mm	I mm	L mm		Confezione da	CODICE Rotazione destra	CODICE Rotazione sinistra
2,5	27	55		50	**363.025.21**	**363.025.22**
3	27	55		50	**363.030.21**	**363.030.22**
4	27	55		50	**363.040.21**	**363.040.22**
5	28	60		50	**363.050.21**	**363.050.22**

Da usare con i seguenti articoli: 364-365

Caratteristiche tecniche:
- Micrograna di carburo integrale di alta qualità
- 2 taglienti [Z2]
- 2 gole elicoidali
- Attacco uguale al diametro di taglio (S=D)

Impiego: per fori ciechi su legno massiccio e suoi derivati, anche laminati.
Da inserire su mandrini o adattatori nelle foratrici.

Punte ad attacco rapido per foratrici

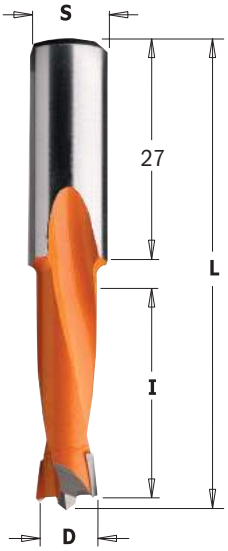

Affilatura con incisori negativi

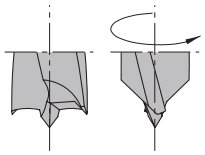

310

HW Z2 V2 RH LH

D mm	I mm	L mm	S mm	Confezione da	CODICE Rotazione destra	CODICE Rotazione sinistra
4	27	57,5	10x27	50	**310.040.11**	**310.040.12**
4,5	27	57,5	10x27	50	**310.045.11**	**310.045.12**
4,76	27	57,5	10x27	50	**310.047.11**	**310.047.12**
5	27	57,5	10x27	50	**310.050.11**	**310.050.12**
5,1	27	57,5	10x27	50	**310.051.11**	**310.051.12**
5,2	27	57,5	10x27	50	**310.052.11**	**310.052.12**
5,55	27	57,5	10x27	50	**310.055.11**	**310.055.12**
6	27	57,5	10x27	50	**310.060.11**	**310.060.12**
6,35	27	57,5	10x27	50	**310.064.11**	**310.064.12**
6,5	27	57,5	10x27	50	**310.065.11**	**310.065.12**
7	27	57,5	10x27	50	**310.070.11**	**310.070.12**
8	27	57,5	10x27	50	**310.080.11**	**310.080.12**
8,2	27	57,5	10x27	50	**310.082.11**	**310.082.12**
9	27	57,5	10x27	50	**310.090.11**	**310.090.12**
9,52	27	57,5	10x27	50	**310.095.11**	**310.095.12**
10	27	57,5	10x27	50	**310.100.11**	**310.100.12**
11	27	57,5	10x27	10	**310.110.11**	**310.110.12**
12	27	57,5	10x27	10	**310.120.11**	**310.120.12**
12,7	27	57,5	10x27	10	**310.127.11**	**310.127.12**
13	27	57,5	10x27	10	**310.130.11**	**310.130.12**
14	27	57,5	10x27	10	**310.140.11**	**310.140.12**
15	27	57,5	10x27	10	**310.150.11**	**310.150.12**
16	27	57,5	10x27	10	**310.160.11**	**310.160.12**

Ricambi



990.003.00

Optional



990.088.00

Punte ad attacco rapido per foratrici

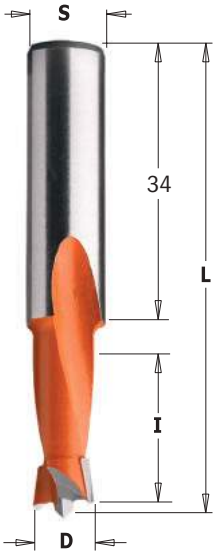

Affilatura con incisori negativi

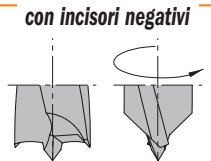

361

HW Z2 V2 RH LH

D mm	I mm	L mm	S mm	Confezione da	CODICE Rotazione destra	CODICE Rotazione sinistra
5	18	57,5	10x34	50	**361.050.11**	**361.050.12**
6	18	57,5	10x34	50	**361.060.11**	**361.060.12**
7	18	57,5	10x34	50	**361.070.11**	**361.070.12**
8	18	57,5	10x34	50	**361.080.11**	**361.080.12**
10	18	57,5	10x34	50	**361.100.11**	**361.100.12**

Caratteristiche tecniche:
- Realizzata con acciaio speciale ad alta resistenza
- Rivestimento in resina fluorocarbonica P.T.F.E di colore nero e arancio
- Cuspide in HWM
- Punta di centraggio
- 2 taglienti [Z2]
- 2 incisori ad affilatura negativa [V2]
- 2 gole elicoidali
- Attacco con piano di fissaggio e vite per regolazione assiale

Impiego: per fori ciechi su legno massiccio e suoi derivati, anche laminati.
Da inserire su mandrini o adattatori nelle foratrici.

Ricambi



990.003.00

Optional



990.088.00

Punte ad attacco rapido per foratrici

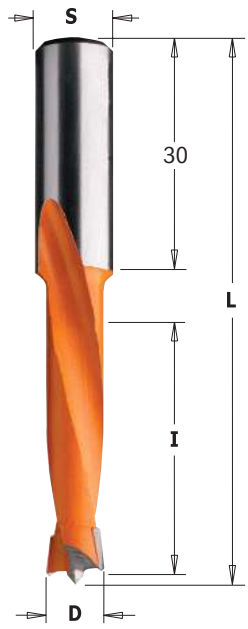

Affilatura con incisori negativi

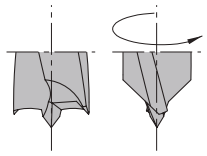

311

HW Z2 V2 RH LH

D mm	I mm	L mm	S mm	Confezione da	CODICE Rotazione destra	CODICE Rotazione sinistra
4	35	70	10x30	50	**311.040.11**	**311.040.12**
4,5	35	70	10x30	50	**311.045.11**	**311.045.12**
4,76	35	70	10x30	50	**311.047.11**	**311.047.12**
5	35	70	10x30	50	**311.050.11**	**311.050.12**
5,1	35	70	10x30	50	**311.051.11**	**311.051.12**
5,2	35	70	10x30	50	**311.052.11**	**311.052.12**
5,55	35	70	10x30	50	**311.055.11**	**311.055.12**
6	35	70	10x30	50	**311.060.11**	**311.060.12**
6,35	35	70	10x30	50	**311.064.11**	**311.064.12**
6,5	35	70	10x30	50	**311.065.11**	**311.065.12**
7	35	70	10x30	50	**311.070.11**	**311.070.12**
8	35	70	10x30	50	**311.080.11**	**311.080.12**
8,2	35	70	10x30	50	**311.082.11**	**311.082.12**
9	35	70	10x30	50	**311.090.11**	**311.090.12**
9,52	35	70	10x30	50	**311.095.11**	**311.095.12**
10	35	70	10x30	50	**311.100.11**	**311.100.12**
11	35	70	10x30	10	**311.110.11**	**311.110.12**
11,1	35	70	10x30	10	**311.111.11**	**311.111.12**
12	35	70	10x30	10	**311.120.11**	**311.120.12**
12,7	35	70	10x30	10	**311.127.11**	**311.127.12**
13	35	70	10x30	10	**311.130.11**	**311.130.12**
14	35	70	10x30	10	**311.140.11**	**311.140.12**
15	35	70	10x30	10	**311.150.11**	**311.150.12**
16	35	70	10x30	10	**311.160.11**	**311.160.12**

Ricambi 990.003.00 — *Optional* 990.088.00

Punte ad attacco rapido per foratrici

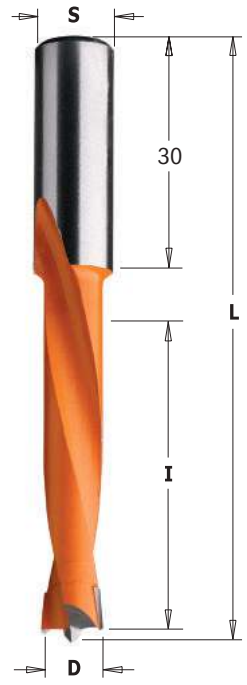

Affilatura con incisori negativi

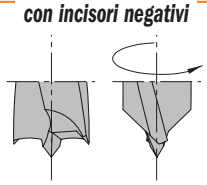

362

HW Z2 V2 RH LH

D mm	I mm	L mm	S mm	Confezione da	CODICE Rotazione destra	CODICE Rotazione sinistra
5	44	77	10x30	50	**362.050.11**	**362.050.12**
6	44	77	10x30	50	**362.060.11**	**362.060.12**
7	44	77	10x30	50	**362.070.11**	**362.070.12**
8	44	77	10x30	50	**362.080.11**	**362.080.12**
10	44	77	10x30	50	**362.100.11**	**362.100.12**
12	44	77	10x30	10	**362.120.11**	**362.120.12**

Caratteristiche tecniche:
- Realizzata con acciaio speciale ad alta resistenza
- Rivestimento in resina fluorocarbonica P.T.F.E di colore nero e arancio
- Cuspide in HWM
- Punta di centraggio
- 2 taglienti [Z2]
- 2 incisori ad affilatura negativa [V2]
- 2 gole elicoidali
- Attacco con piano di fissaggio e vite per regolazione assiale

Ricambi 990.003.00 — *Optional* 990.088.00

Impiego: per fori ciechi su legno massiccio e suoi derivati, anche laminati.
Da inserire su mandrini o adattatori nelle foratrici.

Punte ad attacco rapido per foratrici

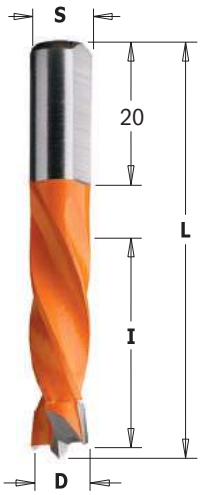

306

HW | HWM | Z2 | V2 | RH | LH

D mm	I mm	L mm	S mm	Confezione da	CODICE Rotazione destra	CODICE Rotazione sinistra
• 3	18	55,5	8x20	50	**306.030.21**	
5	30	55,5	8x20	50	**306.050.11**	**306.050.12**
5,55	30	55,5	8x20	50	**306.055.11**	**306.055.12**
6	30	55,5	8x20	50	**306.060.11**	**306.060.12**
6,35	30	55,5	8x20	50	**306.064.11**	**306.064.12**
7	30	55,5	8x20	50	**306.070.11**	**306.070.12**
8	30	55,5	8x20	50	**306.080.11**	**306.080.12**
9	30	55,5	8x20	50	**306.090.11**	**306.090.12**
10	30	55,5	8x20	50	**306.100.11**	**306.100.12**
12	30	55,5	8x20	50	**306.120.11**	**306.120.12**

• **HWM**

Ricambi



990.003.00

Optional



990.088.00

Affilatura con incisori negativi

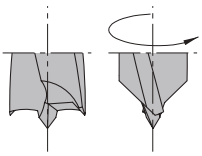

Punte ad attacco rapido per foratrici

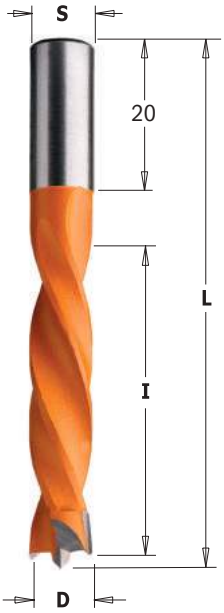

307

HW | Z2 | V2 | RH | LH

D mm	I mm	L mm	S mm	Confezione da	CODICE Rotazione destra	CODICE Rotazione sinistra
5	40	67	8x20	50	**307.050.11**	**307.050.12**
5,55	40	67	8x20	50	**307.055.11**	**307.055.12**
6	40	67	8x20	50	**307.060.11**	**307.060.12**
6,35	40	67	8x20	50	**307.064.11**	**307.064.12**
7	40	67	8x20	50	**307.070.11**	**307.070.12**
8	40	67	8x20	50	**307.080.11**	**307.080.12**
9	40	67	8x20	50	**307.090.11**	**307.090.12**
9,52	40	67	8x20	50	**307.095.11**	**307.095.12**
10	40	67	8x20	50	**307.100.11**	**307.100.12**
12	40	67	8x20	10	**307.120.11**	**307.120.12**

Ricambi



990.003.00

Optional



990.088.00

Affilatura con incisori negativi

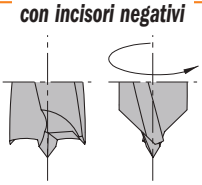

Caratteristiche tecniche:
- Realizzata con acciaio speciale ad alta resistenza
- Rivestimento in resina fluorocarbonica P.T.F.E di colore nero e arancio
- Cuspide in HWM
- Punta di centraggio
- 2 taglienti [Z2]
- 2 incisori ad affilatura negativa [V2]
- 4 gole elicoidali
- Attacco con piano di fissaggio e vite per regolazione assiale

Impiego: per fori ciechi su legno massiccio e suoi derivati, anche laminati.
Da inserire su mandrini o adattatori nelle foratrici.

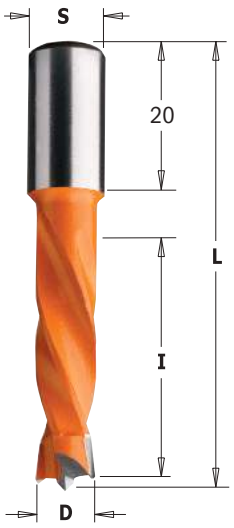

Affilatura con incisori negativi

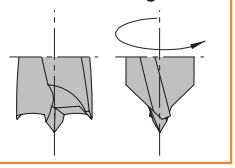

308

HW Z2 V2 RH LH

D mm	I mm	L mm	S mm	Confezione da	CODICE Rotazione destra	CODICE Rotazione sinistra
4	26	57,5	10x20	50	**308.040.11**	**308.040.12**
5	30	57,5	10x20	50	**308.050.11**	**308.050.12**
6	30	57,5	10x20	50	**308.060.11**	**308.060.12**
6,35	30	57,5	10x20	50	**308.064.11**	**308.064.12**
7	30	57,5	10x20	50	**308.070.11**	**308.070.12**
8	30	57,5	10x20	50	**308.080.11**	**308.080.12**
9	30	57,5	10x20	50	**308.090.11**	**308.090.12**
9,52	30	57,5	10x20	50	**308.095.11**	**308.095.12**
10	30	57,5	10x20	50	**308.100.11**	**308.100.12**
11	30	57,5	10x20	10	**308.110.11**	**308.110.12**
12	30	57,5	10x20	10	**308.120.11**	**308.120.12**
12,7	30	57,5	10x20	10	**308.127.11**	**308.127.12**
13	30	57,5	10x20	10	**308.130.11**	**308.130.12**
14	30	57,5	10x20	10	**308.140.11**	**308.140.12**
15	30	57,5	10x20	10	**308.150.11**	**308.150.12**
16	30	57,5	10x20	10	**308.160.11**	**308.160.12**

Ricambi 990.003.00 — *Optional* 990.088.00

Punte ad attacco rapido per foratrici

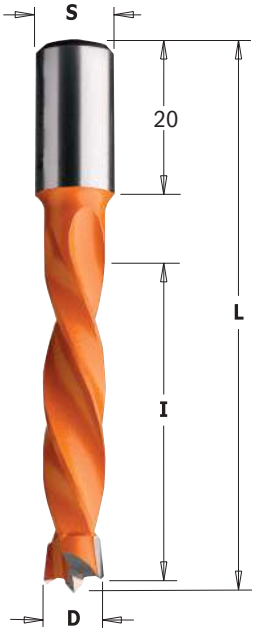

Affilatura con incisori negativi

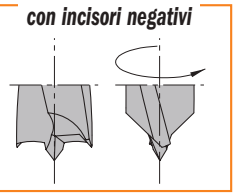

309

HW Z2 V2 RH LH

D mm	I mm	L mm	S mm	Confezione da	CODICE Rotazione destra	CODICE Rotazione sinistra
4	43	70	10x20	50	**309.040.11**	**309.040.12**
5	43	70	10x20	50	**309.050.11**	**309.050.12**
6	43	70	10x20	50	**309.060.11**	**309.060.12**
6,35	43	70	10x20	50	**309.064.11**	**309.064.12**
7	43	70	10x20	50	**309.070.11**	**309.070.12**
7,5	43	70	10x20	50	**309.075.11**	**309.075.12**
8	43	70	10x20	50	**309.080.11**	**309.080.12**
9	43	70	10x20	50	**309.090.11**	**309.090.12**
9,52	43	70	10x20	50	**309.095.11**	**309.095.12**
10	43	70	10x20	50	**309.100.11**	**309.100.12**
11	43	70	10x20	10	**309.110.11**	**309.110.12**
12	43	70	10x20	10	**309.120.11**	**309.120.12**
12,7	43	70	10x20	10	**309.127.11**	**309.127.12**
13	43	70	10x20	10	**309.130.11**	**309.130.12**
14	43	70	10x20	10	**309.140.11**	**309.140.12**
15	43	70	10x20	10	**309.150.11**	**309.150.12**
16	43	70	10x20	10	**309.160.11**	**309.160.12**

Ricambi 990.003.00 — *Optional* 990.088.00

Caratteristiche tecniche:
- Realizzata con acciaio speciale ad alta reistenza
- Rivestimento in resina fluorocarbonica P.T.F.E di colore nero e arancio
- Cuspide in HWM
- Punta di centraggio
- 2 taglienti [Z2]
- 2 incisori ad affilatura negativa [V2]
- 4 gole elicoidali
- Attacco con piano di fissaggio e vite per regolazione assiale

Impiego: per fori ciechi su legno massiccio e suoi derivati, anche laminati. Da inserire su mandrini o adattatori nelle foratrici.

Punte ad attacco rapido per foratrici

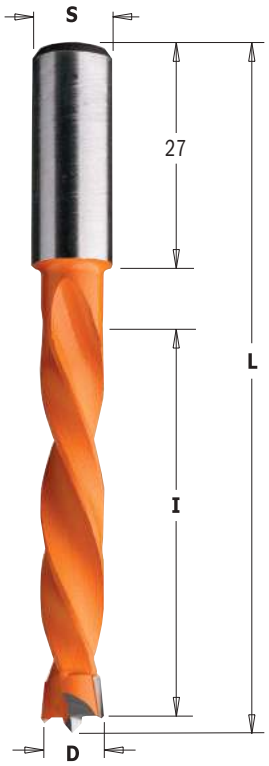

373

HW Z2 V2 RH LH

D mm	I mm	L mm	S mm	Confezione da	CODICE Rotazione destra	CODICE Rotazione sinistra
5	50	85	10x27	50	**373.050.11**	**373.050.12**
6	50	85	10x27	50	**373.060.11**	**373.060.12**
7	50	85	10x27	50	**373.070.11**	**373.070.12**
8	50	85	10x27	50	**373.080.11**	**373.080.12**
10	50	85	10x27	50	**373.100.11**	**373.100.12**
12	50	85	10x27	10	**373.120.11**	**373.120.12**

Caratteristiche tecniche:
- Realizzata con acciaio speciale ad alta resistenza
- Rivestimento in resina fluorocarbonica P.T.F.E di colore nero e arancio
- Cuspide in HWM
- Punta di centraggio
- 2 taglienti [Z2]
- 2 incisori ad affilatura negativa [V2]
- 4 gole elicoidali
- Attacco con piano di fissaggio e vite per regolazione assiale

Impiego: per fori ciechi su legno massiccio e suoi derivati, su laminati.
Da inserire su mandrini o adattatori nelle foratrici.

Ricambi
990.003.00

Optional
990.088.00

Affilatura con incisori negativi

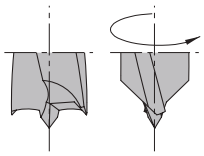

Punte ad attacco rapido per foratrici

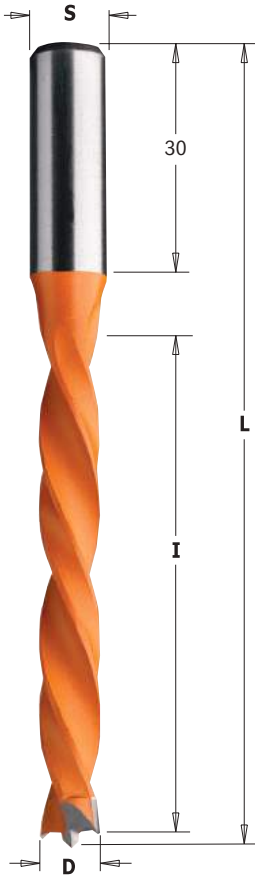

372

HW Z2 V2 RH LH

D mm	I mm	L mm	S mm	Confezione da	CODICE Rotazione destra	CODICE Rotazione sinistra
5	65	105	10x30	10	**372.050.11**	**372.050.12**
6	65	105	10x30	10	**372.060.11**	**372.060.12**
7	65	105	10x30	10	**372.070.11**	**372.070.12**
8	65	105	10x30	10	**372.080.11**	**372.080.12**
10	65	105	10x30	10	**372.100.11**	**372.100.12**
12	65	105	10x30	10	**372.120.11**	**372.120.12**

Caratteristiche tecniche:
- Realizzate con acciaio speciale ad alta resistenza
- Rivestimento in resina fluorocarbonica P.T.F.E di colore nero e arancio
- Cuspide in HW
- Punta di centraggio
- 2 taglienti [Z2]
- 2 incisori ad affilatura negativa [V2]
- 4 gole elicoidali
- Attacco con piano di fissaggio e vite per regolazione assiale.

Impiego: per fori ciechi su legno massiccio e suoi derivati, su laminati.
Da inserire su mandrini o adattatori nelle foratrici.

Ricambi
990.003.00

Optional
990.088.00

Affilatura con incisori negativi

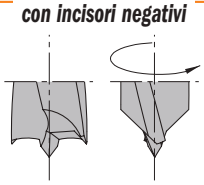

Punte ad attacco rapido con svasatore per foratrici

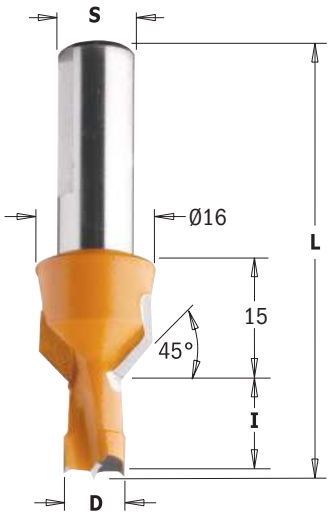

376-377

HW Z2 V2 RH LH

D mm	I mm	L mm	S mm	Confezione da	CODICE Rotazione destra	CODICE Rotazione sinistra
8	12	57,5	10	10	**376.080.11**	**376.080.12**
8	13	57,5	10	10	**376.083.11**	**376.083.12**
8	15	57,5	10	10	**376.081.11**	**376.081.12**
8	20	57,5	10	10	**376.082.11**	**376.082.12**
10	12	57,5	10	10	**376.100.11**	**376.100.12**
10	13	57,5	10	10	**376.103.11**	**376.103.12**
10	15	57,5	10	10	**376.101.11**	**376.101.12**
10	20	57,5	10	10	**376.102.11**	**376.102.12**
8	12	70	10	10	**377.080.11**	**377.080.12**
8	13	70	10	10	**377.083.11**	**377.083.12**
8	15	70	10	10	**377.081.11**	**377.081.12**
8	20	70	10	10	**377.082.11**	**377.082.12**
10	12	70	10	10	**377.100.11**	**377.100.12**
10	13	70	10	10	**377.103.11**	**377.103.12**
10	15	70	10	10	**377.101.11**	**377.101.12**
10	20	70	10	10	**377.102.11**	**377.102.12**

Affilatura con incisori negativi

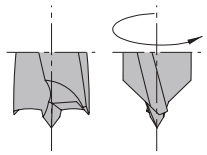

Ricambi: 990.003.00 — Optional: 990.088.00

Caratteristiche tecniche:
- Realizzata con acciaio speciale ad alta resistenza
- Rivestimento in resina fluorocarbonica P.T.F.E di colore nero e arancio
- Cuspide in HWM
- Punta di centraggio
- 2 taglienti [Z2]
- 2 incisori ad affilatura negativa [V2]
- 2 gole elicoidali
- Attacco con piano di fissaggio e vite per regolazione assiale.

Impiego: per forare e svasare su legno massiccio e suoi derivati, su laminati e materiale plastico.
Per lavorare ad alta velocità di avanzamento su centri di lavoro dotati di mandrini o adattatori.

Punte ad attacco rapido con svasatore per fori passanti

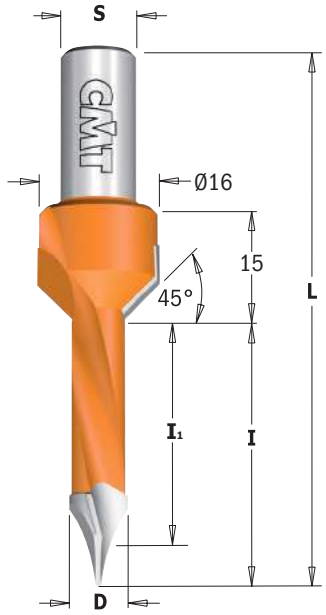

378

HW Z2 V2 RH LH

D mm	I mm	I1 mm	L mm	S mm	Conf. Da	CODICE Rotazione destra	CODICE Rotazione sinistra
5	35	31	70	10	10	**378.052.11**	**378.052.12**
7	35	29,5	70	10	10	**378.072.11**	**378.072.12**
8	35	29	70	10	10	**378.082.11**	**378.082.12**
10	35	26,5	70	10	10	**378.102.11**	**378.102.12**

Affilatura passante a 60°

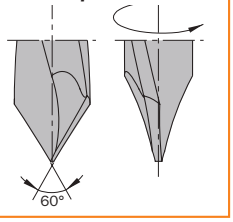

Ricambi: 990.003.00 — Optional: 990.088.00

Caratteristiche tecniche:
- Realizzate con acciaio speciale ad alta resistenza
- Rivestimento in resina fluorocarbonica P.T.F.E di colore nero e arancio
- Punta di centraggio
- 2 taglienti [Z2]
- 2 incisori ad affilatura negativa [V2]
- 2 gole elicoidali
- Attacco con piano di fissaggio e vite per regolazione assiale.

Impiego: per forare e svasare su legno massiccio e suoi derivati, su laminati e materiale plastico.
Per lavorare ad alta velocità di avanzamento su centri di lavoro dotati di mandrini o adattatori.

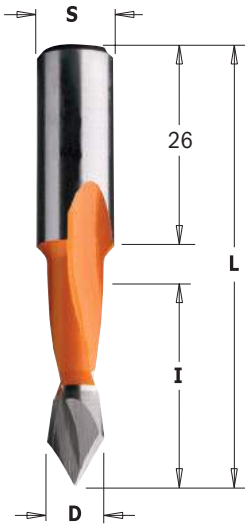

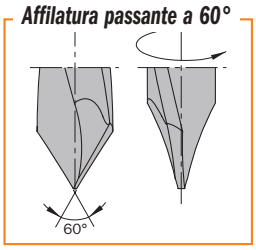

313

HW Z2 RH LH

D mm	I mm	L mm	S mm	Confezione da	CODICE Rotazione destra	CODICE Rotazione sinistra
5	27	57,5	10x26	50	**313.050.11**	**313.050.12**
6	27	57,5	10x26	50	**313.060.11**	**313.060.12**
8	27	57,5	10x26	50	**313.080.11**	**313.080.12**
10	27	57,5	10x26	50	**313.100.11**	**313.100.12**

Per pannelli di spessore max 20mm.

Ricambi 990.003.00

Optional 990.088.00

Caratteristiche tecniche:
- Realizzata con acciaio speciale ad alta resistenza
- Rivestimento in resina fluorocarbonica P.T.F.E di colore nero e arancio
- Cuspide in HWM
- 2 taglienti [Z2]
- 2 gole elicoidali
- Attacco con piano di fissaggio e vite per regolazione assiale

Impiego: per fori passanti su legno massiccio e suoi derivati, anche laminati.
Da inserire su mandrini o adattatori nelle foratrici.

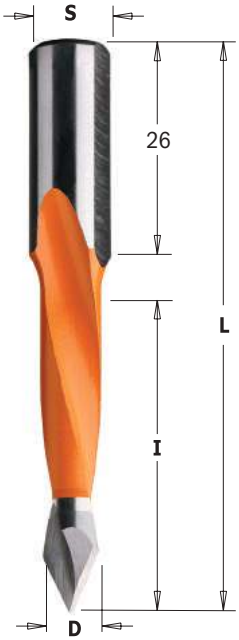

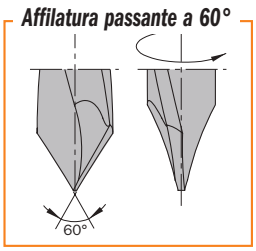

314

HW Z2 RH LH

D mm	I mm	L mm	S mm	Confezione da	CODICE Rotazione destra	CODICE Rotazione sinistra
4	30	70	10x26	50	**314.040.11**	**314.040.12**
4,76	35	70	10x26	50	**314.047.11**	**314.047.12**
5	35	70	10x26	50	**314.050.11**	**314.050.12**
5,55	35	70	10x26	50	**314.055.11**	**314.055.12**
6	35	70	10x26	50	**314.060.11**	**314.060.12**
6,35	35	70	10x26	50	**314.064.11**	**314.064.12**
7	35	70	10x26	50	**314.070.11**	**314.070.12**
8	35	70	10x26	50	**314.080.11**	**314.080.12**
9	35	70	10x26	50	**314.090.11**	**314.090.12**
9,52	35	70	10x26	50	**314.095.11**	**314.095.12**
10	35	70	10x26	50	**314.100.11**	**314.100.12**
12	35	70	10x26	10	**314.120.11**	**314.120.12**
12,7	35	70	10x26	10	**314.127.11**	**314.127.12**

Per pannelli di spessore max 25-30mm.

366

D mm	I mm	L mm	S mm	Confezione da	CODICE Rotazione destra	CODICE Rotazione sinistra
5	44	77	10x26	50	**366.050.11**	**366.050.12**
6	44	77	10x26	50	**366.060.11**	**366.060.12**
8	44	77	10x26	50	**366.080.11**	**366.080.12**
10	44	77	10x26	50	**366.100.11**	**366.100.12**
12	44	77	10x26	10	**366.120.11**	**366.120.12**

Per pannelli di spessore max 30-40mm.

Ricambi 990.003.00

Optional 990.088.00

Caratteristiche tecniche:
- Realizzata con acciaio speciale ad alta resistenza
- Rivestimento in resina fluorocarbonica P.T.F.E di colore nero e arancio
- Cuspide in HWM
- 2 taglienti [Z2]
- 2 gole elicoidali
- Attacco con piano di fissaggio e vite per regolazione assiale

Impiego: per fori passanti su legno massiccio e suoi derivati, anche laminati.
Da inserire su mandrini o adattatori nelle foratrici.

Punte ad attacco rapido per fori passanti per foratrici

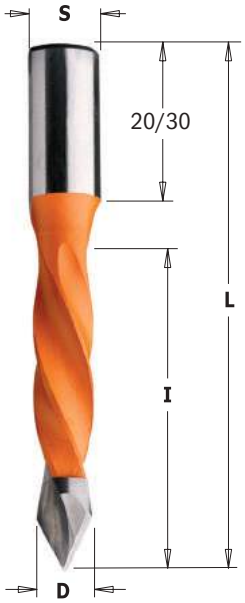

Affilatura passante a 60°

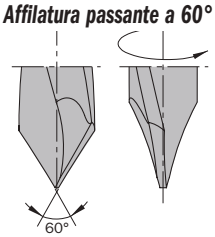

HW Z2 RH LH

374 Per pannelli di spessore max 20-25mm.

D mm	I mm	L mm	S mm	Confezione da	Codice Rotazione destra	Codice Rotazione sinistra
5	30	57,5	10x20	50	**374.050.11**	**374.050.12**
8	30	57,5	10x20	50	**374.080.11**	**374.080.12**

375 Per pannelli di spessore max 30-35mm.

D mm	I mm	L mm	S mm	Confezione da	Codice Rotazione destra	Codice Rotazione sinistra
4	40	70	10x20	50	**375.040.11**	**375.040.12**
5	40	70	10x20	50	**375.050.11**	**375.050.12**
6	40	70	10x20	50	**375.060.11**	**375.060.12**
7	40	70	10x20	50	**375.070.11**	**375.070.12**
8	40	70	10x20	50	**375.080.11**	**375.080.12**
9	40	70	10x20	50	**375.090.11**	**375.090.12**
10	40	70	10x20	50	**375.100.11**	**375.100.12**

381 Per pannelli di spessore max 60-65mm.

D mm	I mm	L mm	S mm	Confezione da	Codice Rotazione destra	Codice Rotazione sinistra
5	70	115	10x30	10	**381.050.11**	**381.050.12**
6	70	115	10x30	10	**381.060.11**	**381.060.12**
8	70	115	10x30	10	**381.080.11**	**381.080.12**
10	70	115	10x30	10	**381.100.11**	**381.100.12**

Caratteristiche tecniche:
- Realizzate con acciaio speciale ad alta resistenza
- Rivestimento in resina fluorocarbonica P.T.F.E. nero e arancio
- Cuspide in HWM
- 2 taglienti [Z2]
- 4 gole elicoidali
- Attacco con piano di fissaggio e vite per regolazioni assiale.

Ricambi 990.003.00 | *Optional* 990.088.00

Impiego: per fori passanti su legno massiccio e suoi derivati, anche laminati.
Da inserire su mandrini o adattatori nelle foratrici.

Punte ad attacco rapido per fori passanti per foratrici

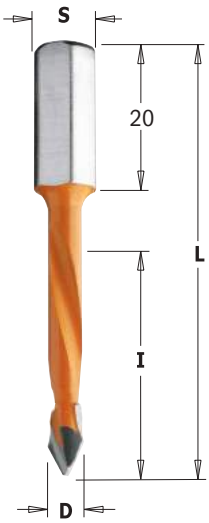

Affilatura passante a 60°

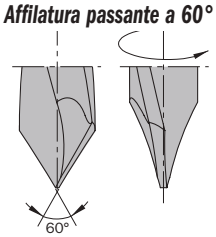

HW Z2 RH LH

367

D mm	I mm	L mm	S mm	Confezione da	Codice Rotazione destra	Codice Rotazione sinistra
5	30	56	8x20	50	**367.050.11**	**367.050.12**
8	30	56	8x20	50	**367.080.11**	**367.080.12**

Per pannelli di spessore max 20-25mm.

368

D mm	I mm	L mm	S mm	Confezione da	Codice Rotazione destra	Codice Rotazione sinistra
5	43	70	8x20	50	**368.050.11**	**368.050.12**
6	43	70	8x20	50	**368.060.11**	**368.060.12**
7	43	70	8x20	50	**368.070.11**	**368.070.12**
8	43	70	8x20	50	**368.080.11**	**368.080.12**

Per pannelli di spessore max 35-40mm.

Ricambi 990.003.00 | *Optional* 990.088.00

Caratteristiche tecniche:
- Realizzata con acciaio speciale ad alta resistenza
- Rivestimento in resina fluorocarbonica P.T.F.E nero e arancio
- Cuspide in HWM
- 2 taglienti [Z2]
- 2 gole elicoidali
- Attacco con piano di fissaggio e vite per regolazioni assiale

Impiego: per fori passanti su legno massiccio e suoi derivati, anche laminati.
Da inserire su mandrini o adattatori nelle foratrici.

Svasatori per punte elicoidali

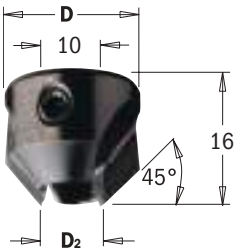

315

HW Z2 RH LH

D2 mm	D mm			Confezione da	CODICE Rotazione destra	CODICE Rotazione sinistra
5 ~ 10	20			10	**315.200.11**	**315.200.12**
11 ~ 12	22			10	**315.220.11**	**315.220.12**

Da installare sull'attacco della punta.
Da usare con i seguenti articoli: 310-311-361-362-313-314-366

Ricambi


990.006.00


991.062.00

Caratteristiche tecniche:
- Realizzato con acciaio speciale ad alta resistenza
- 2 taglienti HW [Z2]
- Estrema efficacia di fissaggio dello svasatore nell'attacco della punta mediante una vite con estremità conica.

Impiego: per lamare-smussare fori su legno massiccio e suoi derivati, anche laminati.

Svasatori per punte elicoidali

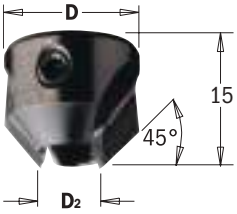

Da installare sull'elica della punta.
Profondità variabile
Da usare con i seguenti articoli:
306-307-308-309-372-373-374-375-338-339
340-341-342-343-344-346-352-353-381

316

HW Z2 RH LH

D2 mm	D mm			Confezione da	CODICE Rotazione destra	CODICE Rotazione sinistra
4	16			10	**316.040.11**	**316.040.12**
5	16			10	**316.050.11**	**316.050.12**
6	16			10	**316.060.11**	**316.060.12**
7	16			10	**316.070.11**	**316.070.12**
8	18			10	**316.080.11**	**316.080.12**
9	18			10	**316.090.11**	**316.090.12**
10	20			10	**316.100.11**	**316.100.12**
12	20			10	**316.120.11**	**316.120.12**

Ricambi


990.002.00


991.062.00

Caratteristiche tecniche:
- Realizzato con acciaio speciale ad alta resistenza
- 2 taglienti HW [Z2]
- centratura ottimale ed estrema efficacia di fissaggio dello svasatore nelle gole dell'elica della punta, mediante 2 viti contrapposte, con estremità a coppa.

Impiego: per lamare-smussare fori su legno massiccio e suoi derivati, anche laminati.

315 Esempio di montaggio



316 Esempio di montaggio



Confronta le punte per cerniere

LINEA	XTREME DIAMOND	XTREME FLAT	INDUSTRIALE con rompitruciolo	INDUSTRIALE
PRESTAZIONI	SUPERIORE ★★★★★	SUPERIORE ★★★★	ECCELLENTE ★★★	MOLTO BUONA ★★★
PUNTA				
DESCRIZIONE	Progettate per grandi industrie che necessitano alta affidabilità, lunghissima durata di taglio e ottima evacuazione dei trucioli grazie al rompitruciolo.	Progettate per grandi industrie che necessitano alta affidabilità e lunghissima durata di taglio.	Progettate per medie e piccole industrie che necessitano una buona evacuazione del truciolo.	Progettate per medie e piccole industrie che necessitano un prodotto affidabile e una buona durata di taglio.
UTILIZZATORE	GRANDI INDUSTRIE	GRANDI INDUSTRIE	MEDIE/PICCOLE INDUSTRIE	MEDIE/PICCOLE INDUSTRIE
USO	PRODUZIONI INDUSTRIALI	PRODUZIONI INDUSTRIALI	PRODUZIONI INDUSTRIALI/ARTIGIANALI	PRODUZIONI INDUSTRIALI/ARTIGIANALI
MATERIALE	Ideale per truciolari, MDF, HDF, laminati e panelli abrasivi, ove è richiesta lunga durata di vita.	Ideale per truciolari, MDF, HDF e laminati. Perfette per la foratura di pannelli di basso spessore vista l'assenza di sporgenza del centrino e degli incisori laterali.	Eccellente per legno massiccio. Buono per truciolari, MDF, HDF e laminati.	Eccellente per legno massiccio. Buono per truciolari, MDF, HDF e laminati.
AFFILATURA	INCISORI NEGATIVI: design standard in metallo duro con centro bilanciato di precisione, 2 taglienti in metallo duro con rompitruciolo e 2 incisori negativi.	AFFILATURA XTREME FLAT: affilatura piatta con incisori rinforzati che consente finiture perfette e un grandissimo numero di forature ad alte velocità di avanzamento.	INCISORI NEGATIVI: design standard in metallo duro con centro bilanciato di precisione, 2 taglienti in metallo duro con rompitruciolo e 2 incisori negativi.	INCISORI NEGATIVI: design standard in metallo duro con centro bilanciato di precisione, 2 taglienti in metallo duro con rompitruciolo e 2 incisori negativi.
METALLO DURO	La speciale formula in diamante policristallino aumenta la durata di vita dell'utensile fino a 20 volte di più delle punte in metallo duro. Buon numero di affilature garantito. Miglior rapporto qualità prezzo.	MICROGRANA DI CARBURO INDUSTRIALE AL CROMO La punta è realizzata in una speciale formula di metallo duro al cromo integrale che rimane affilato più a lungo, riduce l'abrasione degli angoli di affilatura e migliora sia la qualità di taglio che la durata della punta. La costruzione in metallo duro integrale assicura una maggiore centratura, minor rotture e un elevato numero di affilature.	CARBURO INDUSTRIALE DI ALTA QUALITA' La cuspide della punta è realizzata in metallo duro di media durezza e grana fine. Questo tipo metallo duro garantisce un buon numero di forature.	CARBURO INDUSTRIALE DI ALTA QUALITA' La cuspide della punta è realizzata in metallo duro di media durezza e grana fine. Questo tipo metallo duro garantisce un buon numero di forature.
RIVESTIMENTO	Rivestimento di alta qualità in nickel con proprietà anti-corrosive e anti-frizione.	RIVESTIMENTO PROTETTIVO ANTIADERENTE Le punte CMT sono immediatamente riconoscibili dal rivestimento antiaderente P.T.F.E., che viene applicato sul corpo dell'utensile in due strati fissati a caldo a 420°C. Tale rivestimento permette un'evacuazione dei trucioli più efficiente e costante; resina, colle o morchie non aderiscono più alle punte.	RIVESTIMENTO PROTETTIVO ANTIADERENTE Le punte CMT sono immediatamente riconoscibili dal rivestimento antiaderente P.T.F.E., che viene applicato sul corpo dell'utensile in due strati fissati a caldo a 420°C. Tale rivestimento permette un'evacuazione dei trucioli più efficiente e costante; resina, colle o morchie non aderiscono più alle punte.	RIVESTIMENTO PROTETTIVO ANTIADERENTE Le punte CMT sono immediatamente riconoscibili dal rivestimento antiaderente P.T.F.E., che viene applicato sul corpo dell'utensile in due strati fissati a caldo a 420°C. Tale rivestimento permette un'evacuazione dei trucioli più efficiente e costante; resina, colle o morchie non aderiscono più alle punte.
FASCIA DI PREZZO	ALTA	MEDIO ALTA	MEDIA	MEDIA

Punte ad attacco rapido in policristallino per cerniere con rompitruciolo

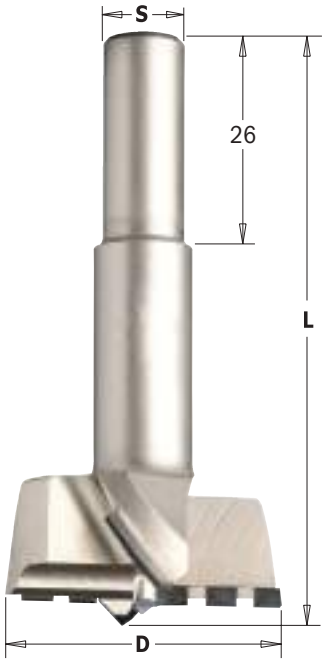

317-369

DP | LONG LIFE | Z2R | V2 | RH | LH | 20X LONGER LIFE THAN CARBIDE

D mm	L mm	S mm		CONFEZIONE DA	CODICE Rotazione destra	CODICE Rotazione sinistra
15	57,5	10x26		10	**317.150.61**	**317.150.62**
35	57,5	10x26		10	**317.350.61**	**317.350.62**
15	70	10x26		10	**369.150.61**	**369.150.62**
35	70	10x26		10	**369.350.61**	**369.350.62**

CARATTERISTICHE TECNICHE:
- Realizzata con acciaio speciale ad alta resistenza
- Punta di centraggio DP (policristallino)
- 2 taglienti DP con rompitruciolo [Z2R]
- 2 incisori ad affilatura negativa DP [V2]
- Attacco con piano di fissaggio e vite per regolazione assiale.

Ricambi 990.003.00

Optional 990.088.00

IMPIEGO: per fori ciechi su legno massiccio e suoi derivati, anche laminati.
Ideale per creare sedi cerniere.
Da inserire su mandrini o adattatori nelle foratrici.

NOTA: *altre misure disponibili su richiesta.*

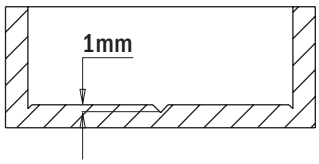

Nuova costruzione con punta di centraggio da 1mm

Punte ad attacco rapido per cerniere per foratrici

new

CMT ORANGE TOOLS®





Nuova costruzione con punta di centraggio da 0,8mm

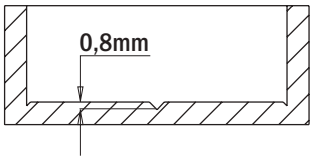

317 XTREME

HW | Z2 | V2 | RH | LH

D mm	L mm	S mm		Confezione da	CODICE Rotazione destra	CODICE Rotazione sinistra
15	57,5	10x26		10	**317.150.41**	**317.150.42**
18	57,5	10x26		10	**317.180.41**	**317.180.42**
20	57,5	10x26		10	**317.200.41**	**317.200.42**
25	57,5	10x26		10	**317.250.41**	**317.250.42**
26	57,5	10x26		10	**317.260.41**	**317.260.42**
35*	57,5	10x26		10	**317.350.41**	**317.350.42**

* con rompitruciolo

369 XTREME

HW | Z2R | V2 | RH | LH

D mm	L mm	S mm		Confezione da	CODICE Rotazione destra	CODICE Rotazione sinistra
15	70	10x26		10	**369.150.41**	**369.150.42**
18	70	10x26		10	**369.180.41**	**369.180.42**
20	70	10x26		10	**369.200.41**	**369.200.42**
25	70	10x26		10	**369.250.41**	**369.250.42**
26	70	10x26		10	**369.260.41**	**369.260.42**
35*	70	10x26		10	**369.350.41**	**369.350.42**

* con rompitruciolo

Ricambi 990.003.00

Optional 990.088.00

Caratteristiche tecniche:
- Realizzata con acciaio speciale ad alta resistenza
- Rivestimento in resina fluorocarbonica P.T.F.E di colore nero e arancio
- Punta di centraggio HW
- 2 taglienti [Z2]
- 2 incisori ad affilatura negativa [V2]
- Attacco con piano di fissaggio e vite per regolazione assiale.

Impiego: per fori ciechi su legno massiccio e suoi derivati, anche laminati.
Ideale per creare sedi cerniere.
Da inserire su mandrini o adattatori nelle foratrici.

Punte ad attacco rapido per cerniere per foratrici con rompitruciolo

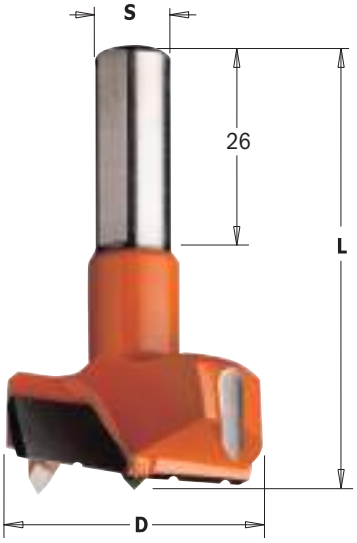

Nuova costruzione con punta di centraggio da 1mm

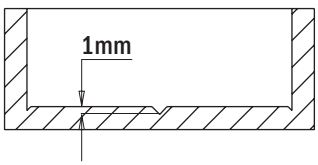

317C - 369C

HW | Z2R | V2 | RH | LH

D mm	L mm	S mm		Confezione da	CODICE Rotazione destra	CODICE Rotazione sinistra
35	57,5	10x26		10	**317.350.11C**	**317.350.12C**
40	57,5	10x26		10	**317.400.11C**	**317.400.12C**
45	57,5	10x26		10	**317.450.11C**	**317.450.12C**
35	70	10x26		10	**369.350.11C**	**369.350.12C**
40	70	10x26		10	**369.400.11C**	**369.400.12C**
45	70	10x26		10	**369.450.11C**	**369.450.12C**

Ricambi 990.003.00

Optional 990.088.00

Caratteristiche tecniche:
- Realizzata con acciaio speciale ad alta resistenza
- Rivestimento in resina fluorocarbonica P.T.F.E di colore nero e arancio
- Punta di centraggio HW
- 2 taglienti con rompitruciolo [Z2R]
- 2 incisori ad affilatura negativa [V2]
- Attacco con piano di fissaggio e vite per regolazione assiale.

Impiego: per fori ciechi su legno massiccio.
Ideale per creare sedi cerniere.
Da inserire su mandrini o adattatori nelle foratrici.

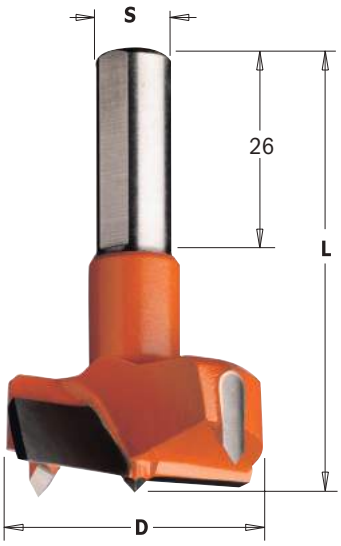

Nuova costruzione con punta di centraggio da 1mm

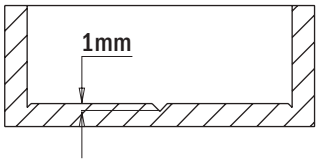

317

HW Z2 V2 RH LH

D mm	L mm	S mm		Confezione da	CODICE Rotazione destra	CODICE Rotazione sinistra
14	57,5	10x26		10	**317.140.11**	**317.140.12**
15	57,5	10x26		10	**317.150.11**	**317.150.12**
16	57,5	10x26		10	**317.160.11**	**317.160.12**
17	57,5	10x26		10	**317.170.11**	**317.170.12**
18	57,5	10x26		10	**317.180.11**	**317.180.12**
19	57,5	10x26		10	**317.190.11**	**317.190.12**
20	57,5	10x26		10	**317.200.11**	**317.200.12**
22	57,5	10x26		10	**317.220.11**	**317.220.12**
24	57,5	10x26		10	**317.240.11**	**317.240.12**
25	57,5	10x26		10	**317.250.11**	**317.250.12**
26	57,5	10x26		10	**317.260.11**	**317.260.12**
28	57,5	10x26		10	**317.280.11**	**317.280.12**
30	57,5	10x26		10	**317.300.11**	**317.300.12**
32	57,5	10x26		10	**317.320.11**	**317.320.12**
34	57,5	10x26		10	**317.340.11**	**317.340.12**
35	57,5	10x26		10	**317.350.11**	**317.350.12**
38	57,5	10x26		10	**317.380.11**	**317.380.12**
40	57,5	10x26		10	**317.400.11**	**317.400.12**
42	57,5	10x26		10	**317.420.11**	**317.420.12**
45	57,5	10x26		10	**317.450.11**	**317.450.12**
50	57,5	10x26		10	**317.500.11**	**317.500.12**
55	57,5	10x26		10	**317.550.11**	**317.550.12**
60	57,5	10x26		10	**317.600.11**	**317.600.12**

Caratteristiche tecniche:
- Realizzata con acciaio speciale ad alta resistenza
- Rivestimento in resina fluorocarbonica P.T.F.E di colore nero e arancio
- Punta di centraggio HW
- 2 taglienti [Z2]
- 2 incisori ad affilatura negativa [V2]
- Attacco con piano di fissaggio e vite per regolazione assiale.

Impiego: per fori ciechi su legno massiccio e suoi derivati, anche laminati.
Ideale per creare sedi cerniere.
Da inserire su mandrini o adattatori nelle foratrici.

369

HW Z2 V2 RH LH

D mm	L mm	S mm		Confezione da	CODICE Rotazione destra	CODICE Rotazione sinistra
14	70	10x26		10	**369.140.11**	**369.140.12**
15	70	10x26		10	**369.150.11**	**369.150.12**
16	70	10x26		10	**369.160.11**	**369.160.12**
18	70	10x26		10	**369.180.11**	**369.180.12**
20	70	10x26		10	**369.200.11**	**369.200.12**
22	70	10x26		10	**369.220.11**	**369.220.12**
25	70	10x26		10	**369.250.11**	**369.250.12**
26	70	10x26		10	**369.260.11**	**369.260.12**
30	70	10x26		10	**369.300.11**	**369.300.12**
35	70	10x26		10	**369.350.11**	**369.350.12**
40	70	10x26		10	**369.400.11**	**369.400.12**
45	70	10x26		10	**369.450.11**	**369.450.12**
50	70	10x26		10	**369.500.11**	**369.500.12**
55	70	10x26		10	**369.550.11**	**369.550.12**
60	70	10x26		10	**369.600.11**	**369.600.12**

370

HW Z2 V2 RH LH

D mm	L mm	S mm		Confezione da	CODICE Rotazione destra	CODICE Rotazione sinistra
18	77	10x30		10	**370.180.11**	**370.180.12**
20	77	10x30		10	**370.200.11**	**370.200.12**
25	77	10x30		10	**370.250.11**	**370.250.12**
30	77	10x30		10	**370.300.11**	**370.300.12**
35	77	10x30		10	**370.350.11**	**370.350.12**

Ricambi
990.003.00

Optional
990.088.00

Punte ad attacco filettato con svasatore per foratrici

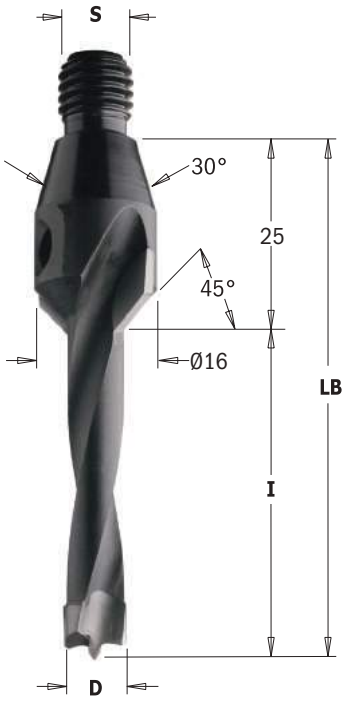

332-334-336-337

HW Z2 V2 RH LH

D mm	I mm	LB mm	S mm	Confezione da	CODICE Rotazione destra	CODICE Rotazione sinistra
5	20	45	M10/30°	10	**332.050.11**	**332.050.12**
6	20	45	M10/30°	10	**332.060.11**	**332.060.12**
8	20	45	M10/30°	10	**332.080.11**	**332.080.12**
10	20	45	M10/30°	10	**332.100.11**	**332.100.12**
12	20	45	M10/30°	10	**332.120.11**	**332.120.12**
5	30	55	M10/30°	10	**334.050.11**	**334.050.12**
6	30	55	M10/30°	10	**334.060.11**	**334.060.12**
8	30	55	M10/30°	10	**334.080.11**	**334.080.12**
10	30	55	M10/30°	10	**334.100.11**	**334.100.12**
12	30	55	M10/30°	10	**334.120.11**	**334.120.12**
5	40	65	M10/30°	10	**336.050.11**	**336.050.12**
6	40	65	M10/30°	10	**336.060.11**	**336.060.12**
8	40	65	M10/30°	10	**336.080.11**	**336.080.12**
10	40	65	M10/30°	10	**336.100.11**	**336.100.12**
12	40	65	M10/30°	10	**336.120.11**	**336.120.12**
5	50	75	M10/30°	10	**337.050.11**	**337.050.12**
6	50	75	M10/30°	10	**337.060.11**	**337.060.12**
8	50	75	M10/30°	10	**337.080.11**	**337.080.12**
10	50	75	M10/30°	10	**337.100.11**	**337.100.12**
12	50	75	M10/30°	10	**337.120.11**	**337.120.12**

Caratteristiche tecniche:
- Realizzata con acciaio speciale ad alta resistenza
- Cuspide in HWM - Punta di centraggio
- 2 taglienti [Z2]
- 2 incisori [V2]
- Svasatore 2 taglienti HW [Z2]
- 2 gole elicoidali

Impiego: per fori ciechi su legno massiccio e suoi derivati, anche laminati. Da inserire su mandrini nelle foratrici.

Punte ad attacco filettato per foratrici



341-342-343

HW Z2 V2 RH LH

D mm	I mm	LB mm	S mm	Confezione da	CODICE Rotazione destra	CODICE Rotazione sinistra
5	30	55	M10/30°	10	**341.050.11**	**341.050.12**
6	30	55	M10/30°	10	**341.060.11**	**341.060.12**
8	30	55	M10/30°	10	**341.080.11**	**341.080.12**
10	30	55	M10/30°	10	**341.100.11**	**341.100.12**
12	30	55	M10/30°	10	**341.120.11**	**341.120.12**
5	40	65	M10/30°	10	**342.050.11**	**342.050.12**
6	40	65	M10/30°	10	**342.060.11**	**342.060.12**
8	40	65	M10/30°	10	**342.080.11**	**342.080.12**
10	40	65	M10/30°	10	**342.100.11**	**342.100.12**
12	40	65	M10/30°	10	**342.120.11**	**342.120.12**
5	50	75	M10/30°	10	**343.050.11**	**343.050.12**
6	50	75	M10/30°	10	**343.060.11**	**343.060.12**
8	50	75	M10/30°	10	**343.080.11**	**343.080.12**
10	50	75	M10/30°	10	**343.100.11**	**343.100.12**
12	50	75	M10/30°	20	**343.120.11**	**343.120.12**

Caratteristiche tecniche:
- Realizzata con acciaio speciale ad alta resistenza
- Cuspide in HWM
- Punta di centraggio
- 2 taglienti [Z2]
- 2 incisori [V2]
- 4 gole elicoidali

Impiego: per fori ciechi su legno massiccio e suoi derivati, anche laminati. Da inserire su mandrini nelle foratrici.

Punte ad attacco filettato con svasatore per foratrici

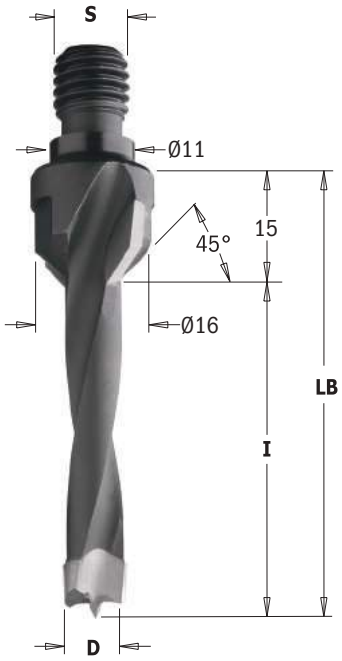

325-327-329-330

HW Z2 V2 RH LH

D mm	I mm	LB mm	S mm	Confezione da	CODICE Rotazione destra	CODICE Rotazione sinistra
5	20	35	M10/11x4	10	**325.050.11**	**325.050.12**
6	20	35	M10/11x4	10	**325.060.11**	**325.060.12**
8	20	35	M10/11x4	10	**325.080.11**	**325.080.12**
10	20	35	M10/11x4	10	**325.100.11**	**325.100.12**
12	20	35	M10/11x4	10	**325.120.11**	**325.120.12**
5	30	45	M10/11x4	10	**327.050.11**	**327.050.12**
6	30	45	M10/11x4	10	**327.060.11**	**327.060.12**
8	30	45	M10/11x4	10	**327.080.11**	**327.080.12**
10	30	45	M10/11x4	10	**327.100.11**	**327.100.12**
12	30	45	M10/11x4	10	**327.120.11**	**327.120.12**
5	40	55	M10/11x4	10	**329.050.11**	**329.050.12**
6	40	55	M10/11x4	10	**329.060.11**	**329.060.12**
8	40	55	M10/11x4	10	**329.080.11**	**329.080.12**
10	40	55	M10/11x4	10	**329.100.11**	**329.100.12**
12	40	55	M10/11x4	10	**329.120.11**	**329.120.12**
5	50	65	M10/11x4	10	**330.050.11**	**330.050.12**
6	50	65	M10/11x4	10	**330.060.11**	**330.060.12**
8	50	65	M10/11x4	10	**330.080.11**	**330.080.12**
10	50	65	M10/11x4	10	**330.100.11**	**330.100.12**
12	50	65	M10/11x4	10	**330.120.11**	**330.120.12**

Caratteristiche tecniche:
- Realizzata con acciaio speciale ad alta resistenza
- Cuspide in HWM
- Punta di centraggio
- 2 taglienti [Z2] - 2 incisori [V2]
- Svasatore 2 taglienti HW [Z2]
- 2 gole elicoidali

Impiego: per fori ciechi su legno massiccio e suoi derivati, anche laminati. Da inserire su mandrini nelle foratrici.

Punte ad attacco filettato per foratrici



338-339-340

HW Z2 V2 RH LH

D mm	I mm	LB mm	S mm	Confezione da	CODICE Rotazione destra	CODICE Rotazione sinistra
5	30	45	M10/11x4	10	**338.050.11**	**338.050.12**
6	30	45	M10/11x4	10	**338.060.11**	**338.060.12**
8	30	45	M10/11x4	10	**338.080.11**	**338.080.12**
10	30	45	M10/11x4	10	**338.100.11**	**338.100.12**
12	30	45	M10/11x4	10	**338.120.11**	**338.120.12**
5	40	55	M10/11x4	10	**339.050.11**	**339.050.12**
6	40	55	M10/11x4	10	**339.060.11**	**339.060.12**
8	40	55	M10/11x4	10	**339.080.11**	**339.080.12**
10	40	55	M10/11x4	10	**339.100.11**	**339.100.12**
12	40	55	M10/11x4	10	**339.120.11**	**339.120.12**
5	50	65	M10/11x4	10	**340.050.11**	**340.050.12**
6	50	65	M10/11x4	10	**340.060.11**	**340.060.12**
8	50	65	M10/11x4	10	**340.080.11**	**340.080.12**
10	50	65	M10/11x4	10	**340.100.11**	**340.100.12**
12	50	65	M10/11x4	10	**340.120.11**	**340.120.12**

Caratteristiche tecniche:
- Realizzata con acciaio speciale ad alta resistenza
- Cuspide in HWM
- Punta di centraggio
- 2 taglienti [Z2]
- 2 incisori [V2]
- 4 gole elicoidali

Impiego: per fori ciechi su legno massiccio e suoi derivati, anche laminati. Da inserire su mandrini nelle foratrici.

Punte ad attacco filettato con foratrici



344

HW Z2 V2 RH LH

D mm	I mm	LB mm	S mm	Confezione da	CODICE Rotazione destra	CODICE Rotazione sinistra
5	43	63	M8	10	**344.050.11**	**344.050.12**
6	43	63	M8	10	**344.060.11**	**344.060.12**
8	43	63	M8	10	**344.080.11**	**344.080.12**
10	43	63	M8	10	**344.100.11**	**344.100.12**
12	43	63	M8	10	**344.120.11**	**344.120.12**

Adattabili alle macchine:
Nottmeyer (precedente esecuzione)

346

HW Z2 V2 RH LH

D mm	I mm	LB mm	S mm	Confezione da	CODICE Rotazione destra	CODICE Rotazione sinistra
5	43	63	M10	10	**346.050.11**	**346.050.12**
6	43	63	M10	10	**346.060.11**	**346.060.12**
8	43	63	M10	10	**346.080.11**	**346.080.12**
10	43	63	M10	10	**346.100.11**	**346.100.12**
12	43	63	M10	10	**346.120.11**	**346.120.12**

Adattabili alle macchine:
Ayen, Holzma, Knoevenagel, Mayer, Torwegge.

Caratteristiche tecniche:
- Realizzata con acciaio speciale ad alta resistenza
- Cuspide in HWM
- Punta di centraggio
- 2 taglienti [Z2]
- 2 incisori [V2]
- 4 gole elicoidali

Impiego: per fori ciechi su legno massiccio e suoi derivati, anche laminati.
Da inserire su mandrini nelle foratrici.

Punte ad attacco filettato per foratrici



352-353

HW Z2 V2 RH LH

D mm	I mm	LB mm	S mm	Confezione da	CODICE Rotazione destra	CODICE Rotazione sinistra
5	30	45	M8/9	10	**352.050.11**	**352.050.12**
6	30	45	M8/9	10	**352.060.11**	**352.060.12**
8	30	45	M8/9	10	**352.080.11**	**352.080.12**
10	30	45	M8/9	10	**352.100.11**	**352.100.12**
12	30	45	M8/9	10	**352.120.11**	**352.120.12**
5	40	55	M8/9	10	**353.050.11**	**353.050.12**
6	40	55	M8/9	10	**353.060.11**	**353.060.12**
8	40	55	M8/9	10	**353.080.11**	**353.080.12**
10	40	55	M8/9	10	**353.100.11**	**353.100.12**
12	40	55	M8/9	10	**353.120.11**	**353.120.12**

Adattabili alle macchine:
Masterwood (Zangheri & Boschetti)
Morbidelli, Nottmeyer (nuova esecuzione)

Caratteristiche tecniche:
- Realizzata con acciaio speciale ad alta resistenza
- Cuspide in HWM
- Punta di centraggio
- 2 taglienti [Z2]
- 2 incisori [V2]
- 4 gole elicoidali

Impiego: per fori ciechi su legno massiccio e suoi derivati, anche laminati.
Da inserire su mandrini nelle foratrici.



Punte per Elettroutensili

PRODOTTI	PAGINA
Attacchi per punte intercambiabili	302-303
Punte intercambiabili	303
Punte per cerniere	304~307
Punte per mortasare per bedanatrici	307
Punte per perni & set	308-309
Punte tipo Forstner	310
Punte per rosoni	311
Punte elicoidali	312
Punte e frese per macchine Mafell® & Festool®	313
Punte elicoidali & set	314-315
Punte elicoidali per cerniere ANUBA	315
Svasatori & set per foratura	316~319

Attacchi cilindrici per punte intercambiabili



509-532-533

RH LH

S mm	LB mm			Confezione da	CODICE Rotazione destra	CODICE Rotazione sinistra
8x30	35			10	**532.080.01**	
9,5x30	35			10	**532.095.01**	
10x50	60			1	**533.100.01**	**533.100.02**
12x30	35			10	**532.120.01**	
13x50	100			1	**509.130.01**	**509.130.02**
16x50	100			1	**509.160.01**	**509.160.02**

Da usare con l'articolo: 501 HW

Caratteristiche tecniche:
- Realizzato con acciaio speciale ad alta resistenza
- Rettifica di precisione su tutte le superfici da accoppiare.

Impiego: da inserire su mandrini o adattatori nelle foratrici.

Attacchi rapidi per punte intercambiabili

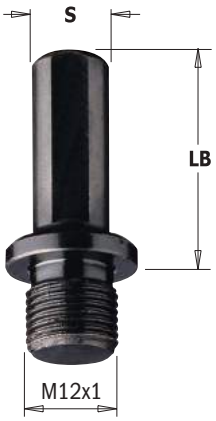

511

RH LH

S mm	LB mm	Confezione da	CODICE Rotazione destra	CODICE Rotazione sinistra
10x20 (con piano di fissaggio e vite)	27	10	**511.270.01**	**511.270.02**
10x35 (con piano di fissaggio e vite)	40	10	**511.400.01**	**511.400.02**

Da usare con l'articolo: 501 HW

Ricambi

990.003.00

Caratteristiche tecniche:
- Realizzato con acciaio speciale ad alta resistenza
- Rettifica di precisione su tutte le superfici da accoppiare.

Impiego: da inserire su mandrini o adattatori nelle foratrici.

Attacchi filettati per punte intercambiabili



506

RH LH

S mm	LB mm			Confezione da	CODICE Rotazione destra	CODICE Rotazione sinistra
M10/11x4	15			1	**506.150.01**	**506.150.02**
M10/11x4	25			1	**506.250.01**	**506.250.02**
M10/11x4	35			1	**506.350.01**	**506.350.02**

Da usare con l'articolo: 501 HW

Caratteristiche tecniche:
- Realizzato con acciaio speciale ad alta resistenza
- Rettifica di precisione su tutte le superfici da accoppiare.

Impiego: da inserire su mandrini o adattatori nelle foratrici.

Attacchi filettati per punte intercambiabili



503

RH LH

S mm	LB mm			Confezione da	CODICE Rotazione destra	CODICE Rotazione sinistra
M10/30°	25			1	**503.250.01**	**503.250.02**
M10/30°	35			1	**503.350.01**	**503.350.02**
M10/30°	45			1	**503.450.01**	**503.450.02**

Da usare con l'articolo: 501 HW

Caratteristiche tecniche:
- Realizzato con acciaio speciale ad alta resistenza
- Rettifica di precisione su tutte le superfici da accoppiare.

Impiego: da inserire su mandrini o adattatori nelle foratrici.

Attacchi conici per punte intercambiabili



534

RH

S			Confezione da	CODICE Rotazione destra	
MK2/Ø20x14F.x1"			1	**534.020.01**	
MK2/M30x1,5			1	**534.030.01**	

Da usare con l'articolo: 501 HW

Caratteristiche tecniche:
- Realizzato con acciaio speciale ad alta resistenza

Impiego: da inserire su mandrini o adattatori per centri di lavoro, pantografi a CNC o manuali.

Punte intercambiabili con attacco filettato

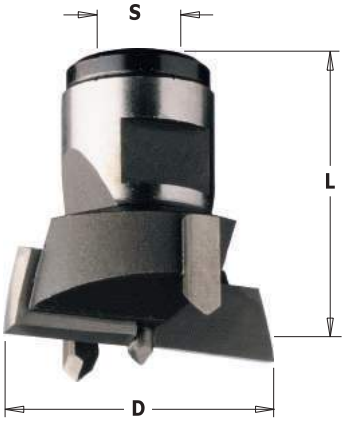

501

HW Z2+2 RH LH

D mm	L mm	S mm		Confezione da	CODICE Rotazione destra	CODICE Rotazione sinistra
20	30	M12x1		1	**501.200.11**	**501.200.12**
22	30	M12x1		1	**501.220.11**	**501.220.12**
24	30	M12x1		1	**501.240.11**	**501.240.12**
25	30	M12x1		1	**501.250.11**	**501.250.12**
26	30	M12x1		1	**501.260.11**	**501.260.12**
30	30	M12x1		1	**501.300.11**	**501.300.12**
32	30	M12x1		1	**501.320.11**	**501.320.12**
34	30	M12x1		1	**501.340.11**	**501.340.12**
35	30	M12x1		1	**501.350.11**	**501.350.12**
36	30	M12x1		1	**501.360.11**	**501.360.12**
38	30	M12x1		1	**501.380.11**	**501.380.12**
40	30	M12x1		1	**501.400.11**	**501.400.12**
45	30	M12x1		1	**501.450.11**	**501.450.12**
50	30	M12x1		1	**501.500.11**	**501.500.12**
55	30	M12x1		1	**501.550.11**	**501.550.12**
60	30	M12x1		1	**501.600.11**	**501.600.12**

Punte ad attacco cilindrico per cerniere

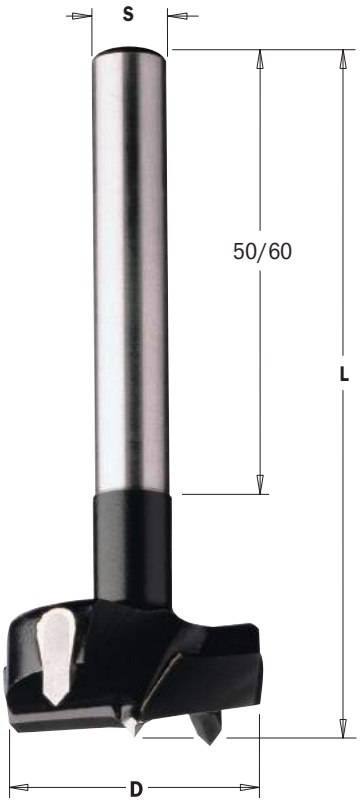

512

HW Z2 V2 RH

D mm	L mm	S mm		Confezione da	CODICE Rotazione destra	
14	90	10x60		10	**512.140.11**	
15	90	10x60		10	**512.150.11**	
16	90	10x60		10	**512.160.11**	
17	90	10x60		10	**512.170.11**	
18	90	10x60		10	**512.180.11**	
19	90	10x60		10	**512.190.11**	
20	90	10x60		10	**512.200.11**	
21	90	10x60		10	**512.210.11**	
22	90	10x60		10	**512.220.11**	
23	90	10x60		10	**512.230.11**	
24	90	10x60		10	**512.240.11**	
25	90	10x60		10	**512.250.11**	
26	90	10x60		10	**512.260.11**	
27	90	10x60		10	**512.270.11**	
28	90	10x60		10	**512.280.11**	
29	90	10x60		10	**512.290.11**	
30	90	10x60		10	**512.300.11**	
31	90	10x60		10	**512.310.11**	
32	90	10x60		10	**512.320.11**	
33	90	10x60		10	**512.330.11**	
34	90	10x60		10	**512.340.11**	
35	90	10x60		10	**512.350.11**	
38	90	10x60		10	**512.380.11**	
40	90	10x60		10	**512.400.11**	
42	90	10x60		10	**512.420.11**	
45	90	10x50		10	**512.450.11**	
48	90	10x50		10	**512.480.11**	
50	90	10x50		10	**512.500.11**	
55	90	10x50		5	**512.550.11**	
58	90	10x50		5	**512.580.11**	
60	90	10x50		5	**512.600.11**	

Caratteristiche tecniche:
- Realizzato con acciaio speciale ad alta resistenza
- Punta di centraggio HW
- 2 taglienti HW [Z2]
- 2 incisori ad affilatura negativa HW [V2]

Impiego: per fori ciechi su legno massiccio e suoi derivati, anche laminati.
Ideale per creare sedi cerniere.

Set 5 punte ad attacco cilindrico per cerniere



512.001.01

HW Z2 V2 RH

Questo set di punte ad attacco cilindrico è indispensabile per applicare le cerniere più diffuse.
Ogni pezzo è in acciaio speciale ad alta resistenza, con taglienti in micrograna di carburo di tungsteno.

Caratteristiche tecniche:
- Realizzato con acciaio speciale ad alta resistenza
- Punta di centraggio HW
- 2 taglienti HW [Z2]
- 2 incisori ad affilatura negativa HW [V2]

Impiego: per fori ciechi su legno massiccio e suoi derivati, anche laminati.
Ideale per creare sedi cerniere.

Descrizione	S mm	L mm	Diametro punte mm	Conf. da	CODICE Rotazione destra
5 punte ad attacco cilindrico per cerniere	10	90	15-20-25-30-35	5	**512.001.01**

Punte ad attacco cilindrico per cerniere

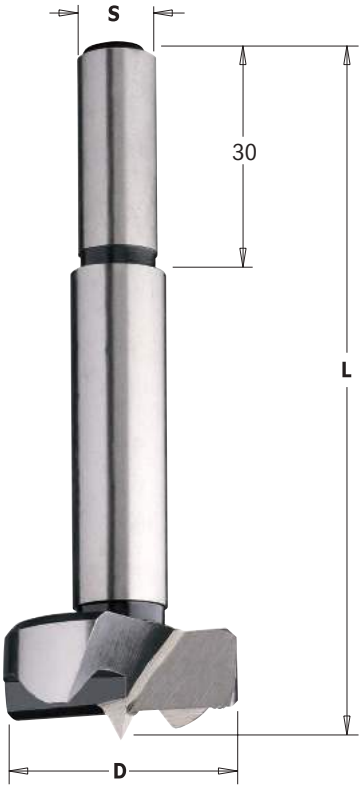

512

SP Z2 V2 RH

D mm	L mm	S mm		Confezione da	CODICE Rotazione destra	
8	90	10x30		10	**512.081.31**	
10	90	10x30		10	**512.101.31**	
12	90	10x30		10	**512.121.31**	
14	90	10x30		10	**512.141.31**	
15	90	10x30		10	**512.151.31**	
16	90	10x30		10	**512.161.31**	
18	90	10x30		10	**512.181.31**	
20	90	10x30		10	**512.201.31**	
22	90	10x30		10	**512.221.31**	
24	90	10x30		10	**512.241.31**	
25	90	10x30		10	**512.251.31**	
26	90	10x30		10	**512.261.31**	
28	90	10x30		10	**512.281.31**	
30	90	10x30		10	**512.301.31**	
32	90	10x30		10	**512.321.31**	
34	90	10x30		10	**512.341.31**	
35	90	10x30		10	**512.351.31**	
38	90	10x30		10	**512.381.31**	
40	90	10x30		10	**512.401.31**	
45	90	10x30		10	**512.451.31**	
50	90	10x30		10	**512.501.31**	

Caratteristiche tecniche:
- Elevata resistenza dei taglienti all'usura
- Acciaio SP
- Punta di centraggio
- 2 taglienti [Z2]
- 2 incisori [V2].

Impiego: per fori ciechi su legno massiccio e suoi derivati, anche laminati.
Ideale per creare sedi cerniere.

Set 5 punte ad attacco cilindrico per cerniere



512.001.00

SP Z2 V2 RH

Un altro indispensabile strumento per l'applicazione di tutte le cerniere più popolari.
Questo set di punte ad attacco cilindrico in acciaio ad alta resistenza vi sarà di grande aiuto per tutti i tipi di lavorazione più tradizionali.

Caratteristiche tecniche:
- Elevata resistenza dei taglienti all'usura
- Acciaio SP
- Punta di centraggio
- 2 taglienti [Z2]
- 2 incisori [V2].

Impiego: per fori ciechi su legno massiccio e suoi derivati, anche laminati.
Ideale per creare sedi cerniere.

Descrizione	S mm	L mm	Diametro punte mm	Conf. da	CODICE Rotazione destra
5 punte ad attacco cilindrico per cerniere	10	90	15-20-25-30-35	5	**512.001.00**

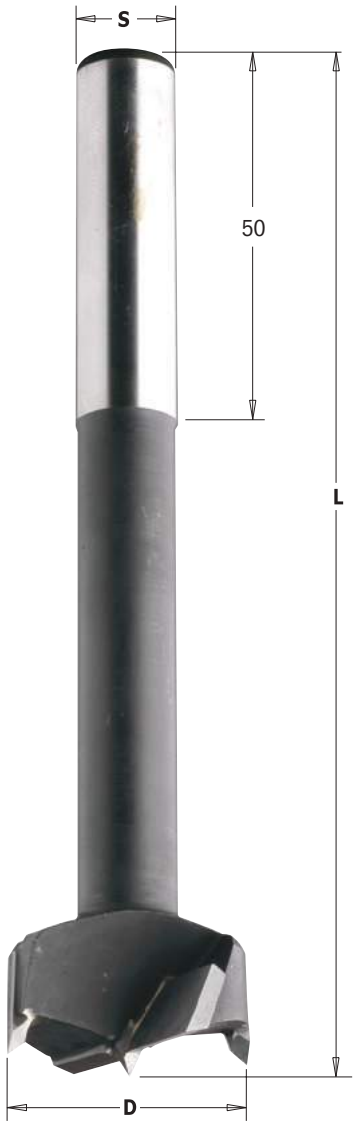

HW Z2 V2 RH

513

D mm	L mm	S mm		Confezione da	CODICE Rotazione destra
15	120	13		1	**513.150.11**
16	120	13		1	**513.160.11**
18	120	13		1	**513.180.11**
20	120	13		1	**513.200.11**
22	125	13		1	**513.220.11**
25	125	13		1	**513.250.11**
26	125	13		1	**513.260.11**
28	130	13		1	**513.280.11**
30	130	13		1	**513.300.11**
35	130	13		1	**513.350.11**
40	130	13		1	**513.400.11**
45	130	13		1	**513.450.11**
50	130	13		1	**513.500.11**
55	140	13		1	**513.550.11**
60	140	13		1	**513.600.11**

514

D mm	L mm	S mm		Confezione da	CODICE Rotazione destra
15	120	16		1	**514.150.11**
16	120	16		1	**514.160.11**
18	120	16		1	**514.180.11**
20	120	16		1	**514.200.11**
22	125	16		1	**514.220.11**
25	125	16		1	**514.250.11**
26	125	16		1	**514.260.11**
28	130	16		1	**514.280.11**
30	130	16		1	**514.300.11**
32	130	16		1	**514.320.11**
35	130	16		1	**514.350.11**
40	130	16		1	**514.400.11**
45	130	16		1	**514.450.11**
50	130	16		1	**514.500.11**
55	140	16		1	**514.550.11**
60	140	16		1	**514.600.11**

Caratteristiche tecniche:
- Realizzata con acciaio speciale ad alta resistenza
- Punta di centraggio HW
- 2 taglienti HW [Z2]
- 2 incisori ad affilatura negativa HW [V2].

Impiego: per fori ciechi su legno massiccio e suoi derivati, anche laminati.
Ideale per creare sedi cerniere.

Punte ad attacco cilindrico per cerniere



392

HW Z2 V2 RH

D mm	L mm	S mm		Confezione da	CODICE Rotazione destra	
15	60	8		10	**392.150.11**	
20	60	8		10	**392.200.11**	
25	60	8		10	**392.250.11**	
26	60	8		10	**392.260.11**	
30	60	8		10	**392.300.11**	
35	60	8		10	**392.350.11**	
35	60	12,7		10	**392.351.11**	
40	60	8		10	**392.400.11**	

Caratteristiche tecniche:
- Realizzato con acciaio speciale ad alta resistenza
- Punta di centraggio HW
- 2 taglienti HW [Z2]
- 2 incisori ad affilatura negativa HW [V2].

Impiego: per fori ciechi su legno massiccio e suoi derivati, anche laminati.
Ideale per creare sedi cerniere.

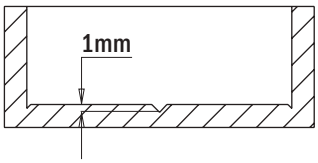

Nuova costruzione con punta di centraggio da 1mm

Punte a mortasare per bedanatrici



543

HSS Z1 RH

D mm	D inches	S mm	S inches	Confezione da	CODICE Rotazione destra	
6,35	1/4	19	3/4	1	**543.064.51**	
8	5/16	19	3/4	1	**543.079.51**	
9,5	3/8	19	3/4	1	**543.095.51**	
12,7	1/2	19	3/4	1	**543.127.51**	
15,8	5/8	19	3/4	1	**543.158.51**	
19	3/4	19	3/4	1	**543.190.51**	

È difficile fare meglio della vecchia giunzione mortasa e tenone per tenuta e precisione, malgrado la vasta disponibilità di giunzioni alternative nel settore della lavorazione del legno. Non è la giunzione più facile da realizzare, ma è certamente utile avere in laboratorio gli utensili della migliore qualità.
Questo è il motivo per cui abbiamo aggiunto una nuova scelta di set di punte per bedanatrici in tutte misure più diffuse, con diametri da 6,35 a 19mm.





Esempio di montasatrice

Punte per perni

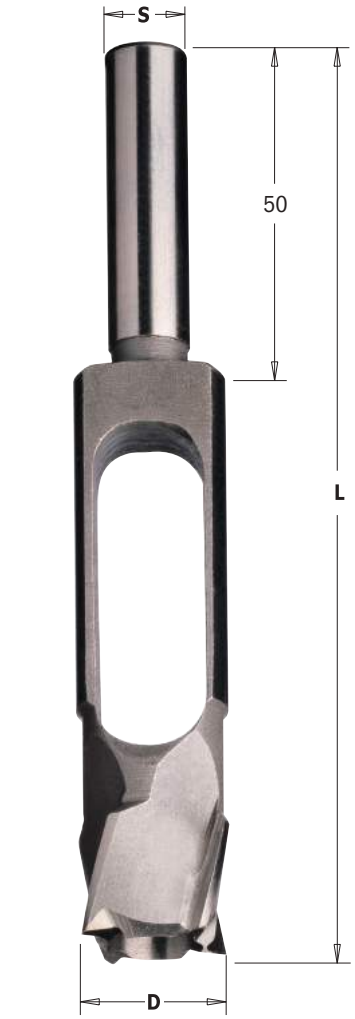

529

SP RH

d mm	D mm	L mm	S mm	Z	Confezione da	CODICE Rotazione destra
8	18	140	13	4	5	**529.080.31**
10	20	140	13	4	5	**529.100.31**
12	24	140	13	4	5	**529.120.31**
14	26	140	13	4	5	**529.140.31**
15	27	140	13	4	5	**529.150.31**
16	28	140	13	4	5	**529.160.31**
18	30	140	13	4	5	**529.180.31**
20	32	140	13	4	5	**529.200.31**
22	34	140	13	5	5	**529.220.31**
25	37	140	13	5	5	**529.250.31**
30	42	140	13	5	5	**529.300.31**
32	44	140	13	5	5	**529.320.31**
35	47	160	16	6	2	**529.350.31**
40	52	160	16	6	2	**529.400.31**
45	57	160	16	6	2	**529.450.31**
50	62	160	16	6	2	**529.500.31**

d pollici	D pollici	L pollici	S pollici	Z	Confezione da	CODICE Rotazione destra
3/8	49/64	5-1/2	1/2	4	5	**529.095.31**
1/2	61/64	5-1/2	1/2	4	5	**529.127.31**
5/8	1-7/64	5-1/2	1/2	4	5	**529.158.31**
3/4	1-7/32	5-1/2	1/2	4	5	**529.191.31**
7/8	1-11/32	5-1/2	1/2	4	5	**529.222.31**
1	1-15/32	5-1/2	1/2	5	5	**529.254.31**
1-1/4	1-19/32	5-1/2	1/2	5	5	**529.317.31**
1-3/8	1-27/32	6-5/16	5/8	6	2	**529.349.31**
1-1/2	1-31/32	6-5/16	5/8	6	2	**529.381.31**
1-5/8	2-3/32	6-5/16	5/8	6	2	**529.413.31**
1-3/4	2-7/32	6-5/16	5/8	6	2	**529.445.31**
2	2-15/32	6-5/16	5/8	6	2	**529.508.31**

Per tutte le punte ad attacco Ø13mm è disponibile una boccola per la maggiorazione a Ø16mm (CODICE 799.130.00 a pagina 379)

D mm	D pollici	Max RPM Legno tenero	Max RPM Legno massiccio
< Ø16	5/8	1000	500
< Ø40	1-37/64	500	300
> Ø40	1-37/64	200	150

Caratteristiche tecniche:
- Altissima resistenza dei taglienti all'usura
- Acciaio SP - 4 taglienti

Impiego: per realizzare perni in legno naturale tenero o di media durezza.

Punte per trafilare



530

HSS Z4 RH

D mm	S		Confezione da	CODICE Rotazione destra	
6,2	Ø21x14F.1"		1	**530.062.51**	
8	Ø21x14F.1"		1	**530.080.51**	
8,2	Ø21x14F.1"		1	**530.082.51**	
10	Ø21x14F.1"		1	**530.100.51**	
10,2	Ø21x14F.1"		1	**530.102.51**	
12	Ø21x14F.1"		1	**530.120.51**	
12,2	Ø21x14F.1"		1	**530.122.51**	

Caratteristiche tecniche:
- Altissima resistenza dei taglienti all'usura
- Acciaio HS
- 4 taglienti [Z4]

Impiego: per realizzare perni in legno naturale tenero o di media durezza.

Nota: *disponibile su richiesta.*



500.001/02/03

SP RH

Se dovete forare o eseguire perni su legno naturale tenero o di media durezza questo set è esattamente ciò di cui avete bisogno! Potrete scegliere fra 3 diversi set composti da utensili con i diametri più comuni.



500.001.08 Set di 4 punte per cerniere e 4 punte per perni

IL SET CONTIENE	D mm	L mm	S mm	CODICE Rotazione destra
Punta ad attacco cilindrico	8	90	10	**512.081.31**
Punta ad attacco cilindrico	10	90	10	**512.101.31**
Punta ad attacco cilindrico	12	90	10	**512.121.31**
Punta ad attacco cilindrico	15	90	10	**512.151.31**
Punte per perni	8	140	13	**529.080.31**
Punte per perni	10	140	13	**529.100.31**
Punte per perni	12	140	13	**529.120.31**
Punte per perni	15	140	13	**529.150.31**

500.002.08 Set di 4 punte per cerniere e 4 punte per perni

IL SET CONTIENE	D mm	L mm	S mm	CODICE Rotazione destra
Punta ad attacco cilindrico	16	90	10	**512.161.31**
Punta ad attacco cilindrico	20	90	10	**512.201.31**
Punta ad attacco cilindrico	25	90	10	**512.251.31**
Punta ad attacco cilindrico	30	90	10	**512.301.31**
Punte per perni	16	140	13	**529.160.31**
Punte per perni	20	140	13	**529.200.31**
Punte per perni	25	140	13	**529.250.31**
Punte per perni	30	140	13	**529.300.31**

500.003.08 Set di 4 punte per cerniere e 4 punte per perni

IL SET CONTIENE	D mm	L mm	S mm	CODICE Rotazione destra
Punta ad attacco cilindrico	15	90	10	**512.151.31**
Punta ad attacco cilindrico	20	90	10	**512.201.31**
Punta ad attacco cilindrico	25	90	10	**512.251.31**
Punta ad attacco cilindrico	30	90	10	**512.301.31**
Punte per perni	15	140	13	**529.150.31**
Punte per perni	20	140	13	**529.200.31**
Punte per perni	25	140	13	**529.250.31**
Punte per perni	30	140	13	**529.300.31**

Punte ad attacco cilindrico tipo Forstner

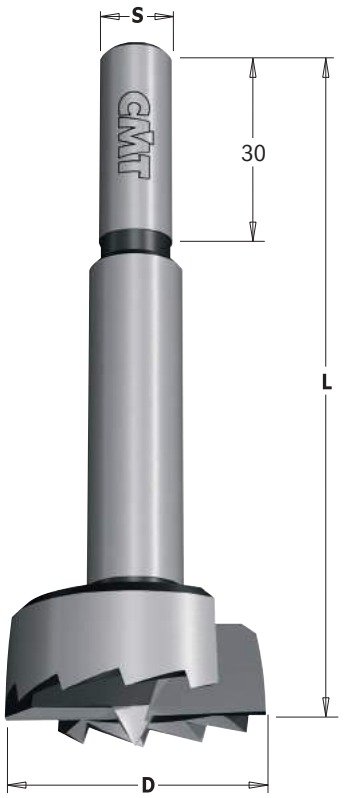

537

SP Z2 V2 RH

D mm	L mm	S mm	Conf. da	CODICE Rotazione destra
10	90	8	10	**537.100.31**
12	90	8	10	**537.120.31**
14	90	8	10	**537.140.31**
15	90	8	10	**537.150.31**
16	90	8	10	**537.160.31**
18	90	8	10	**537.180.31**
20	90	8	10	**537.200.31**
22	90	8	10	**537.220.31**
24	90	8	10	**537.240.31**
25	90	8	10	**537.250.31**
26	90	8	10	**537.260.31**
28	90	8	10	**537.280.31**
30	90	8	10	**537.300.31**
32	90	10	10	**537.320.31**
35	90	10	10	**537.350.31**
38	90	10	10	**537.380.31**
40	90	10	10	**537.400.31**
45	90	10	10	**537.450.31**
50	90	10	10	**537.500.31**
55	90	10	5	**537.550.31**
68	157	12,7	5	**537.680.31**

D inches	L inches	S inches	Conf. da	CODICE Rotazione destra
1/4	3-35/64	3/8	10	**537.064.31**
3/8	3-35/64	3/8	10	**537.095.31**
1/2	3-35/64	3/8	10	**537.127.31**
5/8	3-35/64	3/8	10	**537.158.31**
3/4	3-35/64	3/8	10	**537.190.31**
7/8	3-35/64	3/8	10	**537.222.31**
1	3-35/64	3/8	10	**537.254.31**
1-1/8	3-35/64	3/8	10	**537.285.31**
1-1/4	3-35/64	3/8	10	**537.317.31**
1-3/8	3-35/64	3/8	10	**537.349.31**
1-1/2	3-35/64	3/8	10	**537.381.31**
1-5/8	3-35/64	3/8	10	**537.413.31**
1-3/4	3-35/64	3/8	10	**537.445.31**
1-7/8	3-35/64	3/8	10	**537.476.31**
2	3-35/64	3/8	10	**537.508.31**
2-1/8	3-35/64	3/8	5	**537.540.31**

Tagliente dentato >=Ø25mm



Tagliente standard <Ø25mm

Tagliente dentato e standard:
Un tagliente standard fornisce una guida migliore, ma ha la tendenza a surriscaldarsi.
Per ovviare al problema del calore, i diametri maggiori (>=Ø25mm) sono appunto progettati con tagliente dentato.

Caratteristiche tecniche:
- Elevata resistenza dei taglienti all'usura
- Acciaio SP
- Punta di centraggio
- 2 taglienti [Z2]
- 2 incisori [V2]

Impiego: esecuzione di fori precisi, a squadro e ben levigati, su legni teneri di ogni dimensione. Foratura con qualsiasi inclinazione per creare ovali od aperture ad arco. Esecuzione di nicchie per fissaggio di guide o supporti.

Set di punte ad attacco cilindrico tipo Forstner

Con il set di punte ad attacco cilindrico tipo Forstner, potrete eseguire fori precisi, a squadro e ben levigati su legni teneri di ogni dimensione, forature con qualsiasi inclinazione per creare ovali od aperture ad arco ed eseguire nicchie per il fissaggio di guide o supporti. Come mostrano le foto, i set sono disponibili nelle confezioni da 4, 5, 7, 12 e 16 punte.

SP Z2 V2 RH

537.000.04
537.000.05
537.000.07
537.000.12





Descrizione	Attacco	Diametro punta	Conf. da	CODICE Rotazione destra
Set di 5 punte tipo Forstner (in blister)	Ø8-10mm	Ø15-20-25-30-35mm	5	**537.000.05**
Set di 12 punte tipo Forstner (in blister)	Ø8-10mm	Ø10-12-14-15-16-18-20-22-25-26-30-35mm	6	**537.000.12**
Set di 4 punte tipo Forstner (in blister)	Ø3/8"	Ø1/4" - 1/2" - 3/4" - 1"	5	**537.000.04**
Set di 7 punte tipo Forstner (in blister)	Ø3/8"	Ø1/4" - 3/8" - 1/2" - 5/8" - 3/4" - 7/8" - 1"	6	**537.000.07**
Set di 16 punte tipo Forstner (in valigetta)	Ø3/8"	Ø1/4" - 3/8" - 1/2" - 5/8" - 3/4" - 7/8" - 1" - 1-1/8" - 1-1/4"-1-3/8"-1-1/2"-1-5/8"-1-3/4"-1-7/8"-2"-2-1/8"	8	**537.000.16**



531

HW Z2 RH

D mm	L mm	S mm	Max RPM	Conf. da	CODICE Rotazione destra
54	73,5	9,5	1500	10	**531.541**
54	71,3	9,5	1500	10	**531.542**
54	67,3	9,5	1500	10	**531.543**
54	72,3	9,5	1500	10	**531.544**
70	76,5	9,5	1000	5	**531.701**
70	74	9,5	1000	5	**531.702**

Caratteristiche tecniche:
- Realizzata in acciaio HS ad alta resistenza
- 2 taglienti HW [Z2]
- Attacco esagonale
- Rotazione destra [RH]

Impiego: da utilizzare su trapani a colonna e trapani a bassa velocità di rotazione (vedere RPM in tabella). Si raccomanda di bloccare meccanicamente il pezzo da lavorare durante le operazioni di foratura.



Parte superiore dell'attacco esagonale

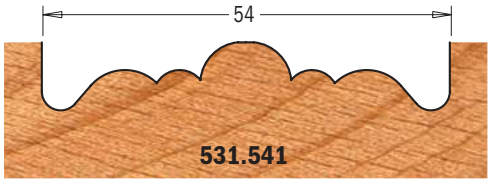



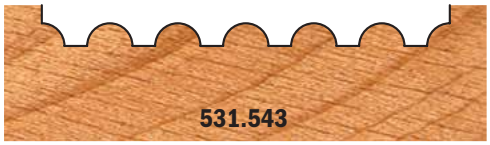



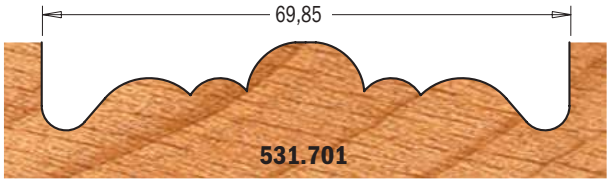



Profili in scala 1:1



531.541
531.701

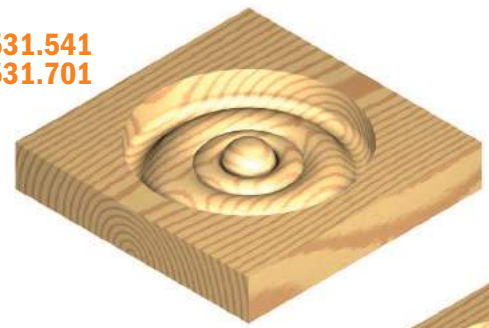

531.542
531.702

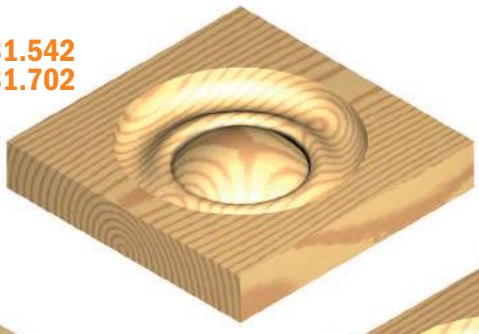

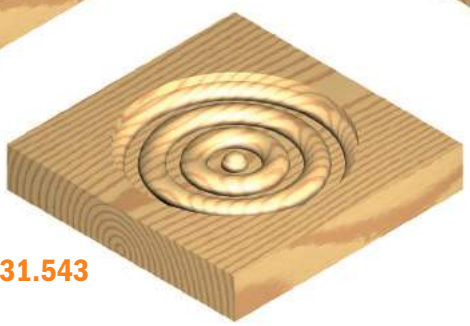

531.543

531.544

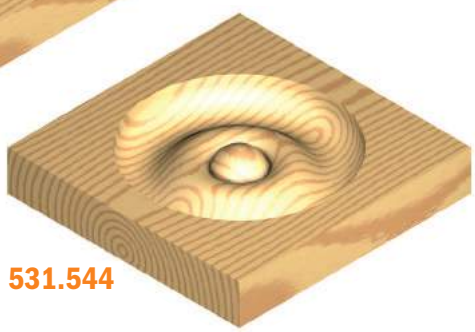

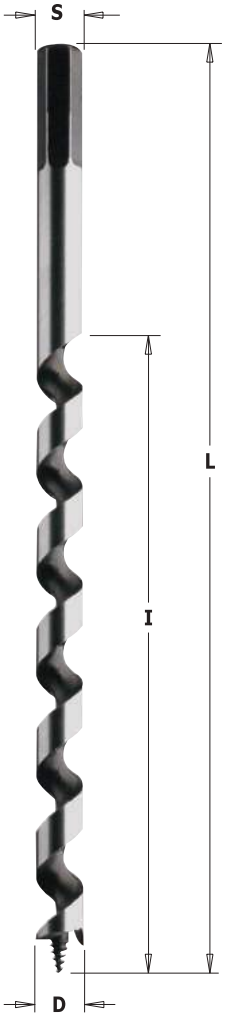

542-535

HSS Z1 V1 RH

D mm	I mm	L mm	S	S_1 mm	RPM max	Conf. da	CODICE Rotazione destra
6	155	230	Esagonale	6	800 ~ 1400	1	**542.060.51**
8	155	230	Esagonale	6,35	800 ~ 1400	1	**542.080.51**
10	155	230	Esagonale	9	600 ~ 1200	1	**542.100.51**
12	155	230	Esagonale	12	600 ~ 1100	1	**542.120.51**
14	155	230	Esagonale	12	600 ~ 1000	1	**542.140.51**
16	155	230	Esagonale	12	500 ~ 900	1	**542.160.51**
18	155	230	Esagonale	12	500 ~ 800	1	**542.180.51**
20	155	230	Esagonale	12	400 ~ 700	1	**542.200.51**
7	360	460	Esagonale	6,55	800 ~ 1000	1	**535.070.51**
8	360	460	Esagonale	6,55	800 ~ 1000	1	**535.080.51**
10	360	460	Esagonale	9	600 ~ 1000	1	**535.100.51**
12	360	460	Esagonale	12	600 ~ 1000	1	**535.120.51**
14	360	460	Esagonale	12	500 ~ 900	1	**535.140.51**
16	360	460	Esagonale	12	500 ~ 900	1	**535.160.51**
18	360	460	Esagonale	12	450 ~ 800	1	**535.180.51**
20	360	460	Esagonale	12	400 ~ 700	1	**535.200.51**

Caratteristiche tecniche:
- Altissima resistenza dei taglienti all'usura
- Acciaio HS
- Punta di centraggio
- 1 tagliente [Z1]
- 1 incisore [V1]
- 1 gola elicoidale

Impiego: per fori molto profondi su legno naturale o di media durezza.
Ideale per creare fori per mensole a scomparsa.



Punte elicoidali ad attacco cilindrico

540

HW Z2 V2 RH

D mm	L mm	S mm		Confezione da	CODICE Rotazione destra	
5	90	8x30		1	**540.050.11**	
6	90	8x30		1	**540.060.11**	
8	90	8x30		1	**540.080.11**	
10	90	8x30		1	**540.100.11**	
12	90	8x30		1	**540.120.11**	

Caratteristiche tecniche:
- Realizzata con acciaio speciale ad alta resistenza
- Cuspide in HW
- Punta di centraggio
- 2 taglienti [Z2]
- 2 gole elicoidali

Impiego: per fori ciechi su legno massiccio e suoi derivati, anche laminati.
Da inserire su trapani manuali o a colonna.

Affilatura con incisori negativi

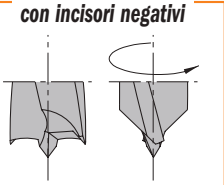

541 Anelli di battuta

D mm			Confezione da	CODICE	Ricambi	
5			10	**541.050.00**	990.002.00	991.062.00
6			10	**541.060.00**	990.002.00	991.062.00
8			10	**541.080.00**	990.002.00	991.062.00
10			10	**541.100.00**	990.002.00	991.062.00
12			10	**541.120.00**	990.002.00	991.062.00

Anelli di battuta, limitatore della profondità di foratura.
Realizzazione di precisione con vite di bloccaggio e chiave a corredo. Installazione facile ed efficace.

Punte ad attacco rapido per fori ciechi per macchine Mafell® ed elettrofresatrici

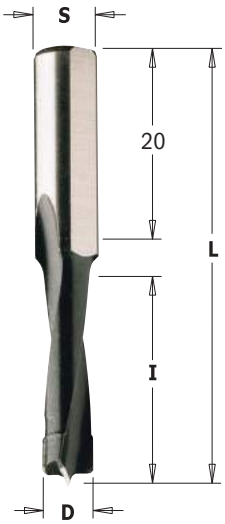

312

HW Z2 RH

D mm	I mm	L mm	S mm	CONFEZIONE DA	CODICE Rotazione destra
4	30	58	8	10	**312.040.11**
5	30	58	8	10	**312.050.11**
6	30	58	8	10	**312.060.11**
8	30	58	8	10	**312.080.11**
10	30	58	8	10	**312.100.11**
12	30	58	8	10	**312.120.11**
14	30	58	8	10	**312.140.11**
16	30	58	8	10	**312.160.11**

Queste punte foratrici sono realizzate con acciaio speciale ad alta resistenza che permette lavorazioni ad elevate rotazioni. Sono l'ideale per eseguire fori ciechi su legno massiccio e suoi derivati, anche laminati, **con elettrofresatrici e con macchine MAFELL® modello DD40.**

Ricambi



990.003.00

Optional



990.088.00

Affilatura con smusso

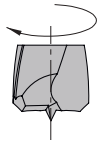

CARATTERISTICHE TECNICHE:
- Realizzate con acciaio speciale ad alta resistenza
- Rivestimento in resina fluorocarbonica P.T.F.E. di colore nero
- Punta di centraggio HW - 2 taglienti HW [Z2]
- Senza incisori laterali
- 2 gole elicoidali
- Attacco con piano di fissaggio e vite per regolazione assiale.

Frese per macchine Festool® modello Domino®



380

HW HWM Z2 RH

D mm	I mm	L mm	S mm	FESTOOL®	CONFEZIONE DA	CODICE Rotazione destra
• 4	11	38	M6x0,75	DF500	10	**380.040.11**
5	20	49	M6x0,75	DF500	10	**380.050.11**
6	28	49	M6x0,75	DF500	10	**380.060.11**
8	28	49	M6x0,75	DF500	10	**380.080.11**
10	28	49	M6x0,75	DF500	10	**380.100.11**
8	50	90	M8x1	DF700	10	**380.081.11**
10	70	90	M8x1	DF700	10	**380.101.11**
12	70	90	M8x1	DF700	10	**380.121.11**
14	70	90	M8x1	DF700	10	**380.141.11**

• **HWM**

CARATTERISTICHE TECNICHE:
- Realizzate con acciaio speciale ad alta resistenza
- Rivestimento in resina fluorocarbonica P.T.F.E. di colore nero
- Cuspide in HWM [Z2]
- Senza incisori laterali
- 2 taglienti HW [Z2]
- 2 gole elicoidali

IMPIEGO: per creare sedi per giunzioni "Domino®".

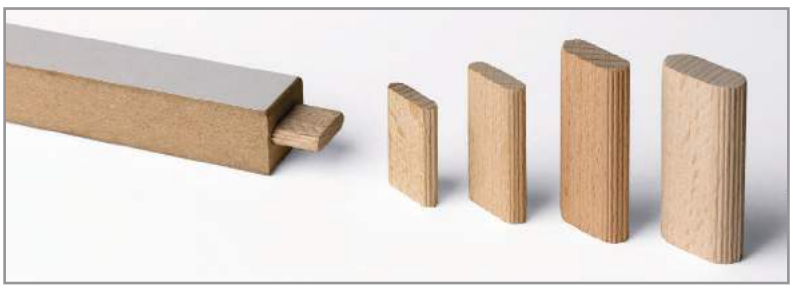

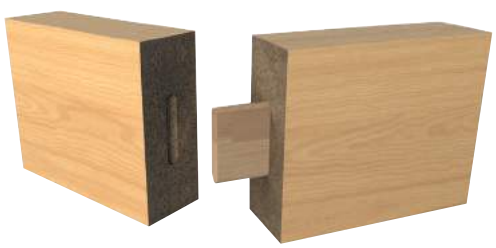

Punte elicoidali

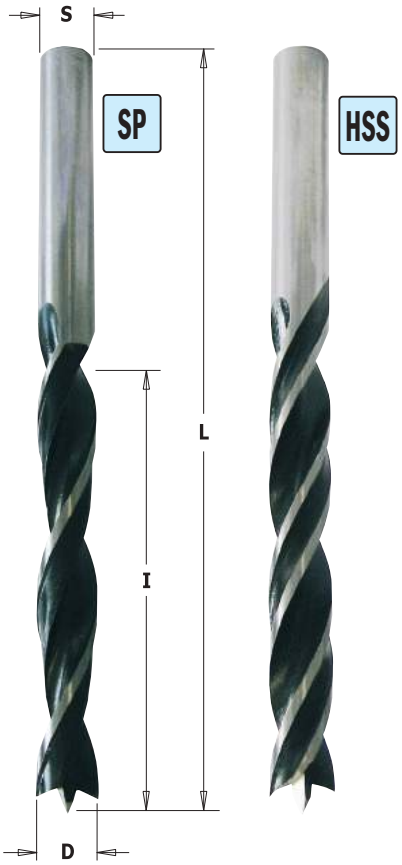

517

SP HSS Z2 RH

D mm	I mm	L mm	S mm	Conf. da	CODICE Rotazione destra SP	CODICE Rotazione destra HSS
3	33	61	3	1	**517.030.31**	**517.030.51**
4	43	75	4	1	**517.040.31**	**517.040.51**
5	52	86	5	1	**517.050.31**	**517.050.51**
6	57	93	6	1	**517.060.31**	**517.060.51**
7	69	109	7	1	**517.070.31**	**517.070.51**
8	75	117	8	1	**517.080.31**	**517.080.51**
9	80	120	9	1	**517.090.31**	**517.090.51**
10	80	120	10	1	**517.100.31**	**517.100.51**
11	89	142	8	1	**517.110.31**	**517.110.51**
12	96	151	8	1	**517.120.31**	**517.120.51**
13	96	151	8	1	**517.130.31**	**517.130.51**
14	96	151	10	1	**517.140.31**	**517.140.51**
15	100	160	10	1	**517.150.31**	**517.150.51**
16	100	160	10	1	**517.160.31**	**517.160.51**
18	130	180	10	1	**517.180.31**	
20	135	200	10	1	**517.200.31**	

SP

Caratteristiche tecniche:
- Acciaio speciale ad alta resistenza SP
- Punta di centraggio
- 2 taglienti SP [Z2]
- 2 gole elicoidali

Impiego: per fori su legno naturale.

HSS

Caratteristiche tecniche:
- Acciaio speciale ad alta resistenza HSS
- Elevata resistenza dei taglienti all'usura
- Punta di centraggio
- 2 taglienti HS [Z2]
- 4 gole elicoidali

Impiego: per fori su legno naturale, legno massiccio e suoi derivati.
Elevata durata di taglio!

Set di punte elicoidali





517

HSS SP Z2 RH

Set di 5 punte elicoidali
Abbiamo selezionato le 5 punte per trapano più utilizzate nella lavorazione del legno: 4, 5, 6, 8 e 10 mm. La confezione richiudibile è molto pratica per tenere in ordine le punte.

Set di 8 punte elicoidali
Abbiamo selezionato le 8 punte per trapano più utilizzate nella lavorazione del legno: 3, 4, 5, 6, 7, 8, 9 e 10 mm. La confezione richiudibile è molto pratica per tenere in ordine le punte.

Descrizione	Z	Diametro punta	Confezione da	CODICE Rotazione destra
Set di 5 punte HSS	4 gole elicoidali	(Ø4-5-6-8-10mm)	50	**517.001.01**
Set di 5 punte SP	2 gole elicoidali	(Ø4-5-6-8-10mm)	50	**517.001.00**
Set di 8 punte HSS	4 gole elicoidali	(Ø3-4-5-6-7-8-9-10mm)	30	**517.002.01**
Set di 8 punte SP	2 gole elicoidali	(Ø3-4-5-6-7-8-9-10mm)	30	**517.002.00**

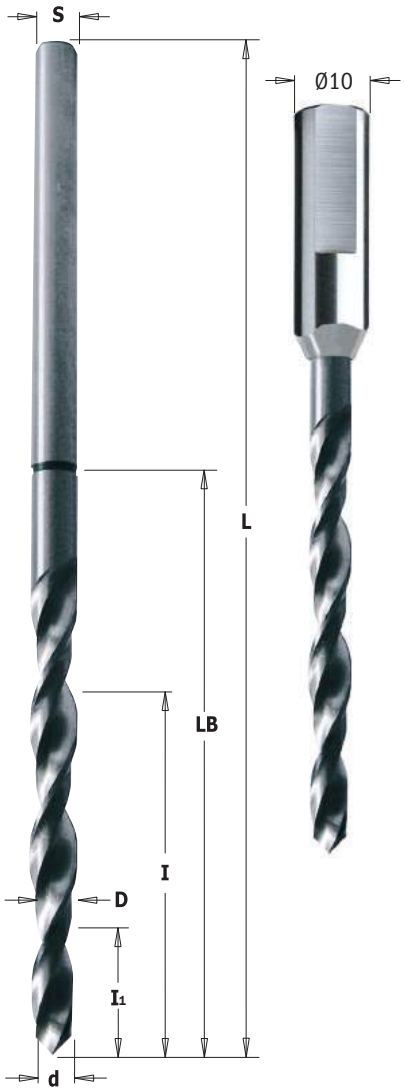

515

HSS Z2 RH

ANUBA nr.	d mm	D-S mm	l_1 mm	I mm	LB mm	L mm	Confezione da	CODICE Rotazione destra
9,5	3,8	5,2	18	56	74	132	1	**515.095.51**
11	4,8	5,7	17	60	76	145	1	**515.110.51**
13	5,8	6,7	18	68	83	155	1	**515.130.51**
14,5	6,3	7,2	19	75	89	165	1	**515.145.51**
16	6,7	7,7	25	85	100	165	1	**515.160.51**
18	7,7	8,7	25	85	102	165	1	**515.180.51**
20	8,8	9,8	25	90	104	165	1	**515.200.51**

Attacco con piano di fissaggio

ANUBA nr.	d mm	D mm	I mm	LB mm	S mm	L mm	Confezione da	CODICE Rotazione destra
9	3,8	5	20	40	10x35	75	1	**515.091.51**
11	4,2	5,7	20	45	10x35	80	1	**515.111.51**
13	5,2	6,5	15	50	10x35	85	1	**515.131.51**
14	5,5	7	15	55	10x35	90	1	**515.141.51**
16	6	7,7	15	60	10x35	95	1	**515.161.51**
18	6,6	8,2	20	70	10x35	105	1	**515.181.51**
20	7,2	8,7	20	80	10x35	115	1	**515.201.51**

Caratteristiche tecniche:
- Acciaio speciale ad alta resistenza HSS
- Elevata resistenza dei taglienti all'usura
- 2 taglienti HSS [Z2]
- 2 gole elicoidali

Impiego: per fori su legno naturale o di media durezza per inserimento di cerniere ANUBA®







Punte elicoidali

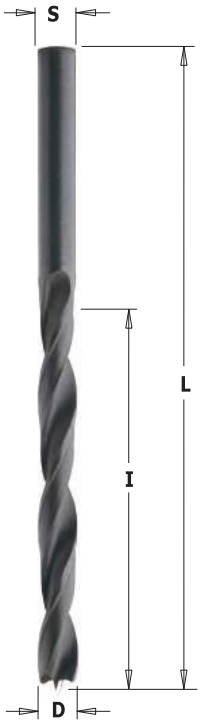

516

HSS Z2 RH LH

D mm	I mm	L mm	S mm	Conf. da	CODICE Rotazione destra	CODICE Rotazione sinistra
2	24	49	2	10	**516.020.51**	**516.020.52**
2,5	30	57	2,5	10	**516.025.51**	**516.025.52**
3	33	61	3	10	**516.030.51**	**516.030.52**
3,5	39	70	3,5	10	**516.035.51**	**516.035.52**
4	43	75	4	10	**516.040.51**	**516.040.52**
4,5	47	80	4,5	10	**516.045.51**	**516.045.52**
5	52	86	5	10	**516.050.51**	**516.050.52**
5,5	57	93	5,5	10	**516.055.51**	**516.055.52**
6	57	93	6	10	**516.060.51**	**516.060.52**
7	69	109	7	10	**516.070.51**	**516.070.52**
8	75	117	8	10	**516.080.51**	**516.080.52**
9	81	125	9	10	**516.090.51**	**516.090.52**
10	87	133	10	10	**516.100.51**	**516.100.52**

Caratteristiche tecniche:
- Altissima resistenza dei taglienti all'usura
- Acciaio HSS
- Punta di centraggio
- 2 taglienti [Z2]
- 2 gole elicoidali
- Attacco uguale al diametro di taglio (S=D)

Impiego: per fori ciechi su legno naturale tenero o di media durezza.

Svasatore portapunta ad attacco filettato



350

HW Z2 RH LH

B mm	S mm			Confezione da	CODICE Rotazione destra	CODICE Rotazione sinistra
3	M10/Ø11x4			10	**350.030.11**	**350.030.12**
4	M10/Ø11x4			10	**350.040.11**	**350.040.12**
5	M10/Ø11x4			10	**350.050.11**	**350.050.12**

Caratteristiche tecniche:
- Realizzato con acciaio speciale ad alta resistenza
- 2 taglienti HW [Z2]
- Rapidità e sicurezza nell'installazione della punta mediante una vite con estremità a coppa.

Ricambi

990.001.00

Impiego: da usare con punte elicoidali ad attacco uguale al diametro del foro dello svasatore portapunta.

Svasatore portapunta ad attacco cilindrico

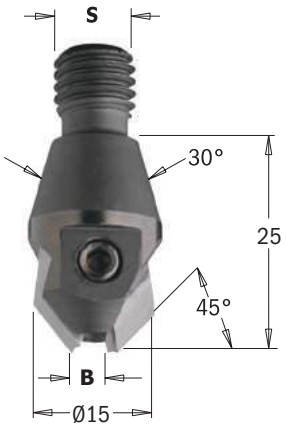

351

B mm	S mm			Confezione da	CODICE Rotazione destra	CODICE Rotazione sinistra
3	M10/30°			10	**351.030.11**	**351.030.12**
4	M10/30°			10	**351.040.11**	**351.040.12**
5	M10/30°			10	**351.050.11**	**351.050.12**

Caratteristiche tecniche:
- Realizzato con acciaio speciale ad alta resistenza
- 2 taglienti HW [Z2]
- Rapidità e sicurezza nell'installazione della punta mediante una vite con estremità a coppa.

Ricambi

990.001.00

Impiego: da usare con punte elicoidali ad attacco uguale al diametro del foro dello svasatore portapunta.

Svasatore portapunta regolabile

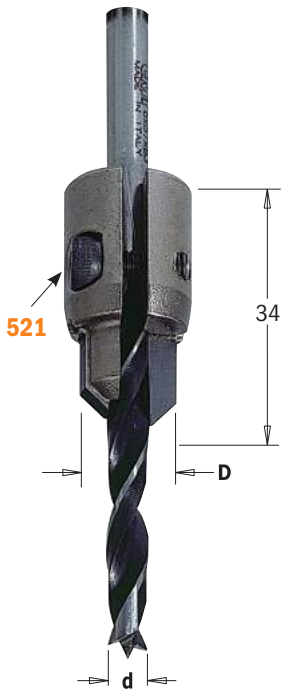

521.001

HW Z2 RH

d mm	D mm	Confezione da	CODICE Rotazione destra
3 ~ 7	11 ~ 15	10	**521.001.11**

Ricambi

990.061.00 991.067.00

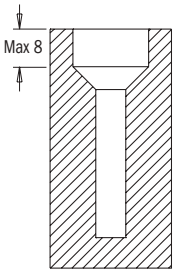

Punta elicoidale	Diametro esterno
Ø3	Ø11
Ø4	Ø12
Ø5	Ø13
Ø6	Ø14
Ø7	Ø15

Caratteristiche tecniche:
- Realizzato con acciaio speciale ad alta resistenza
- 2 taglienti HW [Z2]
- Rapidità e sicurezza nell'installazione della punta.

Impiego: da usare con punte elicoidali ad attacco uguale al diametro del foro dello svasatore portapunta.

Punta non inclusa.

Set per foratura 45°

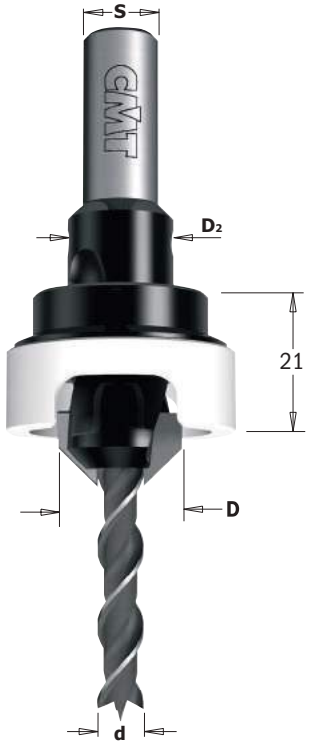

521A

HW Z2 RH

d mm	D mm	D₂ mm	A	S mm	Conf. da	CODICE Rotazione destra	Ricambi		
3	12	10	45°	8	10	**521.312.11A**	521.312.11	517.030.51	541.101.00
4	12	10	45°	8	10	**521.412.11A**	521.412.11	517.040.51	541.101.00
5	16	14	45°	10	10	**521.516.11A**	521.516.11	517.050.51	541.141.00
6	16	14	45°	10	10	**521.616.11A**	521.616.11	517.060.51	541.141.00

Ricambi
990.014.00 Vite
991.060.00 Chiave esagonale

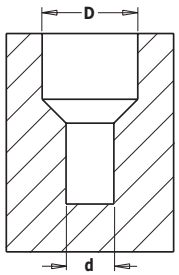

Caratteristiche tecniche:
- Acciaio ad altissima resistenza
- Svasatura: 2 taglienti di precisione HW [Z2]

Impiego: per fori svasati e ciechi su legno massiccio e suoi derivati, anche laminati. Da inserire su trapani manuali o a colonna.

Anelli di battuta, limitatore della profondità di foratura. Realizzazione di precisione con boccola in Delrin® a protezione del materiale da lavorare. Installazione facile ed efficace.

Set per foratura 90°

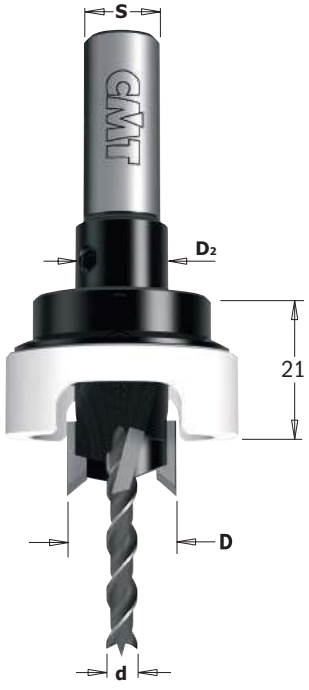

515A

HW Z2 V2 RH

d mm	D mm	D₂ mm	S mm	Conf. da	CODICE Rotazione destra	Ricambi		
4	12	10	10	10	**515.412.11A**	515.412.11	517.040.51	541.101.00
4	14	12	10	10	**515.414.11A**	515.414.11	517.040.51	541.121.00
5	15	14	10	10	**515.515.11A**	515.515.11	517.050.51	541.141.00
6	14	12	10	10	**515.614.11A**	515.614.11	517.060.51	541.121.00
6	15	14	10	10	**515.615.11A**	515.615.11	517.060.51	541.141.00

Ricambi
990.014.00 Vite
991.060.00 Chiave esagonale

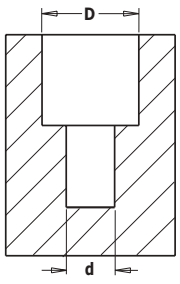

Caratteristiche tecniche:
- Acciaio ad altissima resistenza
- Svasatura: 2 taglienti di precisione HW [Z2]
- Svasatura: 2 incisori ad affilatura negativa [V2].

Impiego: per fori svasati e ciechi su legno massiccio e suoi derivati, anche laminati. Da inserire su trapani manuali o a colonna.

Anelli di battuta, limitatore della profondità di foratura. Realizzazione di precisione con boccola in Delrin® a protezione del materiale da lavorare. Installazione facile ed efficace.

Anelli di battuta Delrin®

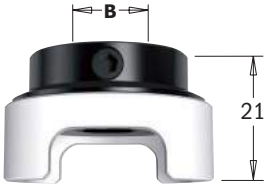

541

B mm		Confezione da	CODICE	Ricambi	
10		1	**541.101.00**	990.014.00	991.060.00
12		1	**541.121.00**	990.014.00	991.060.00
14		1	**541.141.00**	990.014.00	991.060.00

Anelli di battuta, limitatore della profondità di foratura.
Realizzazione di precisione con boccola in Delrin® a protezione del materiale da lavorare.
Installazione facile ed efficace.

Svasatore portapunta 45° ad attacco cilindrico

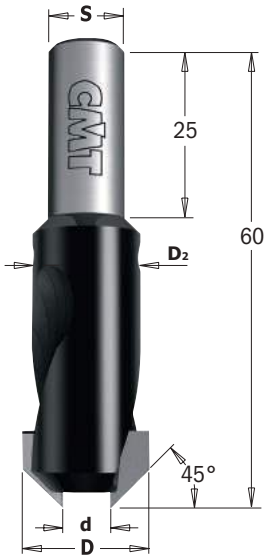

521

HW Z2 RH LH

d mm	D mm	D_2 mm	A	S mm	Conf. da	CODICE Rotazione destra	CODICE Rotazione sinistra	Ricambi
3	12	10	45°	8	10	**521.312.11**	**521.312.12**	990.014.00
4	12	10	45°	8	10	**521.412.11**	**521.412.12**	990.014.00
5	16	14	45°	10	10	**521.516.11**	**521.516.12**	990.014.00
6	16	14	45°	10	10	**521.616.11**	**521.616.12**	990.014.00

Ricambi **991.060.00** 2mm Chiave esagonale

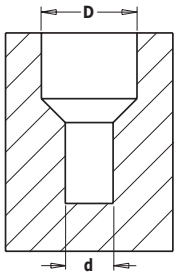

Caratteristiche tecniche:
- Realizzato con acciaio speciale ad alta resistenza
- 2 taglienti HW [Z2]

Impiego: da usare con punte elicoidali ad attacco uguale al diametro del foro dello svasatore portapunta.

Svasatore portapunta piano ad attacco cilindrico

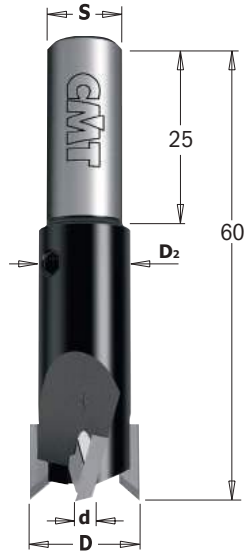

515

HW Z2 V2 RH

d mm	D mm	D_2 mm	A	S mm	Conf. da	CODICE Rotazione destra	Ricambi
4	12	10	90°	10	10	**515.412.11**	990.014.00
4	14	12	90°	10	10	**515.414.11**	990.014.00
5	15	14	90°	10	10	**515.515.11**	990.014.00
6	14	12	90°	10	10	**515.614.11**	990.014.00
6	15	14	90°	10	10	**515.615.11**	990.014.00

Ricambi **991.060.00** 2mm Chiave esagonale

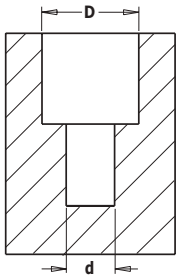

Caratteristiche tecniche:
- Realizzato con acciaio speciale ad alta resistenza
- 2 taglienti HW [Z2]
- 2 incisori ad affilatura negativa HW [V2].

Impiego: da usare con punte elicoidali ad attacco uguale al diametro del foro dello svasatore portapunta.

Svasatore ad attacco cilindrico, foro cieco svasato 90°

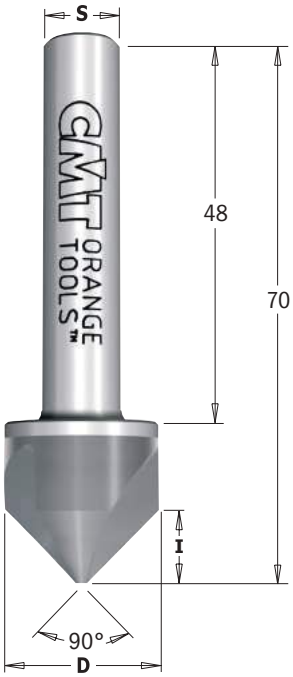

521

HWM Z3 RH

D mm	I mm	L mm	S mm	Confezione da	CODICE Rotazione destra
19,5	9	70	10x48	10	**521.002.11**

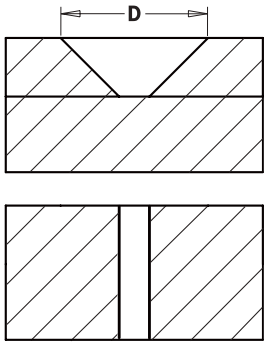

Per la foratura usare le punte serie **516** o **517**

Caratteristiche tecniche:
- Per creare svasature a 90° per l'inserimento di viti a testa piana a filo con la superficie.
- 3 taglienti resistenti all'usura per un'eccezionale finitura su materiali ad elevata durezza.
- Interamente in metallo duro, più resistente rispetto all'acciaio HSS, per una maggiore durata a velocità di rotazione più elevate.
- Attacco cilindrico per inserimento nella maggior parte dei mandrini.
- Adatto per lavorazioni su legno, derivati, materiali non ferrosi e metallo.

Punte elicoidali con svasatore per giunzioni con viti autofilettanti

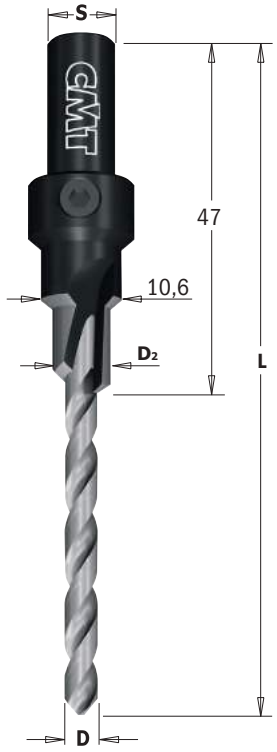

515

SP Z1 RH

D mm	D2 mm	L mm	S mm	Confezione da	CODICE Rotazione destra
4,2	7,6	87	9	1	**515.042.31**
5	7,6	93,7	9	1	**515.050.31**

Caratteristiche tecniche:
- Acciaio speciale ad alta resistenza SP
- Elevata resistenza dei taglienti all'usura.
- 1 tagliente SP [Z1].
- 1 gola elicoidale.

Impiego: per realizzare fori ciechi su legno tenero e duro.

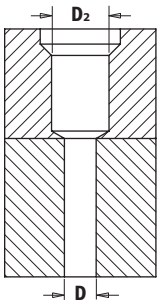

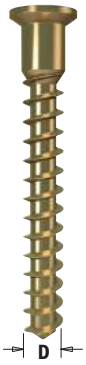

SISTEMA FASTX4® LA RIVOLUZIONE NELLE SEGHE A TAZZA!

L'innovativo design CMT offre grandi vantaggi a tutti i professionisti.

X1 SERRAGGIO RAPIDO

TUTTO IN UN CLICK!

Abbiamo sviluppato un sistema unico
e brevettato per cambiare rapidamente tipo
e dimensione dell'utensile in pochi secondi!
È l'unico sistema che vi consente di cambiare
sega a tazza e punta di centraggio senza
utilizzare altri utensili.



X2 FORATURA RAPIDA

FORATURA RAPIDA IN QUALSIASI CONDIZIONE!

Le nostre seghe a tazza presentano
una geometria del corpo e un'affilatura dei denti
uniche per consentire forature rapide e precise
con inclinazioni estreme!
- Preforare con l'inclinazione desiderata.
- Spingere la sega a tazza nella sede
  e completare il foro.



X3 ALLARGAMENTO RAPIDO DEL FORO

UNA GENIALE SOLUZIONE
PER L'ALLARGAMENTO DEL FORO!

L'innovativa punta di centraggio permette
l'inserimento di due seghe a tazza,
permettendovi di allargare il vostro foro
in pochi secondi.



X4 RIMOZIONE RAPIDA DEL MATERIALE

RIMOZIONE DEL MATERIALE IN UN CLICK!

Non sono più necessari cacciaviti o utensili!
I residui vengono rimossi senza alcuno sforzo
invertendo e spingendo la punta di centraggio.

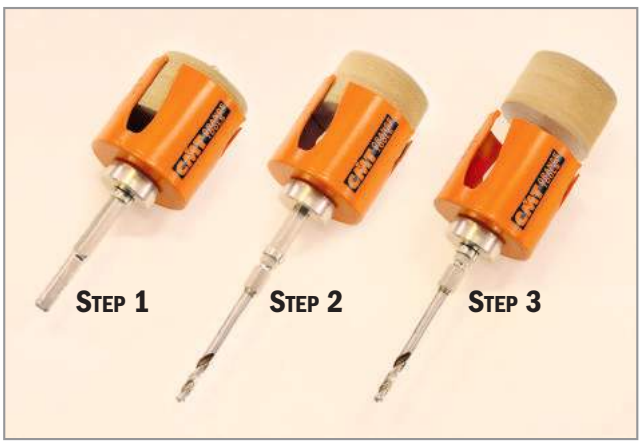

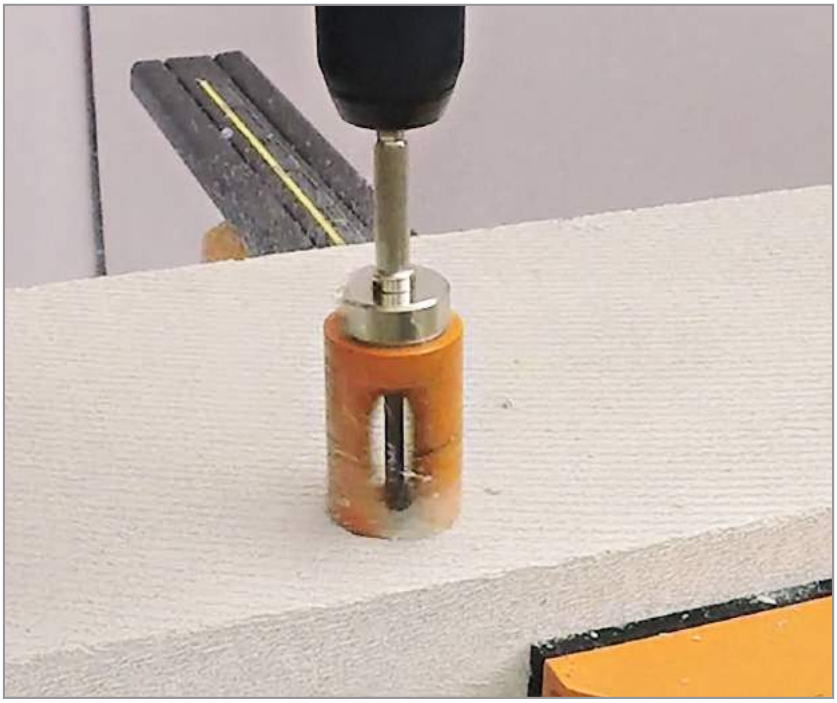

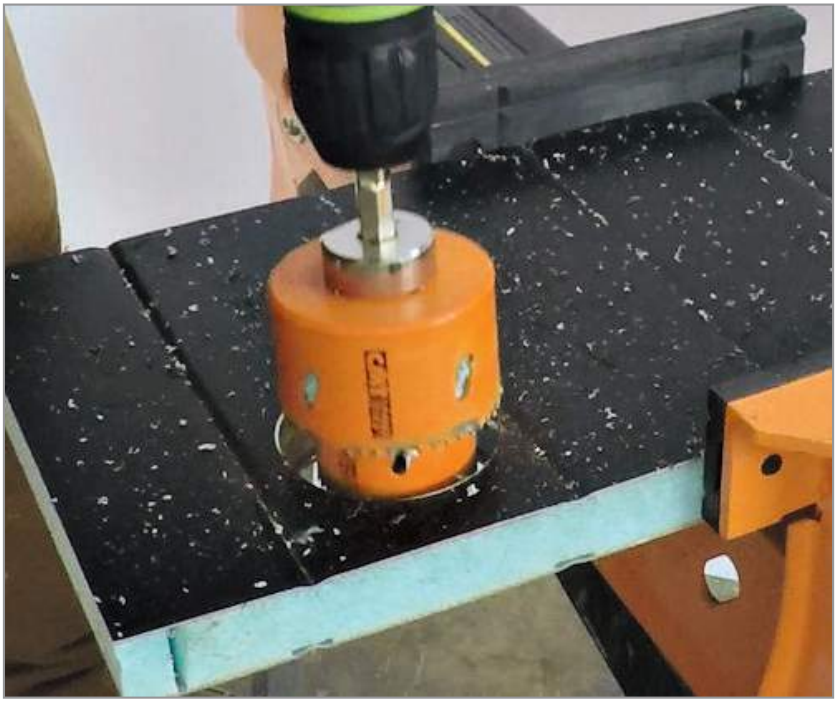

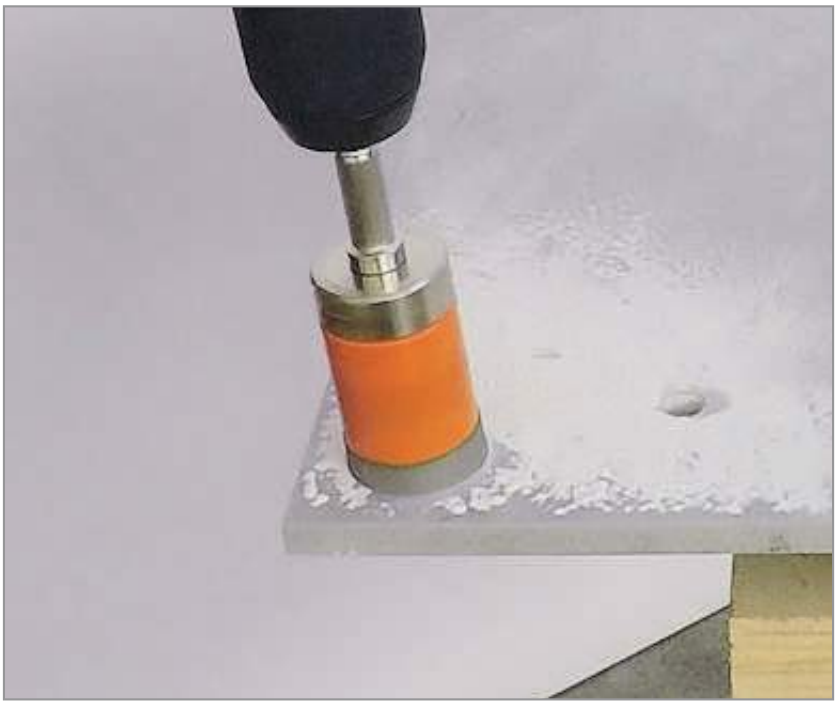

Seghe a Tazza

PRODOTTI	PAGINA
Seghe a tazza multiuso in metallo duro	324-325
Seghe a tazza multiuso in metallo duro, serie lunga	326
Seghe a tazza multiuso con svasatore	327
Seghe a tazza con denti in bimetallo 8% Cobalto	328-329
Seghe a tazza diamantate	330-331
Set seghe a tazza	332

Iscriviti al nostro canale

YouTube

e guarda i video tutorial sulle seghe a tazza.

SISTEMA FASTX4® LA RIVOLUZIONE NELLE SEGHE A TAZZA!

Il nuovo sistema brevettato **FASTX4®** rende obsoleto l'albero tradizionale delle seghe a tazza. Questi utensili sono stati progettati per assicurare la massima durata e prestazioni eccellenti su tutti i materiali. CMT offre un'ampia gamma di seghe a tazza professionali per elettricisti, falegnami, costruttori, installatori di cucine, tecnici ed idraulici.

SERIES 550 IN METALLO DURO
SERIES 553 LUNGA IN METALLO DURO



5X FASTER

10X LONGER LIFE

HW

METALLO DURO DI LUNGA DURATA PER L'EDILIZIA
I denti sono realizzati in metallo duro con una speciale formula che garantisce una durata di vita 10 volte superiore.

Seghe a tazza multiuso con denti in metallo duro progettate per essere utilizzate su molti materiali come legno tenero e duro, truciolare, compensato, MDF, plastica, gesso/cartongesso, piastrelle, mattoni pieni e forati, blocchi di calcestruzzo aerato, blocchi di aggregati leggeri e blocchi brezza, blocchi da costruzioni in calce arenaria (massimo 30 N/mm² di durezza).

SERIES 551 IN BIMETALLO CON 8% DI COBALTO

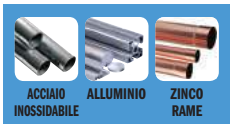

2X LONGER LIFE

BIM 8% Co

BIMETALLO CON 8% DI COBALTO
I denti in bimetallo con 8% di cobalto garantiscono prestazioni di alto livello ed una durata di vita superiore fino al 50% rispetto alla concorrenza.

La speciale geometria del dente a passo regolare garantisce un taglio più liscio, una migliore evacuazione del truciolo, impedendo l'intasamento o il surriscaldamento degli utensili. I denti sono alternati, con linea di taglio stradata, per minimizzare l'attrito ed aumentare la velocità di foratura, richiedendo meno pressione nell'avanzamento. Ideali per acciaio dolce (fino a 1000 N/mm² di durezza), acciaio inossidabile, metalli non ferrosi, alluminio, ghisa, rame e zinco.

SERIES 552 DIAMANTATE



10X LONGER LIFE

GRIT

DIAMANTE DI PRIMA QUALITÀ
Diamante con cristalli cubo-ottaedrico estremamente forti e resistenti per garantire tagli rapidi e puliti ed una durata fino a 10 volte superiore.

Le seghe a tazza diamantate sono state sviluppate per professionisti che necessitano di forare su materiali duri come piastrelle in ceramica (porcellana, gres, piastrelle in ardesia, granito, pietra dura), fibra di vetro, gesso/cartongesso, fibrocemento, Perspex®, sui quali sarebbe difficile forare adoperando seghe a tazza tradizionali. Queste seghe a tazza garantiscono prestazioni eccellenti ed una durata di vita superiore anche sui materiali più duri.

CONFEZIONE PRATICA, NON INGOMBRANTE



03.01.0297 *(confezione vuota)*



03.01.0296 *(confezione vuota)*



Denti protetti da pellicola termoretraibile

Materiale		Serie 550-553	Serie 551	Serie 552	Suggerimenti
Legno tenero e duro	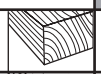	>500 fori	<30 fori		
Compensato, top		>500 fori	<30 fori		
MDF, truciolare, impiallacciato	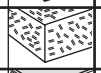	>500 fori	<30 fori		
Laminati, Trespa®, HPL	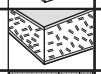	>500 fori	<10 fori		
Gesso e cartongesso	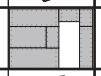	>500 fori	<50 fori	<20 fori	
Tavole in fibrocemento, Eternit®		>50 fori	<10 fori	<20 fori	
Pannelli in sandwich			50~75 fori		
Plastica		>100 fori	<20 fori		
Fibra di vetro		50~100 fori			
Acrilico		>100 fori			Utilizzare olio refrigerante
Tegole	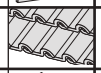	>50 fori			Non adatto per piastrelle in ceramica
Mattoni pieni, muratura		>50 fori		<20 fori	
Mattoni forati		>50 fori		<20 fori	
Mattoni in calce		>50 fori			
Calcestruzzo poroso e leggero		>500 fori	<20 fori		
Metalli e lastre sottili	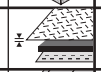		10~40 fori		Utilizzare olio refrigerante
Metalli non ferrosi			50~75 fori		Utilizzare olio refrigerante
Alluminio			50~75 fori		Utilizzare olio refrigerante
Acciaio inossidabile	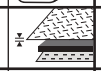		30~50 fori		Utilizzare olio refrigerante Velocità ridotta
Ghisa			5~10 fori		Utilizzare olio refrigerante
Rame, zinco, ottone			50~75 fori		Utilizzare olio refrigerante
Piastrelle (porcellana, gres, piastrelle in ardesia)				10~50 fori	
Pietra dura (granito, marmo), Okite	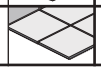			10~50 fori	

Il numero di fori è approssimativo. Il tipo di materiale, lo spessore e la velocità di lavorazione possono incidere sulla prestazione.

Applicazioni per diametro e utilizzatore (può cambiare da stato a stato)

Diametro in mm	19	22	25	30	35	40	44	48	51	54	57	60	64	68	70	76	83	86	92	102	105	127	152	
Applicazioni																								**Utilizzatore**
Plafoniera	●	●	●	●	●	●	●	●	●	●	●	●	●	●	●	●	●	●	●		●			Elettricista
Scatola per passaggio cavi				●	●							●						●						
Scatole interruttori													●											
Prese di corrente														●										
Scatole di deviazione															●	●								
Scatole di distribuzione																	●	●						
Tubi per aria condizionata																				●	●			Impiantista termoidraulico
Tubazioni igienico sanitarie e per riscaldamento	●		●	●	●																			Idraulico e impiantisti
Tubazioni igienico sanitarie per acqua e per fognature (isolate)						●	●	●																

550



HW **METALLO DURO DI LUNGA DURATA PER L'EDILIZIA**
I denti sono realizzati in metallo duro con una speciale formula che garantisce una durata di vita superiore.

TECNOLOGIA DENTE ANCORATO
I denti sono ancorati al corpo dell'utensile per impedire rotture durante l'impatto con i materiali più duri.

10X LONGER LIFE **5X FASTER**



I residui vengono rimossi senz'alcuno sforzo grazie alle innovative fessure.

MATERIALI

- Legno tenero, duro e compensato
- Compensato, MDF, impiallacciato, laminato e top *(preforare il laminato/melaminico utilizzando la rotazione sinistra per una finitura precisa)*
- Gesso/cartongesso, pannelli in fibrocemento, Eternit®
- Plastica (PVC, nylon, Trespa®, poliestere)
- Fibra di vetro e vetro acrilico
- Piastrelle, mattoni pieni e forati, blocchi di calcestruzzo aerato, blocchi di aggregati leggeri e blocchi brezza, blocchi da costruzioni in calce arenaria (massimo 30 N/mm² di durezza); per durezze superiori a 30N/mm² utilizzare seghe a tazza diamantate.



Piastrelle in ceramica



Legno e MDF



Trespa® e plastica

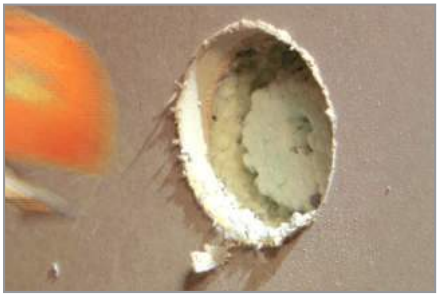

Cartongesso



Mattoni



Mattoni in calce

Utilizzare le velocità suggerite per una durata ottimale degli utensili. La velocità incide sulla qualità della foratura. Preforare sempre con la punta di centraggio per ottenere risultati migliori. Disattivare il meccanismo a percussione quando si utilizzano queste seghe a tazza.

NEVER USE HAMMER MECHANISM

FASTX4 Seghe a tazza multiuso

CMT ORANGE TOOLS®

D mm	D pollici	Z	Legno & Mdf RPM	Pvc & Fibra di vetro RPM	Muratura & Mattoni RPM	Piastrelle RPM	S	Conf. da	Codice
19	3/4	1	1.600	1.000	1.000	640	Esagonale	10	**550-019**
20	13/16	1	1.600	1.000	1.000	640	Esagonale	10	**550-020**
22	7/8	1	1.460	1.000	1.000	580	Esagonale	10	**550-022**
25	1	1	1.280	1.000	1.000	510	Esagonale	10	**550-025**
29	1-1/8	1	1.100	940	940	440	Esagonale	10	**550-029**
30	1-3/16	1	1.070	910	910	430	Esagonale	10	**550-030**
32	1-1/4	1	1.000	850	850	400	Esagonale	10	**550-032**
35	1-3/8	1	920	780	780	370	Esagonale	10	**550-035**
38	1-1/2	2	840	720	720	340	Esagonale	10	**550-038**
40	1-9/16	2	800	680	680	320	Esagonale	10	**550-040**
44	1-3/4	2	730	620	620	290	Esagonale	10	**550-044**
51	2	3	630	540	540	250	Esagonale	10	**550-051**
52	2-1/16	3	620	530	530	250	Esagonale	10	**550-052**
54	2-1/8	3	590	510	510	240	Esagonale	10	**550-054**
56	2-3/16	3	570	490	490	230	Esagonale	10	**550-056**
57	2-1/4	3	560	480	480	220	Esagonale	10	**550-057**
60	2-3/8	3	530	460	460	210	Esagonale	10	**550-060**
64	2-1/2	3	500	430	430	200	Esagonale	10	**550-064**
65	2-9/16	3	500	430	430	200	Esagonale	10	**550-065**
68	2-11/16	3	470	400	400	190	Esagonale	10	**550-068**
70	2-3/4	3	460	390	390	180	Esagonale	10	**550-070**
73	2-7/8	3	440	370	370	180	Esagonale	10	**550-073**
76	3	3	420	360	360	170	Esagonale	10	**550-076**
79	3-1/8	3	410	350	350	160	Esagonale	10	**550-079**
80	3-5/32	3	400	340	340	160	Esagonale	10	**550-080**
82	3-15/64	3	390	330	330	160	Esagonale	10	**550-082**
83	3-1/4	3	390	330	330	150	Esagonale	10	**550-083**
89	3-1/2	3	360	310	310	140	Esagonale	10	**550-089**
92	3-5/8	3	350	300	300	140	Esagonale	10	**550-092**
102	4	5	310	270	270	130	Esagonale	5	**550-102**
105	4-1/8	5	310	260	260	120	Esagonale	5	**550-105**
108	4-1/4	5	300	250	250	120	Esagonale	5	**550-108**
111	4-3/8	5	290	250	250	120	Esagonale	5	**550-111**
114	4-1/2	5	280	240	240	110	Esagonale	5	**550-114**
118	4-5/8	5	280	240	240	110	Esagonale	2	**550-118**
127	5	5	250	220	220	100	Esagonale	2	**550-127**
133	5-1/4	5	240	210	210	100	Esagonale	2	**550-133**
152	6	5	210	180	180	80	Esagonale	2	**550-152**
168	6-5/8	7	200	150	150	120	Esagonale	2	**550-168**
210	8-1/4	7	200	150	150	120	Esagonale	1	**550-210**
225	8-7/8	9	160	120	120	95	Esagonale	1	**550-225**
260	10-1/4	9	150	110	110	80	Esagonale	1	**550-260**
270	10-5/8	9	140	100	100	70	Esagonale	1	**550-270**

550-HS1

Per seghe a tazza multiuso **Ø20-30mm** (25/32" - 1-3/16").
Attacco esagonale da **10mm** (25/64") con punta di centraggio in acciaio HSS, lunghezza totale 180mm (7-5/64").





550-HW1

Per seghe a tazza multiuso **Ø20-30mm** (25/32" - 1-3/16").
Attacco esagonale da **10mm** (25/64") con punta di centraggio in HW, lunghezza totale 180mm (7-5/64").





550-HS2

Per seghe a tazza multiuso **Ø32mm** (1-1/4") e oltre.
Attacco esagonale da **13mm** (1/2") con punta di centraggio in acciaio HSS, lunghezza totale 180mm (7-5/64").







*

550-HW2

Per seghe a tazza multiuso **Ø32mm** (1-1/4") e oltre.
Attacco esagonale da **13mm** (1/2") con punta di centraggio in HW, lunghezza totale 180mm (7-5/64").







*

550-DB1

Punta di centraggio allargamento rapido del foro e rimozione residui, per seghe a tazza con attacchi esagonali in differenti misure. Attacco esagonale da **13mm** (1/2").





*

* *Allargamento foro: realizzabile tra tazze con differenza minima di 9mm tra diametro maggiore e minore.*

553

CORPO PERFETTAMENTE IN TOLLERANZA

CAMBIO RAPIDO E SEMPLICE



GRANDI TAGLI PER L'EVACUAZIONE DEI TRUCIOLI

10X LONGER LIFE 5X FASTER

HW **Metallo Duro di Lunga Durata per l'Edilizia**
I denti sono realizzati in metallo duro con una speciale formula che garantisce una durata di vita superiore.

Tecnologia dente Ancorato
I denti sono ancorati al corpo dell'utensile per impedire rotture durante l'impatto con i materiali più duri.







D mm	D pollici	Z	Legno & Mdf RPM	Pvc & Fibra di vetro RPM	Muratura & Mattoni RPM	Piastrelle RPM	S	Conf. da	CODICE
32	1-1/4	1	800	600	600	400	Esagonale	10	**553-032**
45	1-3/4	2	600	450	450	350	Esagonale	10	**553-045**
51	2	2	600	450	450	350	Esagonale	10	**553-051**
60	2-3/8	2	500	350	350	300	Esagonale	10	**553-060**
65	2-9/16	3	500	350	350	300	Esagonale	10	**553-065**
68	2-11/16	3	500	350	350	300	Esagonale	10	**553-068**
70	2-3/4	3	500	350	350	300	Esagonale	10	**553-070**
76	3	3	500	350	350	300	Esagonale	10	**553-076**
80	3-5/32	3	300	250	250	200	Esagonale	10	**553-080**
83	3-1/4	3	300	250	250	200	Esagonale	10	**553-083**
86	3-3/8	3	300	250	250	200	Esagonale	10	**553-086**
92	3-5/8	3	300	250	250	200	Esagonale	10	**553-092**
102	4	4	300	250	250	200	Esagonale	5	**553-102**
105	4-1/8	4	300	250	250	200	Esagonale	5	**553-105**
111	4-3/8	4	200	150	150	120	Esagonale	5	**553-111**
114	4-1/2	4	200	150	150	120	Esagonale	5	**553-114**
121	4-3/4	4	200	150	150	120	Esagonale	5	**553-121**
new 127	5	5	200	150	150	120	Esagonale	5	**553-127**
130	5-1/8	5	200	150	150	120	Esagonale	5	**553-130**
133	5-1/4	5	200	150	150	120	Esagonale	5	**553-133**
140	5-1/2	5	200	150	150	120	Esagonale	1	**553-140**
152	6	5	200	150	150	120	Esagonale	1	**553-152**
160	6-5/16	6	200	150	150	120	Esagonale	1	**553-160**
new 177	7	6	200	150	150	120	Esagonale	1	**553-177**
190	7-1/2	6	200	150	150	120	Esagonale	1	**553-190**
210	8-1/4	7	200	150	150	120	Esagonale	1	**553-210**

542.100.51

Punta elicoidale in HSS **Ø10mm (25/64")** per preforare in maniera profonda legno e legnami.
Attacco esagonale, lunghezza totale 200mm (7-7/8").





553-HW10

Punta in HW **Ø10mm (25/64")** per pre-forare muratura in maniera profonda.
Attacco esagonale, lunghezza totale 200mm (7-7/8").





553-CP2

Perno di centraggio Ø10mm (25/64").
Attacco esagonale, lunghezza totale 330mm (13").



550CS



INCASSO A FILO



SENZA INCASSO A FILO



APPLICAZIONI
in compensato, truciolare, MDF, gesso, cartongesso, pannelli di fibrocemento, Eternit®, plastica, mattoni e mattonelle, per **creare fori su pareti per scatole di derivazione da incasso a filo.**



esempi di scatole da incasso in commercio

D mm	D pollici	Z	Legno & Mdf RPM	Pvc & Fibra di vetro RPM	Muratura & Mattoni RPM	Piastrelle RPM	S	Conf. da	Codice
68	2-11/16	3	470	400	400	190	Esagonale	10	**550-068CS**

Accessori per seghe a tazza

550-HS2XL

Per **Ø32mm (1-1/4") e superiori**.
Long heavy duty attacco esagonale, punta di centraggio HSS, lunghezza totale 320mm (12-19/32").





550-HW2XL

Per **Ø32mm (1-1/4") e superiori**.
Long heavy duty attacco esagonale, punta di centraggio HW, lunghezza totale 320mm (12-19/32").





551-HS2XL

Per **Ø32mm (1-1/4") e superiori**.
Long heavy duty attacco esagonale, punta di centraggio HSS, lunghezza totale 320mm (12-19/32").





550-EX1/550-EX2

Estensione per punta
Per seghe a tazza multiuso serie 550 con profondità di taglio di 52mm e seghe a tazza HSS Bimetal serie 551.



S	L mm	L pollici	Per mandrino mm	Conf. da	Codice
Esagonale	300	11-13/16	10	10	**550-EX1**
Esagonale	300	11-13/16	13	10	**550-EX2**

550-SDS1/550-SDS2

SDS Adattatore per punta di centraggio
Per seghe a tazza multiuso serie 550 con profondità di taglio di 52mm e seghe a tazza HSS Bimetal serie 551



S	L mm	L pollici	Per mandrino mm	Conf. da	Codice
SDS	95	3-3/4	10	10	**550-SDS1**
SDS	95	3-3/4	13	10	**550-SDS2**

CMT ORANGE TOOLS®

551



MATERIALI

- Metalli (fino a 1000 N/mm² di durezza)
- Acciaio dolce
- Acciaio inossidabile
- Metalli non ferrosi, alluminio
- Materiali in sandwich
- Ghisa
- Rame, zinco, ottone

BIM 8% Co

Bimetallo con 8% di cobalto
I denti in bimetallo con 8% di cobalto garantiscono prestazioni di alto livello ed una durata di vita superiore fino al 50% rispetto alla concorrenza.

2X LONGER LIFE



Geometria del Dente
La speciale geometria del dente a passo regolare garantisce un taglio più liscio, una migliore evacuazione del truciolo, impedendo l'intasamento o il surriscaldamento degli utensili. I denti sono alternati, con linea di taglio stradata, per minimizzare l'attrito ed aumentare la velocità di foratura, richiedendo meno pressione nell'avanzamento.



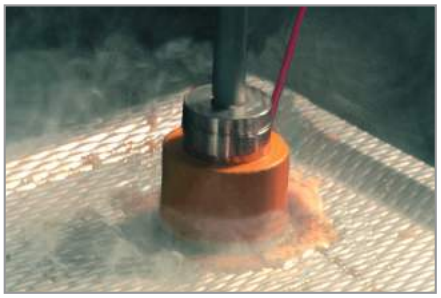

Acciaio inossidabile e ghisa



Zinco, alluminio e rame

SPEED KILLS!

Lavorare a velocità maggiori rispetto a quelle indicate riduce la durata di vita delle seghe a tazza e produce tagli di pessima qualità.

PRESSIONE D'AVANZAMENTO:

E' necessario considerare il materiale da lavorare ed il tipo di lavoro prima di operare. Applicare una buona pressione di avanzamento per favorire l'evacuazione del truciolo. Ridurre la pressione quando la sega a tazza si scalda o i denti si intasano all'interno del materiale. Una pressione insufficiente può consumare i denti prematuramente, mentre troppa pressione può distruggerli totalmente.

LIQUIDI DI RAFFREDDAMENTO:

Utilizzare olio da taglio durante le lavorazioni su metalli serve per più scopi:
- raffredda la sega e il pezzo da lavorare
- riduce calore e abrasioni, i quali possono ridurre la durata di taglio
- contribuisce a rimuovere i trucioli dalla superficie di taglio
- utilizzare un liquido di raffreddamento estende la durata di vita della sega a tazza del 500%.

Disattivare il meccanismo a percussione quando si utilizzano queste seghe a tazza.

NEVER USE HAMMER MECHANISM

D mm	D pollici	Metallo RPM	Acciaio inossidabile RPM	Ghisa RPM	Alluminio RPM	S	Conf. da	Codice
16	5/8	550	270	370	800	Esagonale	10	**551-016**
19	3/4	470	230	310	670	Esagonale	10	**551-019**
20	13/16	440	220	290	640	Esagonale	10	**551-020**
22	7/8	400	200	270	580	Esagonale	10	**551-022**
25	1	350	170	230	510	Esagonale	10	**551-025**
27	1-1/16	330	160	220	470	Esagonale	10	**551-027**
29	1-1/8	310	150	200	440	Esagonale	10	**551-029**
30	1-3/16	300	140	190	430	Esagonale	10	**551-030**
32	1-1/4	280	140	180	400	Esagonale	10	**551-032**
35	1-3/8	250	120	170	370	Esagonale	10	**551-035**
38	1-1/2	230	110	150	340	Esagonale	10	**551-038**
40	1-9/16	220	110	150	320	Esagonale	10	**551-040**
43	1-11/16	210	100	140	300	Esagonale	10	**551-043**
44	1-3/4	200	100	130	290	Esagonale	10	**551-044**
48	1-7/8	180	90	120	270	Esagonale	10	**551-048**
51	2	170	85	110	250	Esagonale	10	**551-051**
52	2-1/16	160	80	110	240	Esagonale	10	**551-052**
54	2-1/8	160	80	110	240	Esagonale	10	**551-054**
57	2-1/4	160	75	100	220	Esagonale	10	**551-057**
60	2-3/8	150	70	95	210	Esagonale	10	**551-060**
64	2-1/2	140	70	90	205	Esagonale	10	**551-064**
65	2-9/16	140	70	90	205	Esagonale	10	**551-065**
68	2-11/16	130	65	80	185	Esagonale	10	**551-068**
70	2-3/4	130	60	80	185	Esagonale	10	**551-070**
73	2-7/8	120	60	80	180	Esagonale	10	**551-073**
76	3	120	55	75	170	Esagonale	10	**551-076**
79	3-1/8	110	55	70	165	Esagonale	10	**551-079**
83	3-1/4	105	50	70	155	Esagonale	10	**551-083**
86	3-3/8	105	50	65	150	Esagonale	10	**551-086**
89	3-1/2	100	50	65	145	Esagonale	10	**551-089**
92	3-5/8	95	45	60	140	Esagonale	10	**551-092**
102	4	85	45	55	130	Esagonale	5	**551-102**
105	4-1/8	80	40	55	120	Esagonale	5	**551-105**
108	4-1/4	80	40	55	120	Esagonale	5	**551-108**
114	4-1/2	80	40	55	120	Esagonale	5	**551-114**
127	5	70	35	45	90	Esagonale	2	**551-127**
133	5-1/4	65	35	45	90	Esagonale	2	**551-133**
140	5-1/2	65	30	40	85	Esagonale	2	**551-140**
152	6	55	25	35	75	Esagonale	2	**551-152**
168	6-5/8	55	25	35	75	Esagonale	2	**551-168**
Raffreddamento 		Olio da taglio	Olio da taglio	A secco	Trementina			





551-HS1

Per seghe a tazza con denti in bimetallo da **Ø16-30mm** (5/8” - 1-3/16”).
Attacco esagonale da **10mm** (25/64”) con punta di centraggio in acciaio HSS, lunghezza totale 160mm (6-5/16”).





551-HS2

Per seghe a tazza con denti in bimetallo da **Ø32** (1-1/4”) **e superiori**.
Attacco esagonale da **13mm** (1/2”) con punta di centraggio in acciaio HSS, lunghezza totale 160mm (6-5/16”).

552

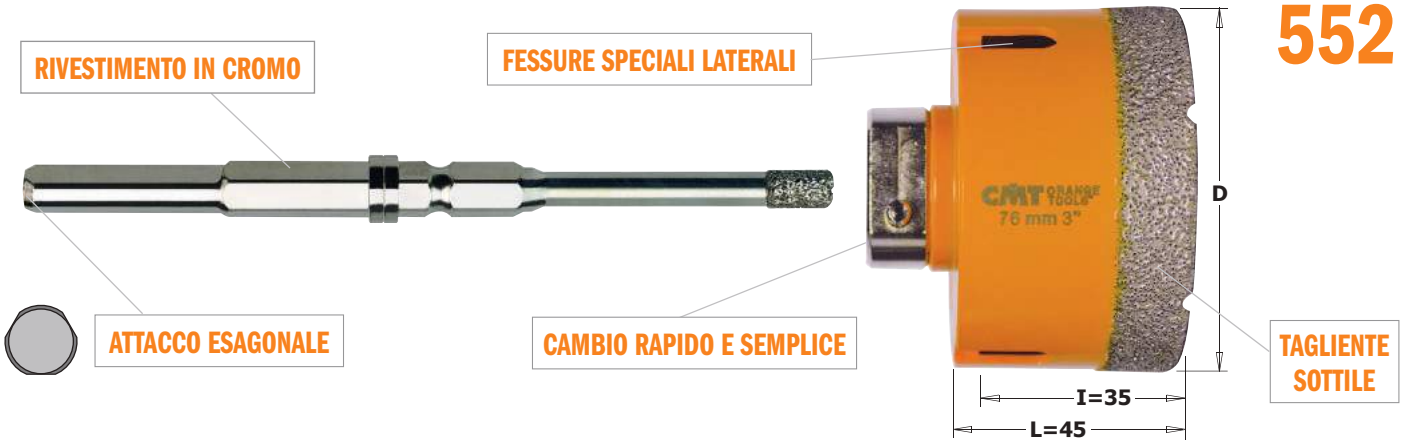

MATERIALI

- Piastrelle per pavimenti (porcellana, gres, piastrelle in ardesia)
- Rivestimenti per muri (porcellana, gres, piastrelle in ardesia)
- Pietra dura (granito, marmo), Okite
- Mattoni pieni
- Muratura
- Gesso/cartongesso
- Tavole in fibrocemento
- Fibra di vetro

GRIT

DIAMANTE DI PRIMA QUALITÀ
Diamante con cristalli cubo-ottaedrici estremamente forti e resistenti per garantire tagli rapidi e puliti ed una durata fino a 10 volte superiore.

10X LONGER LIFE

Le seghe a tazza diamantate sono state sviluppate per professionisti che necessitano di forare su materiali duri, sui quali sarebbe difficile forare adoperando seghe a tazza tradizionali. Queste seghe a tazza garantiscono prestazioni eccellenti ed una durata di vita superiore!



Gres, porcellana e piastrelle in ceramica

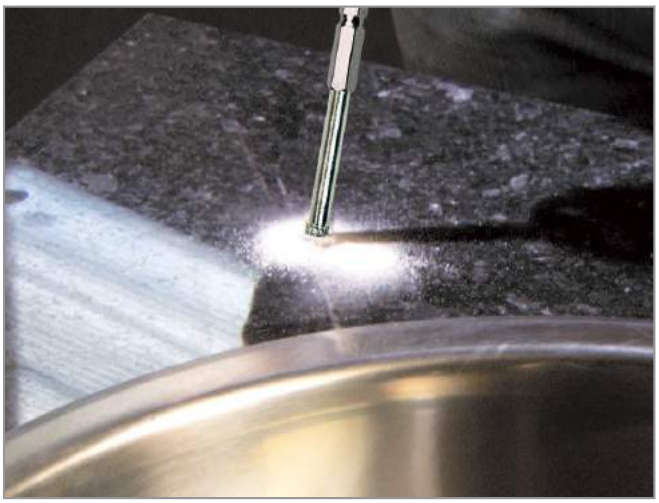

Granito e marmo



PIETRA DURA



GRANITO



PIASTRELLE IN GRES

**Disattivare il meccanismo a percussione quando si utilizzano queste seghe a tazza.
Non è necessaria una smerigliatrice angolare, ma solamente un trapano ad alta velocità (raccomandiamo come minimo 14V).
Preforare sempre con la punta di centraggio per ottenere risultati migliori.
Posizionamento preciso della punta. La punta di centraggio riduce il rischio di slittamento.**

NEVER USE HAMMER MECHANISM



D mm	D pollici	Piastrelle (Ceramica & Gres) Pietra dura, Mattoni, Muratura	S	Conf. da	Codice
5	13/64	RPM 1500 ~ 4000	Esagonale	10	**552-005**
6	1/4	RPM 1500 ~ 4000	Esagonale	10	**552-006**
8	5/16	RPM 1500 ~ 4000	Esagonale	10	**552-008**
10	3/8	RPM 1500 ~ 4000	Esagonale	10	**552-010**
12	15/32	RPM 1500 ~ 4000	Esagonale	10	**552-012**
14	9/16	RPM 1500 ~ 4000	Esagonale	10	**552-014**
16	5/8	RPM 1500 ~ 4000	Esagonale	10	**552-016**

Riempita con cera refrigerante



D mm	D pollici	Piastrelle (Ceramica & Gres) Pietra dura, Mattoni, Muratura	S	Conf. da	Codice
18	45/64	RPM 1500 ~ 4000	Esagonale	10	**552-018**
20	13/16	RPM 1500 ~ 4000	Esagonale	10	**552-020**
25	1	RPM 1500 ~ 4000	Esagonale	10	**552-025**
32	1-1/4	RPM 1500 ~ 4000	Esagonale	10	**552-032**
35	1-3/8	RPM 1500 ~ 4000	Esagonale	10	**552-035**
38	1-1/2	RPM 1500 ~ 4000	Esagonale	10	**552-038**
51	2	RPM 1500 ~ 4000	Esagonale	10	**552-051**
55	2-3/16	RPM 1500 ~ 4000	Esagonale	10	**552-055**
68	2-11/16	RPM 1500 ~ 4000	Esagonale	10	**552-068**
new 73	2-7/8	RPM 1500 ~ 4000	Esagonale	10	**552-073**
76	3	RPM 1500 ~ 4000	Esagonale	10	**552-076**
111	4-3/8	RPM 1500 ~ 4000	Esagonale	5	**552-111**



Riempita con cera refrigerante

552-DD1

Per seghe a tazza diamantate con diametro minore o uguale a ≤ **Ø30mm** (1-3/16”).
Attacco esagonale da **10mm** (25/64”) con punta di centraggio in diamante da 8mm, lunghezza totale 143mm (5-5/8”).



Riempita con cera refrigerante

552-DD2

Per seghe a tazza diamantate con diametro uguale o maggiore a ≥ **Ø32mm** (1-1/4”).
Attacco esagonale da **13mm** (1/2”) con punta di centraggio in diamante da 10mm, lunghezza totale 143mm (5-5/8”).



552-WAX

Barattolo da **100ml. (3.4oz)**. Cera per un perfetto raffreddamento e una perfetta lubrificazione.

Le seghe a tazza diamantate passo a passo

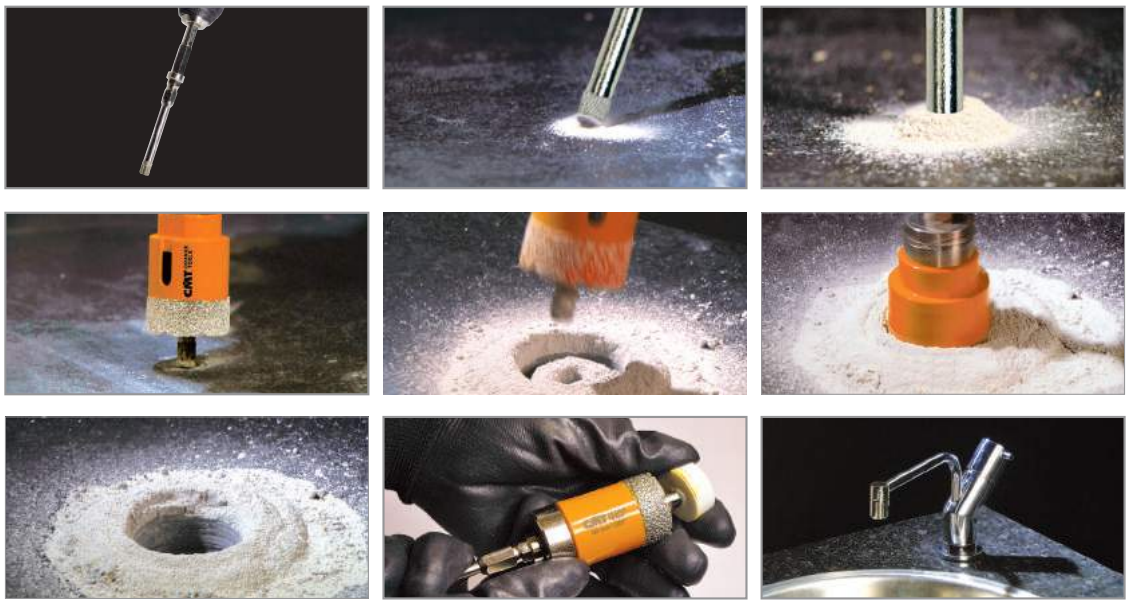

SENZ’ACQUA, MENO SPORCO!

OFFERTA!!

ACQUISTANDO QUESTA COMPOSIZIONE DI SEGHE A TAZZA+ATTACCHI RICEVERETE LA PRATICA VALIGIA IN OMAGGIO!



03.01.0297
La valigia grande viene fornita vuota, l'immagine è indicativa.



03.01.0296
La valigia piccola viene fornita vuota, l'immagine è indicativa.

HW 550 in Metallo Duro

CODICE	Ø	CODICE	Ø	CODICE
550-020	20	550-056	56	550-HS2
550-022	22	550-060	60	550-HW2
550-025	25	550-064	64	550-HS1
550-029	29	550-068	68	550-HW1
550-030	30	550-070	70	
550-032	32	550-073	73	
550-035	35	550-076	76	
550-040	40	550-080	80	
550-044	44	550-102	102	
550-051	51	550-152	152	

20+4 pezzi

BIM 8% Co 551 in Bimetallo con 8% di Cobalto

CODICE	Ø	CODICE	Ø	CODICE
551-020	20	551-057	57	551-HS2
551-022	22	551-060	60	551-HS1
551-025	25	551-064	64	
551-027	27	551-068	68	
551-030	30	551-076	76	
551-035	35	551-079	79	
551-040	40	551-083	83	
551-043	43	551-089	89	
551-048	48	551-102	102	
551-051	51	551-108	108	

20+2 pezzi

HW 550 in Metallo Duro

CODICE	Ø	CODICE	Ø	CODICE
550-025	25	550-060	60	550-HS2
550-032	32	550-064	64	550-HW2
550-035	35	550-068	68	550-HS1
550-040	40	550-080	80	550-HW1
550-051	51	550-102	102	

10+4 pezzi

BIM 8% Co 551 in Bimetallo con 8% di Cobalto

CODICE	Ø	CODICE	Ø	CODICE
551-020	20	551-040	40	551-HS2
551-022	22	551-043	43	551-HS1
551-025	25	551-051	51	
551-030	30	551-060	60	
551-035	35	551-079	79	

10+2 pezzi

GRIT 552 Diamantate

CODICE	Ø	CODICE	Ø	CODICE
552-005	5	552-016	16	552-DD2
552-006	6	552-020	20	552-DD1
552-008	8	552-025	25	552-WAX
552-010	10	552-032	32	
552-012	12	552-035	35	

10+3 pezzi









Strumenti & Accessori

PRODOTTI	PAGINA
Elettrofresatrici	334~336
Multifunzione oscillante	337
Tavoli per elettrofresatrici	338-339
Banco morsa da lavoro portatile	340
Morsa di sicurezza per lavorazione di piccoli pezzi	341
Morse professionali con riga graduata	342
Sistema di precisione regolabile per canali	343
Sistema di giunzione universale	344-345
Sistema per archi ed elissi	346
Sistema di giunzione per piani da cucina	347
Sistemi per foratura universale	348~353
Sistema di giunzione Pocket-Pro™	351
Sistema per intagli 3D Carver	354~356
Organizer	356
Kit CMT per intarsi e Kit di boccole di guida	357
Dima flessibile per fresature	358
Utensili per bordatura	359
Calibro digitale per utensili	360
Misuratore digitale di umidità	360
Goniometro digitale	361
Pietre diamantate per affilatura	362
Preparato per la pulizia di lame, punte e frese	363
Sistema per vassoi	364
Metro pieghevole	365
Matita per falegnami	365
Borsone professionale portautensili	365

CMT8E

SOSTITUZIONE SPAZZOLE
rapida e semplice senza l'intervento del centro assistenza.



DISPOSITIVO BLOCCO INTERRUTTORE
impedisce l'accensione accidentale dell'elettrofresatrice.

PRESE D'ARIA LATERALI
evitano l'ingresso delle polveri all'interno del vano motore quando capovolto.



REGOLATORE ELETTRONICO DELLA VELOCITA'
8.000 - 20.000 RPM.

CUFFIA PROTETTIVA
fornisce la massima protezione dalla zona di lavorazione.

GUIDA MULTIFUNZIONE
per un eccellente controllo durante la lavorazione a mano e il taglio circolare.

RAPIDO MONTAGGIO/SMONTAGGIO
della guida grazie alle pratiche spine.



REGOLAZIONE DELLA FRESATRICE
evitano l'ingresso delle polveri all'interno del vano motore quando capovolto.



Optional

Ghiere con pinze per CMT8E e CMT7E

DIAMETRO	CODICE
D = 6mm	796.660.00
D = 6,35mm	796.664.00
D = 8mm	796.680.00
D = 10mm	796.700.00
D = 12mm	796.720.00
D = 12,7mm	796.727.00



Optional



DESCRIZIONE	CODICE
Base preforata fresatrice per CMT7E e CMT8E	CMT300-SB
Boccola guida Ø30mm	899.007.00

CARATTERISTICHE TECNICHE:

- Potenza assorbita ..... 1.010 Watt
- N° di giri a vuoto ..... 8.000-20.000 RPM
- Corsa supporto 0-59mm
- Attacco pinza da Ø6-12,7mm
- Peso (nella confezione) ..... 4 Kg

DOTAZIONE STANDARD

- Guida parallela multi funzione
- Regolazione micrometrica di precisione
- Adattatore per tubo d'aspirazione
- Chiave di servizio per una rapida sostituzione della fresa
- Ø8 e Ø12mm pinze
- 1 anno di garanzia
- Manuale d'istruzione

Capillare rete di assistenza tecnica

DESCRIZIONE	CODICE
Elettrofresatrice completa con dotazione standard	CMT8E

CMT7E

MOLLA REMOVIBILE
si regola con facilità una volta posizionato sul tavolo da lavoro.



SOSTITUZIONE SPAZZOLE
rapida e semplice senza l'intervento del centro assistenza.



DISPOSITIVO BLOCCO INTERRUTTORE
per evitare l'accensione accidentale in modalità di cambio fresa.

PRESE D'ARIA LATERALI
evitano l'ingresso delle polveri all'interno del vano motore quando capovolto.

3 STOP
con scala graduata per preselezionare la profondità del taglio.



REGOLATORE ELETTRONICO DELLA VELOCITA'
8.000 - 20.000 RPM.

DA FRESATRICE MANUALE A FISSA
semplicemente premendo e rilasciando il pulsante.



CUFFIA PROTETTIVA
fornisce la massima protezione dalla zona di lavorazione.

GUIDA MULTI FUNZIONE
per un eccellente controllo durante la lavorazione a mano e il taglio circolare.

PERNI A INNESTO RAPIDO
per montaggio e smontaggio facilitato dalla guida.



REGOLAZIONE DELLA FRESATRICE
Tramite l'apposita manovella quando montata sul tavolo da lavoro (inclusa nella confezione).



DOTAZIONE STANDARD
- Guida parallela multi funzione
- Adattatore per tubo d'aspirazione
- Regolazione micrometrica di precisione
- Chiave di servizio per una rapida sostituzione della fresa
- Ø8 e Ø12mm pinze
- 1 anno di garanzia • Manuale d'istruzione

Capillare rete di assistenza tecnica

Optional



DESCRIZIONE	CODICE
Base preforata fresatrice per CMT7E e CMT8E	CMT300-SB
Boccola guida Ø30mm	899.007.00

Optional

Ghiere con pinze per CMT8E e CMT7E

DIAMETRO	CODICE
D = 6mm	796.660.00
D = 6,35mm	796.664.00
D = 8mm	796.680.00
D = 10mm	796.700.00
D = 12mm	796.720.00
D = 12,7mm	796.727.00



CARATTERISTICHE TECNICHE:
- Potenza assorbita.....2.400 Watt
- N° di giri a vuoto .....8.000-20.000 RPM
- Corsa supporto.....0-68mm
- Attacco pinza da Ø6-12,7mm
- Peso (nella confezione).....6 Kg

DESCRIZIONE	CODICE
Elettrofresatrice completa con dotazione standard	CMT7E

CMT10

SOSTITUZIONE SPAZZOLE
rapida e semplice senza l'intervento del centro di assistenza

IMPUGNATURA ERGONOMICA
per un controllo migliore e preciso anche con una sola mano

GUIDA PARALLELA MULTIFUNZIONE

RAPIDO MONTAGGIO/SMONTAGGIO DELLA BASE
per rimuovere con falicilità il motore dalla base

SOSTITUZIONE RAPIDA E SEMPLICE DELL'UTENSILE

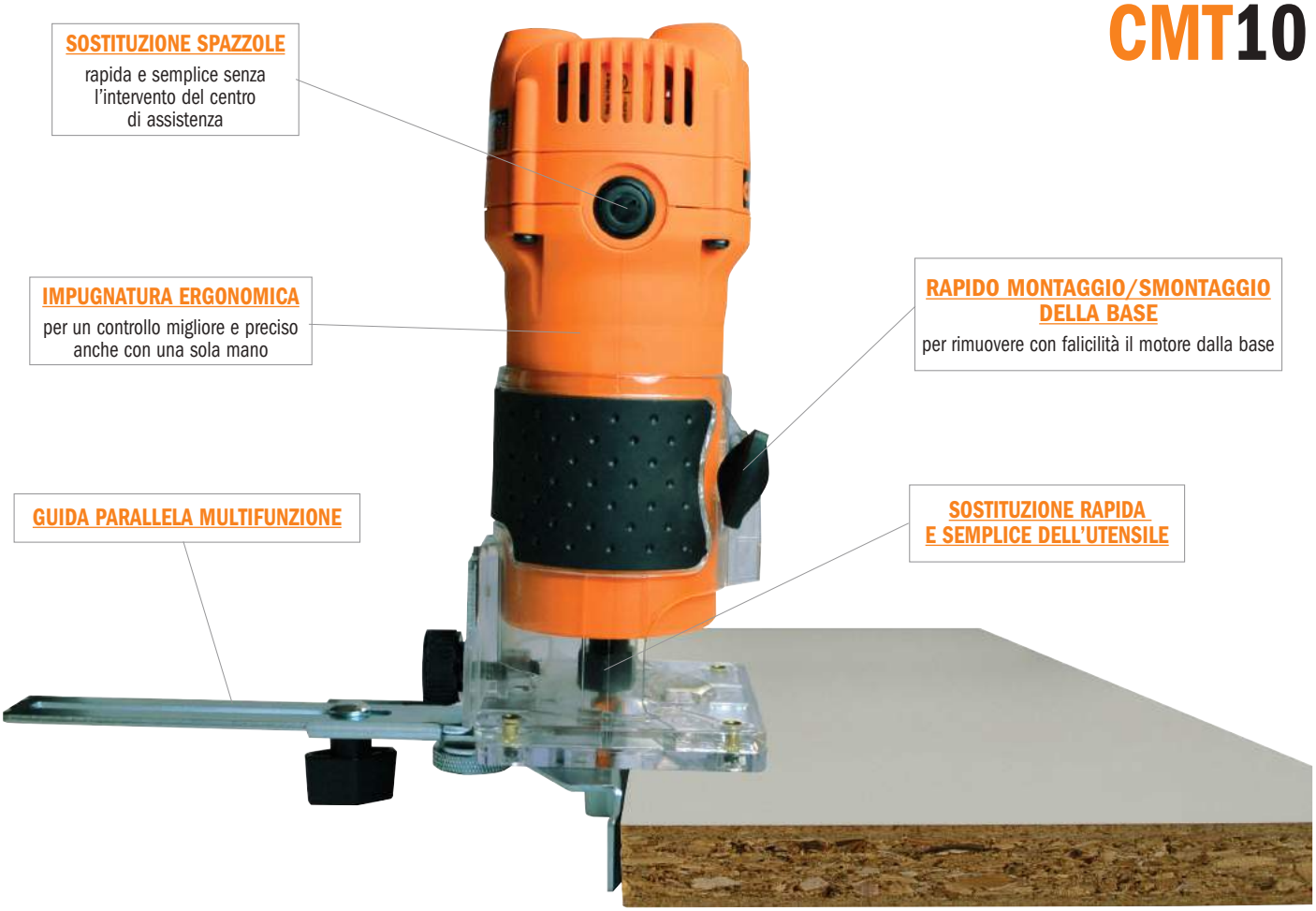

Dotazione standard



Scala incisa in alluminio per impostare con precisione la profondità di fresatura.



Dispositivo con copiatura in sagoma con guida in Delrin® per evitare il danneggiamento dei materiali durante la lavorazione.



Regolazione micrometrica della profondità di fresatura.



CMT10-54
Boccola di guida Ø10mm

DOTAZIONE STANDARD
- Guida parallela multifunzione
- Guida del rifilatore
- Boccola di guida
- 2 chiavi per rapida e sostituzione della fresa
- Pinze da Ø6mm e Ø8mm
- 1 anno di garanzia
- Manuale d'istruzioni

CARATTERISTICHE TECNICHE:
- Potenza assorbita.....550 Watt
- N° di giri a vuoto ..... 32.000 RPM
- Corsa supporto.....0-24mm
- Attacco pinza da Ø6-8mm
- Peso (nella confezione) .....1,8 Kg

Capillare rete di assitenza tecnica

DESCRIZIONE	CONFEZIONE DA	CODICE
Elettrofresatrice professionale 550W	8	**CMT10**

Ricambi



CMT10-18 Pinza Ø6mm
CMT10-18A Pinza Ø6,35mm
CMT10-18B Pinza Ø8mm



CMT10-30
Coppia di spazzole in carbone



CMT10-17
Ghiera di seraggio

CMT11

FAST LOCK



REGOLATORE VELOCITÀ 1~6

MULTI MATERIALI ED APPLICAZIONI



- LEVIGARE
- SEGARE
- APRIRE GIUNTI
- TAGLIARE PLASTICA
- RIMUOVERE PAVIMENTAZIONE
- EFFETTIATE TAGLI A IMMERSIONE
- SEGARE LEGNO
- SEGARE LAMINATO/PARQUET
- TAGLIARE TUBI
- TAGLIARE CHIODI



BLOCCAGGIO RAPIDO



Dotazione standard



IMPUGNATURA



ACCESSORIO DI ASPIRAZIONE

DESCRIZIONE	CONFEZIONE DA	CODICE
3 Multifunzione oscillante 300W	5	CMT11

DOTAZIONE STANDARD

- 1 x Multifunzione oscillante
- 1 x manico
- 1 x tubo per aspirazione
- 1 x manuale
- 1 x valigetta plastica

Capillare rete di assistenza tecnica

CARATTERISTICHE TECNICHE:

- Potenza assorbita..... 300 Watt
- Voltaggio..... 220/230V
- Velocità a vuoto .... 11.000~21.000 RPM
- aw (vibrazioni)... 19,7m/s2 - K=1,5m/s2
- Peso .....1,2 Kg










Tavolo professionale per elettrofresatrice

CE

CMT ORANGE TOOLS®

Le nostre frese di qualità sono state sviluppate per voi, artigiani di grande professionalità, per permettervi di esprimere in totale tranquillità le vostre migliori capacità. Ora CMT vi offre ancora maggiori possibilità con il nostro tavolo professionale per elettrofresatrice: il mezzo ideale per aggiungere alle vostre capacità la nostra qualità. Il tavolo professionale per elettrofresatrice, alto 90cm, ha un piano di lavoro forte e robusto, delle gambe in acciaio e una superficie laminata che misura 80x60x2,5cm che permette agili spostamenti durante il lavoro. Il peso del tavolo è di 26,5 kg.
La piastra è preforata per l'elettrofresatrice CMT7E, ma è possibile utilizzare anche altri modelli e marche di fresatrici presenti sul mercato. Inoltre è possibile inserire qualsiasi tipo di fresa fino a 98mm di diametro, scegliete tra una gamma molto ampia di frese, comprese le frese multiprofilo, per modanature e anche i set di frese per cucina. Lavorate in maniera semplice e sicura su questo tavolo!

999.110.00

Dimensioni del tavolo:
80x60x(h)90cm. - 26,5 kg. peso



Optional

999.100.11
(obbligatorio per normativa CE)

ordinare separatamente

DESCRIZIONE	CODICE
Nuovo tavolo professionale per elettrofresatrice:	**999.110.00**
Comando elettrico di sicurezza *(obbligatorio per normativa CE)*	**999.100.11**
Elettrofresatrice CMT7E + 999.110.00 tavolo professionale + 999.100.11 comando elettrico di sicurezza	**CMT7E-PRO**
Accessori inclusi nel tavolo:	
1) Piastra (**preforata per CMT7E**) con anelli di riduzione	**999.110.33**
2) Cuffia protettiva in Lexan®	**999.110.06**
3) Pressori verticali	**999.110.08**
4) Pressore a pettine in ABS	**999.110.09**
5) Guida graduata trasversale	**999.110.10**
Optional:	
Piastra in PVC (235x170x8mm) con anelli Ø30-40mm, **non forata (per fresatrici non CMT)**	**999.110.03**

Tavolo Industrio per elettrofresatrice

CE

CMT ORANGE TOOLS®

CMT ha reso il tavolo Industrio per elettrofresatrici un efficiente strumento con nuovi accessori, come inserti in fenolico, scala di misurazione in alluminio integrale e una guida ulteriormente perfezionata.

999.500.01

Il tavolo comprende:

Dimensioni del tavolo:
79x59x(h)93cm. - 55 kg. peso



999.501.09
Piano in stratificato di fenolico
Piano con inserto 298x374mm realizzato in stratificato di fenolico spesso 12mm, molto più resistente alle deformazioni rispetto ai normali top in melaminico. Integrato con nuove righe metriche in alluminio per posizionare la guida di battuta.

Montaggio e smontaggio frese più rapido e semplice.
Non è necessario rimuovere la fresatrice o armeggiare sotto il top per montare e smontare le vostre frese. La chiave a forchetta opzionale 991.006.00 consente la sostituzione della fresa direttamente dall'alto.

999.501.10
Guida di battuta con perno.
Da utilizzare come una tradizionale guida fissa oppure oscillante. Nuovi pomelli di serraggio permettono aggiustamenti rapidi. E' compresa una sottoguida con inserto sagomabile per uno scorrimento preciso.

999.501.03
Armadietto in melaminico.
Struttura in melaminico spessa 20mm, facile da assemblare grazie ad un sistema di viti e bulloni. Include un ripiano chiuso da antine dove riporre i vostri utensili.



999.501.07
Pressore universale a pettine in ABS



999.501.08_*Guida graduata trasversale*

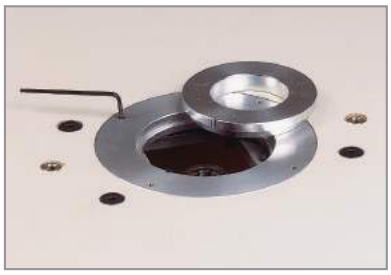

999.501.18_*Piastra in fenolico con anelli (Ø103-69,5mm)* ***per CMT7E****.*



999.502.34
Perno di centraggio dell'elettrofresatrice

Optional

Chiavi per smontaggio fresa

17mm 991.005.00
21mm 991.002.00
22,2mm 991.004.00
23,8mm 991.003.00
24mm 991.006.00*
28,6mm 991.001.00

*** Per elettrofresatrici CMT7E e CMT8E**





999.502.10_*Guida con inserto sagomabile in polipropilene*

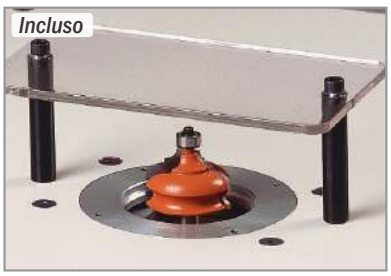

999.501.06_*Doppio puntello con protezione per lavorazioni a mano*

DESCRIZIONE	CODICE
Tavolo Industrio con piastra preforata per CMT7E	**999.500.01**
Elettrofresatrice CMT7E + 999.500.01 tavolo Industrio + 999.100.11 comando elettrico di sicurezza	**CMT7E-IND**
Comando elettrico di sicurezza *(obbligatorio per normativa CE)*	**999.100.11**
Optional:	
Piastra universale in fenolico con anelli non forata **(per fresatrici non CMT)**	**999.501.26**
Piastra in fenolico con anelli in alluminio **per CMT8E**	**999.501.27**
Coppia di anelli di riduzione (Ø103-69,5mm)	**999.501.05N**

CMT200

GANASCE IN URETANO
una presa sicura e antiscivolamento

PULSANTE PER BLOCCO/RILASCIO
permette un rilascio rapido dalle ganasce



MORSE SCORREVOLI REVERSIBILI
Permettono 956mm extra di profondità di serraggio



SERRAGGIO CON PEDALE
permette di avere le mani libere durante la lavorazione



MORSE CON RIVESTIMENTO IN POLIURETANO
permette di applicare una maggiore o minore pressione di srraggio a seconda della necessità



COSTRUZIONE SOLIDA IN ACCIAIO CON VERNICIATURA A POLVERE
per garantire una lunga durata

COMODAMENTE PIEGHEVOLE PER IL TRASPORTO



BASE A TREPPIEDE
per una maggiore stabilità

Il banco morsa **CMT200** è ideale per lavorare comodamente in casa, all'aperto, in cantiere o in officina.
Il sistema permette di serrare materiale fino a 956mm di spessore senza usare le mani ed esercita una pressione di serraggio fino a 1000 kg.
Potete utilizzarlo per lavorazione di legno, componenti di automobili, biciclette, tubature ed innumerevoli applicazioni quotidiane.

ACCESSORI OPTIONAL



Sistema per tronchi
Serraggio di pali e tronchi per il taglio con motosega.



Piedino di supporto
Aumentate la stabilità del vostro banco morsa!



Vassoio di supporto
Tenete sempre i vostri utensili a portata di mano!

CARATTERISTICHE TECNICHE:

- Limite di serraggio ..... 0 – 956mm
- Forza di serraggio ..... fino a 1000kg
- Metodo di serraggio..... tramite pedale
- Morse standard ..... poliuretano
- Carico massimo:..... 100kg circa
- Richiudibile in ..... circa 20 secondi
- Dimensioni ..... 275 x 775 x 295mm
- Dimensioni da aperto ..... 980 x 1000 x 860mm
- Peso..... 16,5kg

DESCRIZIONE	CODICE
Banco morsa da lavoro portatile	**CMT200**
Optional	
Coppia di morse per tronchi per il taglio con motosega	**CMT200-01**
Piedino di supporto	**CMT200-03**
Vassoio di supporto	**CMT200-04**
Morse con rivestimento in poliuretano	**CMT200-05**

Morsa di sicurezza per lavorazione di piccoli pezzi

new

CMT ORANGE TOOLS®

PTC-1

Di certo, mantenere l'unità sul tavolo da lavoro è una delle difficoltà maggiori da affrontare. Ed effettuare la fresatura in completa sicurezza è sicuramente la priorità principale. Ecco perchè ne raccomandiamo fortemente l'utilizzo. Questa infatti assicura la stabilità necessaria durante il processo di fresatura. Le comode maniglie rivestite di silicone assicurano una presa comoda e stabile alla giusta distanza dalla fresa, ed il materiale anti-scivolo posto sulle basi di appoggio ne previene lo scivolamento accidentale. Facile da regolare ed estremamente maneggevole, la Morsa di sicurezza CMT può permettere di lavorare unità profonde fino a **216mm. (8-1/2").**
L'utensile perfetto per lavori di precisione in tutta sicurezza.

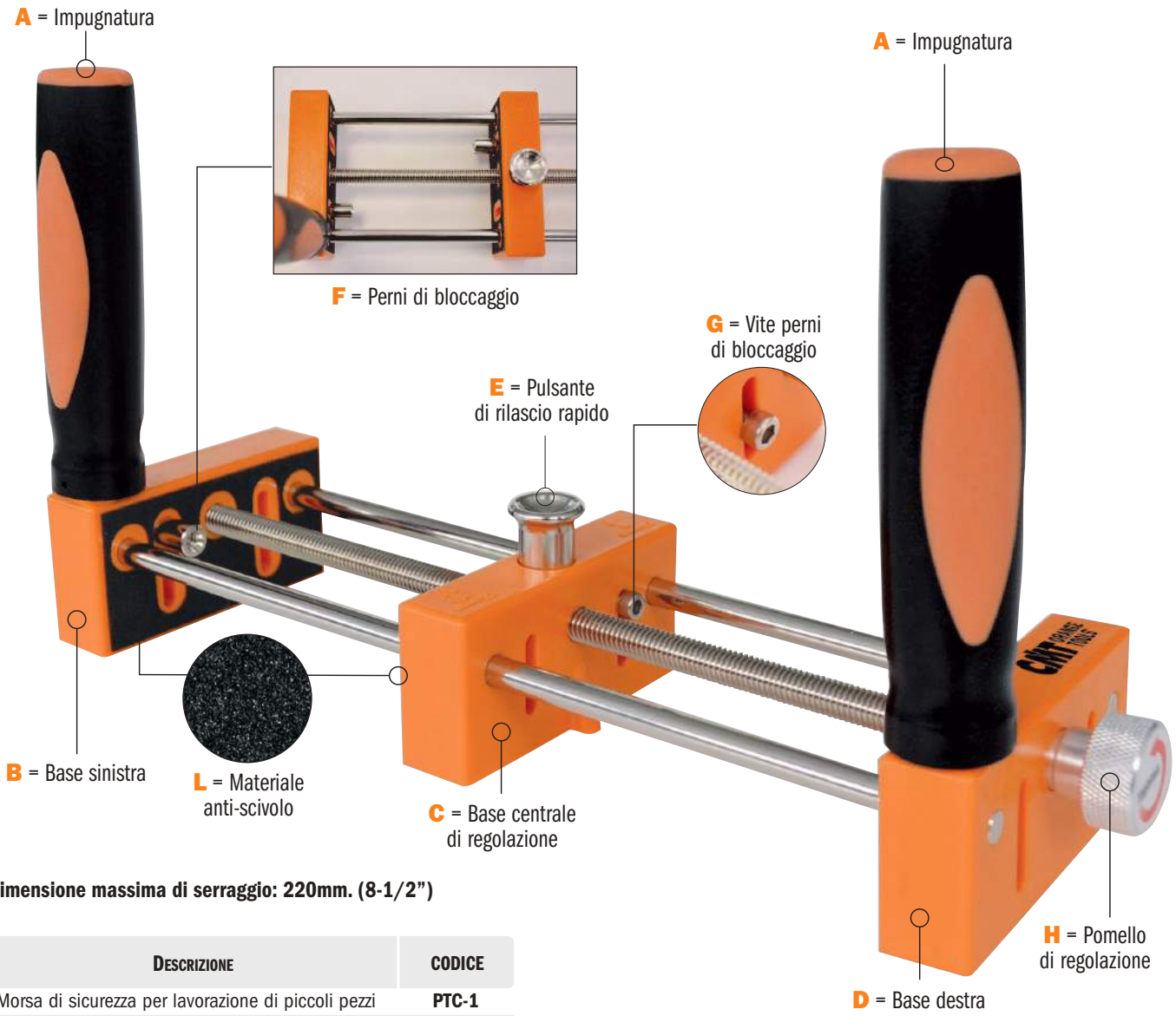

Dimensione massima di serraggio: 220mm. (8-1/2")

DESCRIZIONE	CODICE
Morsa di sicurezza per lavorazione di piccoli pezzi	**PTC-1**



1. Alzare i perni di bloccaggio [F] nelle fessure della base di regolazione centrale e di sinistra. Assicurarsi che il pezzo da lavorare poggi su una superficie piana (tavolo da lavoro) e inserire il pezzo tra la base sinistra [B] e la base centrale [C], in pratica tra le due basi con materiale anti-scivolo [L]. Far scivolare il pezzo da lavorare verso la base sinistra, mantenendo l'estremità del pezzo in avanti (verso l'esterno), in modo tale che la fresa non entri in contatto con la morsa. Questo dovrebbe sbordare di una misura di almeno metà diametro della fresa che stiamo utilizzando. Nota Bene: nella fase finale di fresatura (uscita della fresa) è possibile che il legno si scheggi. Per evitare che accada, si consiglia di utilizzare un pezzo "martire", posizionandolo tra la base centrale di regolazione e il pezzo da fresare. Può essere anche fissato alla base attraverso gli appositi fori, utilizzando delle viti (non Incluse).



Premere il pulsante di rilascio rapido [E] e far scorrere la base centrale di regolazione sull'unità da lavorare fino a bloccarla, assicurandosi che questa sia perfettamente in piano sulla superficie del tavolo da lavoro. Rilasciare il pulsante. Nell'immagine abbiamo utilizzato un pezzo "martire" per evitare che si scheggi. Allentare sia le viti [G] che perni di bloccaggio [F] utilizzando la chiave esagonale (inclusa), facendoli scorrere verso il basso finché non poggiano perfettamente sull'unità da lavorare. Stringere nuovamente i perni con la chiave esagonale. Successivamente avvitare il pomello di regolazione [H] fino a bloccare completamente il pezzo da lavorare ed assicurandosi che rimanga ben appoggiato al piano di lavoro prima di procedere con la lavorazione.

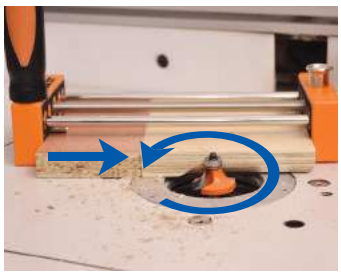

Dopo aver regolato l'altezza della fresa, accendere l'elettroutensile per procedere alla lavorazione. Afferrare la morsa attraverso le apposite impugnature [A] ed accompagnare il pezzo da lavorare verso la fresa, nella direzione opposta al verso di rotazione dell'utensile. Assicurarsi che il pezzo sia ben appoggiato al piano e che sia sempre in contatto con il cuscinetto di guida della fresa. Una volta terminata la lavorazione, premere il pulsante di rilascio rapido [E] e spostare la base di centrale di regolazione in modo da poter rimuovere il pezzo lavorato.

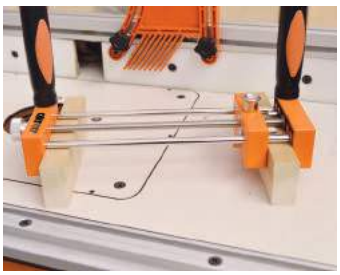

Potrebbe accadere di dover fresare un pezzo di spessore maggiore rispetto allo spessore della morsa: raccomandiamo sempre di far riferimento alle istruzioni di utilizzo. In questo caso, creare uno "stabilizzatore" tagliando un blocco complementare dello stesso spessore del pezzo da lavorare, in modo che funga da stabilizzatore, fissandolo alla base destra della morsa [D] tramite le fessure con delle viti (non incluse). Questo procedimento vi garantirà stabilità durante la fresatura.

Morse professionali con riga graduata

CMT ORANGE TOOLS®

Queste morse professionali svolgono una duplice funzione, permettendovi sia di utilizzarle come guida sul vostro tavolo di tavolo, sia per serrare tavole di legno o qualsiasi altro oggetto. Disponibili in diverse lunghezze. Le morse vi permettono di effettuare tagli precisi e accurati, nonché di creare scanalature. La loro robustezza vi permette di serrare le vostre tavole in legno, evitando che si spostino durante la lavorazione. Potete inoltre aggiungere altre morse collocandole sopra quelle precedentemente installate e serrandole con le relative manopole per effettuare ulteriori operazioni.

PGC

Le caratteristiche principali:
- Realizzate in alluminio estruso per un comodo trasporto e una maggiore durevolezza.
- Leggere, ma più resistenti di qualsiasi altra morsa disponibile sul mercato.
- Riga graduata, comode ganasce per il serraggio, binari di guida sulla parte superiore che permettono l'inserimento e l'utilizzo di accessori.
- Da utilizzare singolarmente oppure utilizzando le giunzioni per il fissaggio su altre morse.

DESCRIZIONE	CODICE
Morse professionali con riga graduata 610mm	PGC-24
Morse professionali con riga graduata 915mm	PGC-36
Morse professionali con riga graduata 1270mm	PGC-50





Giunzioni per morse con riga graduata *(optional)*

Collocate 2 morse con riga graduata sul retro di un'altra coppia di morse e fissatele utilizzando le apposite giunzioni. Utilizzate le morse inferiori per serrare il tavolo da lavoro, mentre quelle superiori bloccheranno il pezzo da lavorare.
Il design unico delle ganasce vi permette di lavorare senza alcun tipo di ostacolo.

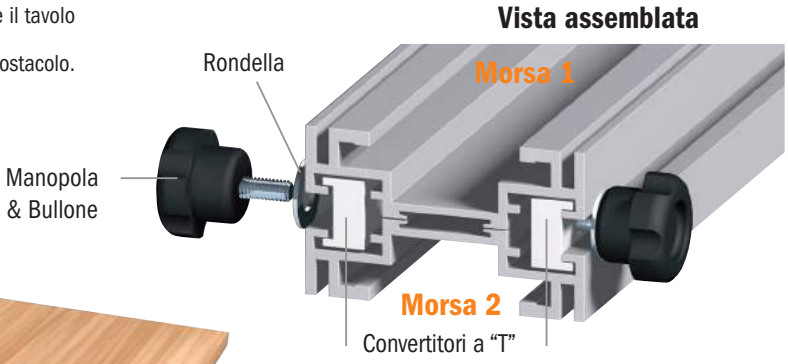





DESCRIZIONE	CODICE
Giunzioni per morse con riga graduata (8 pz.)	PGC-B2B

Sistema di precisione regolabile per canali

Il sistema perfetto per canali, scanalature e incastri maschio/femmina. Semplice da utilizzare e completamente regolabile con la possibilità di ottenere canali di diverse dimensioni con un'unica fresa in più passate. Dotato di una robusta e solida struttura, può essere maneggiato con facilità grazie ai suoi cuscinetti di guida. Può essere utilizzato con ogni tipo di fresatrice manuale che dispone di canotto guida da 30mm o tramite la boccola di guida inclusa (base da acquistare separatamente).Garantisce un taglio preciso e di qualità su tutta la sua lunghezza.

PGD-1

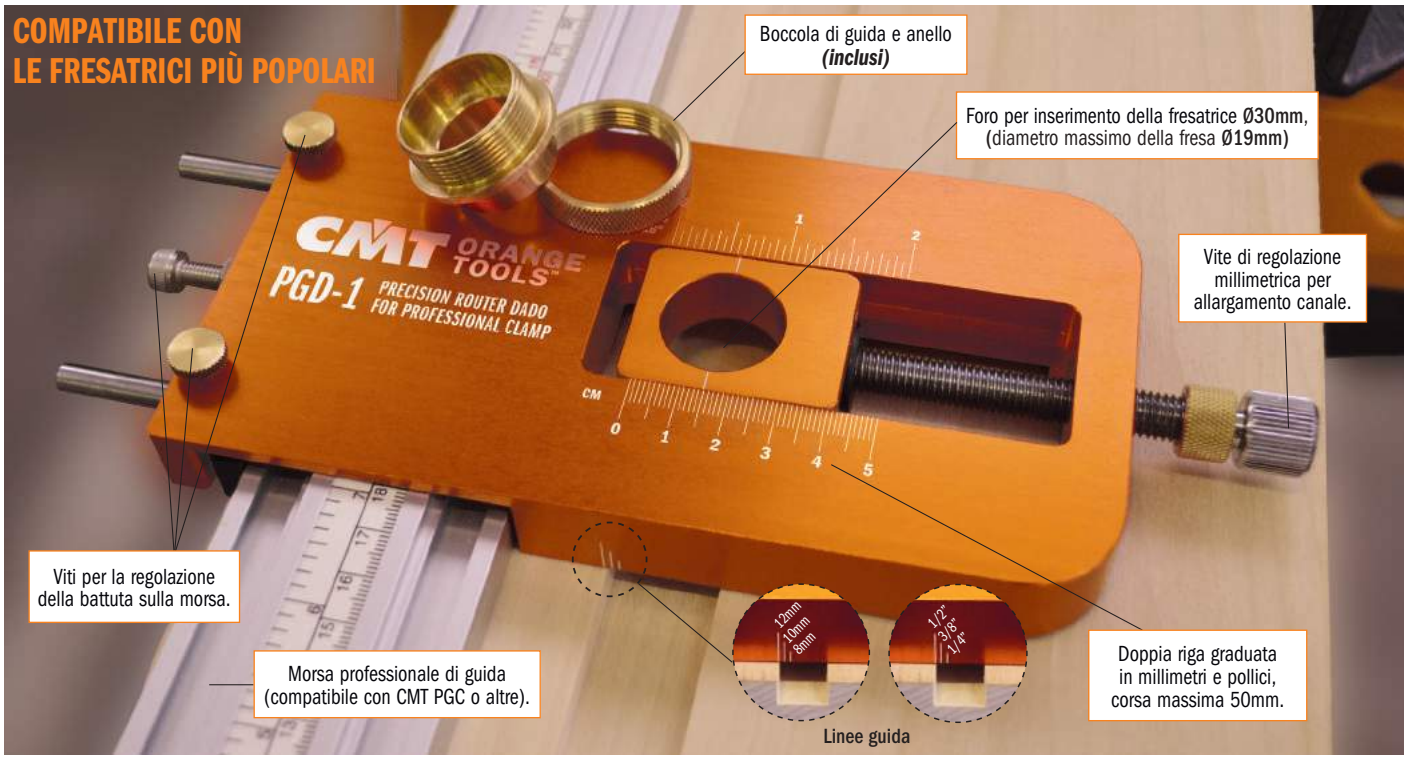



Montate sulla base in plastica la boccola di guida (grazie al relativo anello), quindi assemblate la base alla vostra fresatrice. Posizionate la morsa sul pezzo da lavorare e il vostro PGD-1, tramite le viti per la regolazione della battuta lo vincolerete alla morsa.



Posizionate la fresatrice (completa di base) sul PGD-1 tramite il foro di inserimento.



Verificate la profondità di taglio e il punto di inizio della fresatura con l'aiuto delle tre linee guida, che identificano il punto di inizio del canale, per i diametri delle frese più comuni (12-10-8mm sul fronte, 1/2"-3/8"-1/4" sul retro).



Iniziate la lavorazione spostandovi sulla morsa, tramite l'ausilio del vostro PGD-1. Otterrete un canale perfettamente lineare su tutta la lunghezza lavorata.



Se avete necessità di ottenere un canale più grande del diametro della fresa utilizzata, dovrete semplicemente spostare della misura desiderata, il foro di inserimento della fresatrice, tramite la vite di regolazione millimetrica.

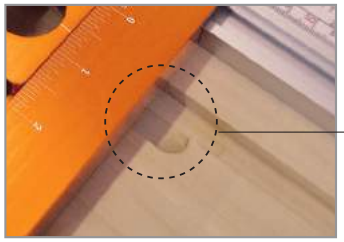

Effettuate una seconda o più lavorazioni ed otterrete il canale più grande desiderato.

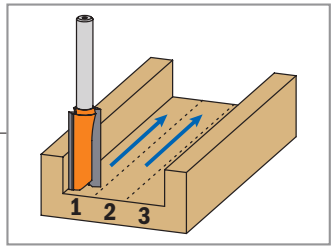

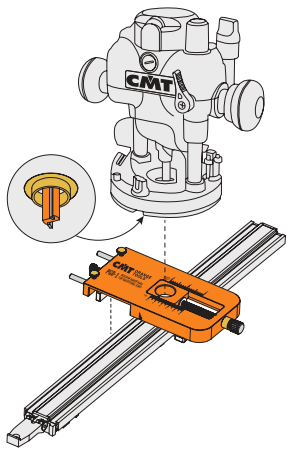

ARTICOLO NECESSARIO* *(non incluso)*

Base per elettrofresatrice

899.000.01 universale *oppure*

899.000.02 preforata per CMT7E/CMT8E



*Non necessario se disponete di fresatrice con canotto guida da 30mm

ARTICOLO CONSIGLIATO *(non incluso)*

PGC Morsa professionale con riga graduata (pag. 342)

Descrizione	Confezione da	Codice
Sistema di precisione regolabile per canali	10	**PGD-1**

Sistema di giunzione universale per incastri

Sia che siate un professionista, un operatore eccezionale o un hobbista con il nostro sistema di giunzione universale potrete creare facilmente e velocemente qualsiasi tipo di incastro. **Il nostro sistema è adattabile su ogni tipo di elettrofresatrice grazie alla speciale base universale in PETG trasparente (fornita separatamente).**

CMT300

Lunghezza massima 305mm
Spessore lavorazione 11~25mm



DOTAZIONE STANDARD

- Dima per incastri a coda di rondine **CMT300-T128**
- Guida di precisione Ø15,8x4mm **899.005.00**

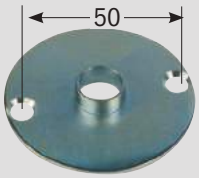

DESCRIZIONE	CODICE
Sistema di giunzione universale per incastri	**CMT300**

IMPORTANTE



FRESA A CODA DI RONDINE *(non inclusa)*:

718.127.11	D=12,7mm	A=14°	S=6mm
818.128.11	D=12,7mm	A=14°	S=6,35mm
918.127.11	D=12,7mm	A=14°	S=8mm
818.628.11	D=12,7mm	A=14°	S=12,7mm



La guida in dotazione può essere montata sulla vostra elettrofresatrice?

La guida standard è preforata con 2 fori interasse 50mm e tramite due viti viene fissata alla fresatrice. Tale foratura si adatta a molte delle fresatrici in commercio. Qualora la vostre fresatrice non fosse tra queste dovrete ordinare una delle seguenti basi universali:

DESCRIZIONE	CODICE
Base universale per attacco Ø8 e Ø12mm	CMT300-SB1
Base universale per attacco Ø6,35 e Ø12,7mm	CMT300-SB2
Base preforata per fresatrici CMT7E e CMT8E	CMT300-SB

Il sistema CMT300 produce velocemente e facilmente in 3 operazioni eleganti giunzioni ed incastri





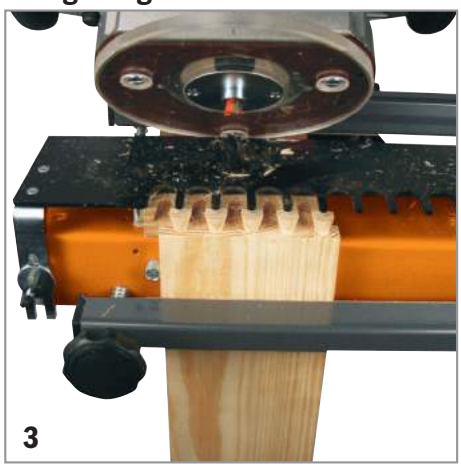

Dima per mini incastri a coda di rondine CMT300-T064



Lunghezza dima mm	Dimensione incastro mm	Spessore materiale mm	Colore	CODICE
300	6,3	8 ~ 12	verde	CMT300-T064

Fornito con la guida di precisione Ø7,8x4mm — **899.003.00**

Da utilizzare con le frese a coda di rondine CMT:



Fresa Ø6x8mm HW (S=Ø6mm) — **718.060.11**
Fresa Ø6,35x8,3mm HW (S=Ø6,35mm) — **818.064.11**

Dima per unione a denti CMT300-T080 - CMT300-T127



Lunghezza dima mm	Dimensione incastro mm	Spessore materiale mm	Colore	CODICE
300	8	8 ~ 20	blu	CMT300-T080

Fornito con la guida di precisione Ø11,1x4mm — **899.004.00**

Da utilizzare con le frese a taglienti diritti CMT:



Fresa Ø8x25mm HW (S=Ø6,35mm) — **811.081.11**
Fresa Ø8x30mm HW (S=Ø8mm) — **912.080.11**

Lunghezza dima mm	Dimensione incastro mm	Spessore materiale mm	Colore	CODICE
300	12,7	8 ~ 20	rosso	CMT300-T127

Da utilizzare con le frese a taglienti diritti CMT:



Fresa Ø12,7x30mm HW (S=Ø6,35mm) — **812.127.11**
Fresa Ø12,7x30mm HW (S=Ø8mm) — **912.127.11**
Fresa Ø12,7x25mm HW (S=Ø12,7mm) — **811.627.11**

Dima per incastri a coda di rondine aperti CMT300-T129 - CMT300-T190

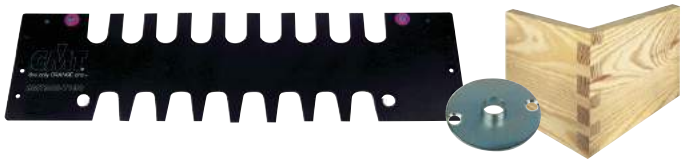

Lunghezza dima mm	Dimensione incastro mm	Spessore materiale mm	Colore	CODICE
300	12,7	8 ~ 20	marrone	CMT300-T129

Fornito con la guida di precisione Ø11,1x4mm — **899.004.00**

Da utilizzare con le frese a taglienti diritti CMT:



Fresa Ø8x25mm HW (S=Ø6,35mm) — **811.081.11**
Fresa Ø8x30mm HW (S=Ø8mm) — **912.080.11**

Da utilizzare con le frese a coda di rondine CMT:

Fresa Ø12,7x20mm HW (S=Ø6,3mm) — **818.129.11**
Fresa Ø12,7x20mm HW (S=Ø8mm) — **918.129.11**

Lunghezza dima mm	Dimensione incastro mm	Spessore materiale mm	Colore	CODICE
300	19	15 ~ 22	viola	CMT300-T190

Fornito con la guida di precisione Ø22x4mm — **899.006.00**

Da utilizzare con le frese a taglienti diritti CMT:



Fresa Ø12,7x30mm HW (S=Ø6,35mm) — **812.127.11**
Fresa Ø12,7x30mm HW (S=Ø8mm) — **912.127.11**
Fresa Ø12,7x25mm HW (S=Ø12,7mm) — **811.627.11**

Da utilizzare con le frese a coda di rondine CMT:



Fresa Ø19x22mm HW (S=Ø6mm) — **718.190.11**
Fresa Ø19x22mm HW (S=Ø6,35mm) — **818.190.11**
Fresa Ø19x22mm HW (S=Ø8mm) — **918.190.11**
Fresa Ø19x22mm HW (S=Ø12mm) — **918.690.11**
Fresa Ø19x22mm HW (S=Ø12,7mm) — **818.690.11**

Guida di precisione:

Dimensioni	CODICE
7,8 x 4mm	899.003.00
11,1 x 4mm	899.004.00
15,8 x 4mm	899.005.00
22 x 4mm	899.006.00
27 x 6mm	899.008.00
30 x 6mm	899.007.00

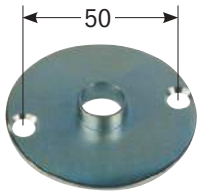

Questi sono alcuni esempi dei bellissimi incastri realizzabili con il sistema di giunzione e le frese CMT

Unione a coda di rondine seminascosta

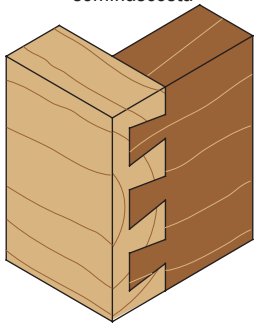

CMT300 - T064
CMT300 - T128 (INCLUSA con CMT300)

Unione a denti

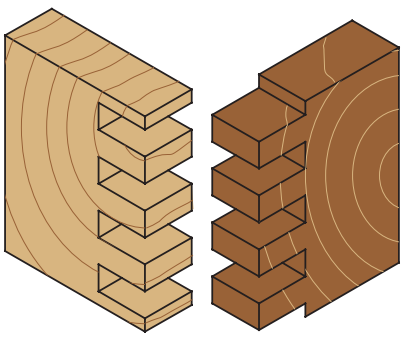

CMT300 - T080
CMT300 - T127

Unione a coda di rondine aperta

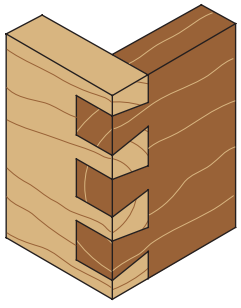

CMT300 - T129
CMT300 - T190

CMT3000

Sistema progettato per produrre tavoli e prolunghe, finestre e porte ad arco rotonde ed ellittiche, scrivanie e altre applicazioni con elettrofresatrice. Grazie alle due guide scorrevoli all'interno delle scanalature a "T" potrete creare fresature ellittiche, mentre con una sola guida creerete fresature ad arco.

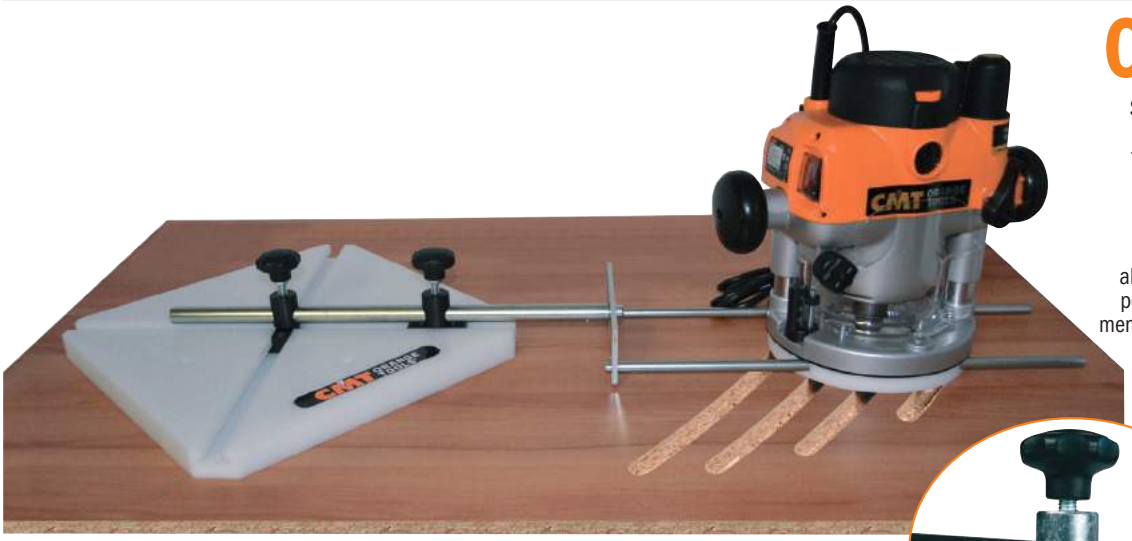



Guida scorrevole nella scanalature a T

Il sistema CMT3000 include

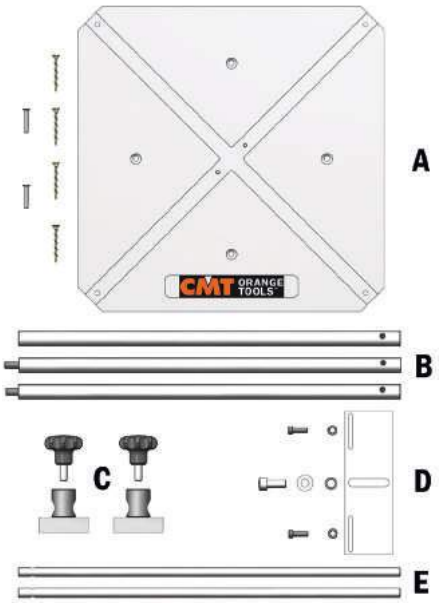

A) 1 x Telaio in Derlin® con scanalature a T
B) 3 x Prolunghe filettate Ø16x400mm
C) 2 x Guide scorrevoli
D) 1 x Base di connessione
E) 2 x Canotti Ø10x400mm

Set di viteria e chiavi
Manuale d'istruzioni

Sistema per archi ed ellissi:

- Per creare semplicemente e rapidamente archi ed ellissi.
- Settaggio semplice e funzionale.
- Adattabile ad ogni tipo di elettrofresatrice.
- Telaio con scanalature a T costruito in Delrin®.
- Scanalature a T di precisione con guide scorrevoli in acciaio.
- Parti metalliche zincate per protezione contro la ruggine.
- Imballato in scatola di cartone con manuale d'istruzioni.

Asse maggiore	Asse minore	
	Max	Min.
3000	2890	2590
1800	1690	1390
1500*	1390	1090
1030	920	620
900	790	620
730	620	620
*Raggio di fresatura Min/Max con dotazione standard		550/1500
Dimensioni imballo (mm)		445x360x85
Peso		6 kg.

Alcuni esempi realizzabili con il sistema CMT3000

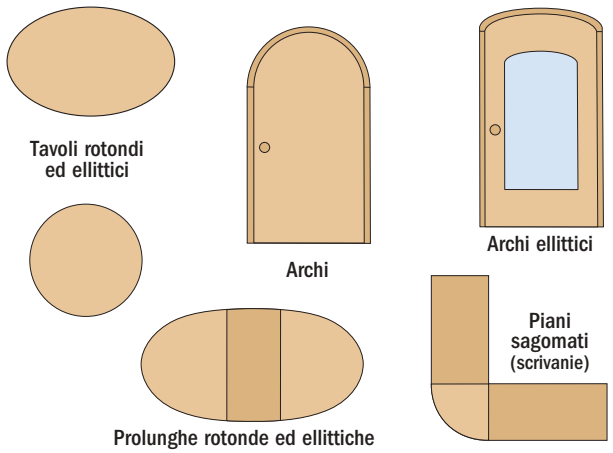

Optional



CMT3000-SB1
Base Delrin® Ø170x15mm per CMT3000 con fresatrice CMT7E & CMT8E

Descrizione	Codice
Sistema per archi ed ellissi	**CMT3000**
Optional:	
Prolunga filettata aggiuntiva Ø16x400mm per aumentare il raggio (riferimento B in figura)	**CMT3000-7**
2 canotti per piccole elettrofresatrici Ø8x400mm	**CMT3000-8**
Base in Delrin® Ø170x15mm per CMT3000 con elettrofresatrice CMT7E & CMT8E	**CMT3000-SB1**

CMT650

Per incastri perfetti

Per piani da cucina larghi da 420mm a 650mm

CMT650 è stato progettato per fresare piani da cucina con elettrofresatrici manuali. Un codice di lettere identifica le diverse operazioni semplificando e velocizzando il lavoro.





Giunzioni realizzate in 15 minuti! Inclusa la preparazione

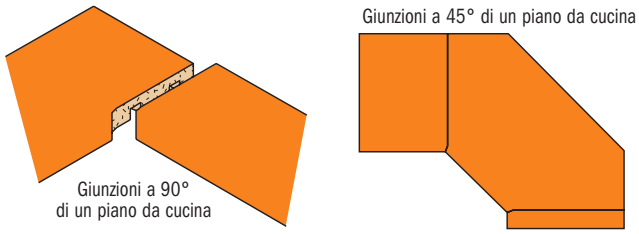

IL SISTEMA INCLUDE:

Nr. 1 dima in fenolico
Nr. 3 stop in acciaio zincato
Nr. 1 punto di arresto regolabile
Nr. 1 manuale di istruzioni



Optional

- Elettrofresatrice
- Guida Ø30mm*
- Fresa a taglienti diritti Ø12mm
- Due morsetti

*** COMBINAZIONE FRESATRICE/ACCESSORI**

Fresatrice	Boccola di guida	Base per foratrice
CMT7E	899.007.00	CMT300-SB
CMT8E	899.007.00	CMT300-SB
NO-CMT	899.007.00	CMT300-SB1

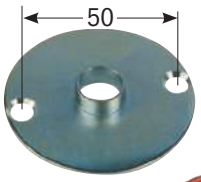

Boccola di guida



Base per foratrice





Si raccomanda l'uso delle seguenti frese diritte da Ø12mm:

Si raccomanda l'uso delle seguenti frese diritte Ø12mm:

CODICE	DESCRIZIONE	
912.120.11	Ø12x31,7	S=8mm
652.120.11	Ø12x28,3	S=8mm
912.621.11	Ø12x38,1	S=12mm
912.622.11	Ø12x50,8	S=12mm
812.620.11	Ø12x31,7	S=12,7mm
812.621.11	Ø12x38,1	S=12,7mm
652.121.11	Ø12x48,3	S=12mm
652.621.11	Ø12x48,3	S=12,7mm

CMT650 *è progettata per le frese a taglienti diritti da Ø12mm*

- Una dima di materiale stabile e rinforzato.
- Per giunzioni di 90° e 45°.
- Dime integrate per arrotondamento e smussatura degli angoli.
- Extra stop per piani larghi 600mm.
- Due dime integrate per la fresatura dei tiranti di giunzione.
- Fornito di un manuale chiaro e completo.

DESCRIZIONE	CODICE
Sistema di giunzione per piani da cucina	**CMT650**

Sistema universale per foratura cerniere e cremonesi

CMT333

Questo sistema innovativo è dotato di una testina con tre mandrini che consente di realizzare fori per cerniere di qualsiasi marca, da Salice a Blum, da Hettich a Würth, da Mepla a Grass. La base universale modulare permette l'installazione di 5 diverse testine di foratura.

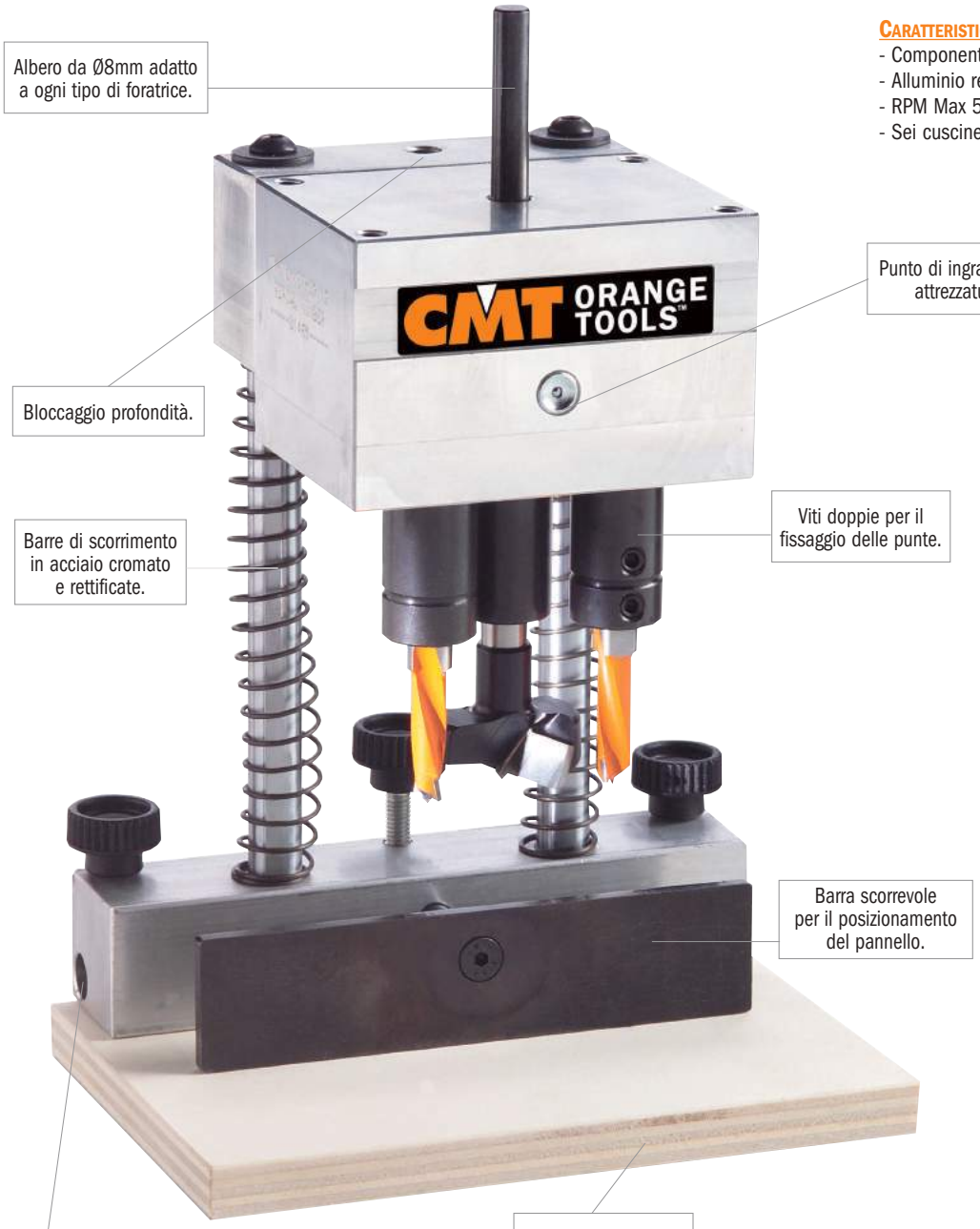

CARATTERISTICHE TECNICHE:

- Componenti completamente antiruggine
- Alluminio rettificato (Avional)
- RPM Max 5000
- Sei cuscinetti radiali a sfera

AVVERTENZE DI SICUREZZA:

per la lubrificazione utilizzare grasso Mobil SHC100



Utilizzo su trapano a colonna.



Utilizzo con trapano manuale.



Utilizzo su Tavolo CMT Industrio.

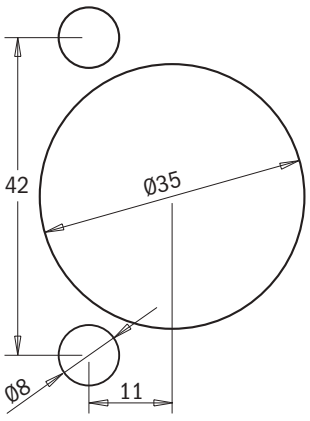

1 **CMT333-4211**
per cerniera Grass 42/11

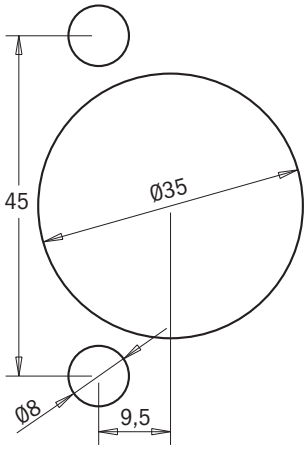

2 **CMT333-4595**
per cerniera Blum 45/9,5

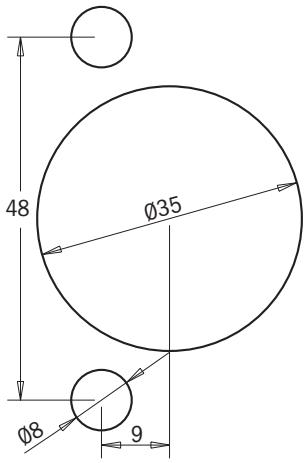

3 **CMT333-4809**
per cerniera Mepla 48/9



Assemblaggio

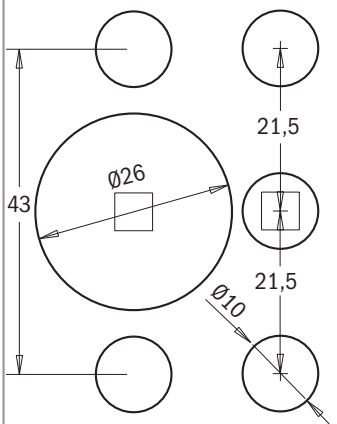

4 **CMT333-4300**
per cremonesi 43/00

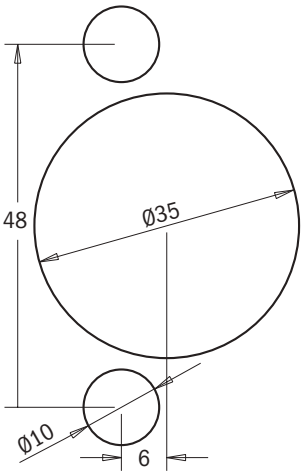

5 **CMT333-4806**
per cerniera Salice 48/6

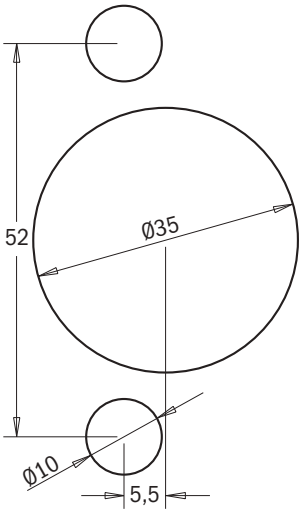

6 **CMT333-5255**
per cerniera Hettich, Würth 52/5,5

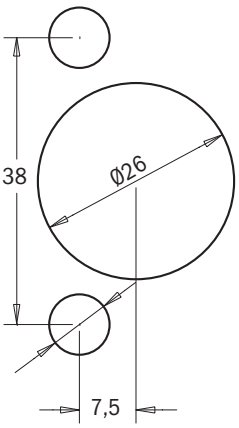

7 **CMT333-3875**
per mini cerniere 38/7,5

MASSIMA VERSATILITÀ PER TUTTE LE MARCHE

Preparare il set



=

Scegliere la cerniera		
1	Grass	42/11
2	Blum	45/9,5
3	Mepla	48/9
4	Per cremonesi	43/00
5	Salice	48/6
6	Hettich, Würth	52/5,5
7	Mini cerniere	38/7,5
8	System 32	

Base supporto testina

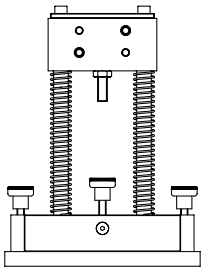

+

Testina portapunta



+

Punta foro cieco

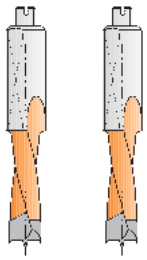

+

Punte foro cerniera

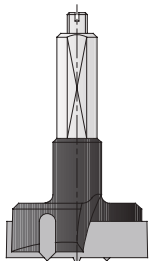

CODICE	CODICE		CODICE Rotazione sinistra	CODICE Rotazione destra
CMT333	CMT333-4211	Grass	310.080.12 (2 pz.)	317.350.11
CMT333	CMT333-4595	Blum	310.080.12 (2 pz.)	317.350.11
CMT333	CMT333-4809	Mepla	310.080.12 (2 pz.)	317.350.11
CMT333	CMT333-4300	Per Cremonesi	310.100.12 (2 pz.)	317.260.11
CMT333	CMT333-4806	Salice	310.100.12 (2 pz.)	317.350.11
CMT333	CMT333-5255	Hettich	310.100.12 (2 pz.)	317.350.11
CMT333	CMT333-3875	mini cerniere	310 a scelta (2 pz.)	317.260.11
CMT333	CMT333-325	System 32	(3 pz. RH + 2 pz. LH)	

Testina portapunte System 32

La base universale modulare supporta l'installazione del System 32 con 5 adattatori, progettati dalla compagnia di macchine foratrici industriali leader nel mondo. Usate il Sistema universale per foratura di cerniere e cremonesi CMT333 su tutti gli utensili portatili o a macchina.

CMT333-325



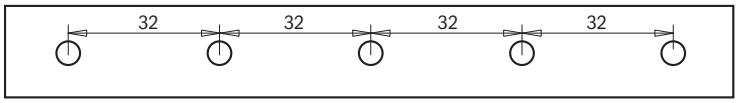

Descrizione	Codice
Testina a 5 portapunta interasse 32mm system	**CMT333-325**

Testina per cerniere per macchine foratrici

L'innovativo sistema **CMT334** è dotato di una testina con 3 mandrini che consente di realizzare fori di cerniere per le principali marche presenti sul mercato.

CMT334

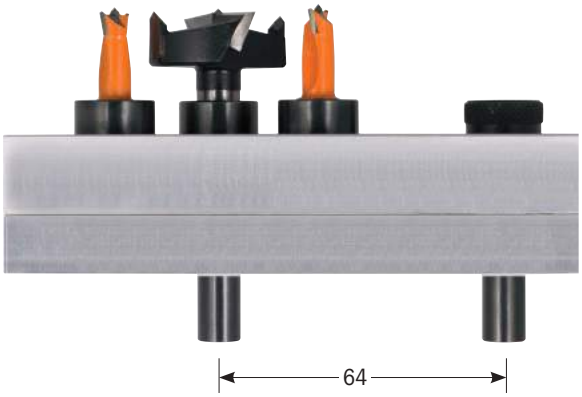



Da utilizzare su macchine foratrici o punto a punto.

Standard

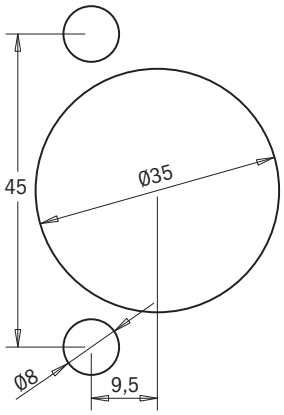

CMT334-4595
per cerniere Blum 45/9.5

Descrizione	Codice
Testa per foro cerniera (punte non incluse)	**CMT334-4595**
Punta foratrice Ø35mm x 38,5mm. Rotazione destra	**393.350.11**
Punta foratrice per foro cieco Ø8mm x 38,5mm. Rotazione sinistra	**393.080.12**

Set di supporti per piani di lavoro

Supporti adatti per serrare i vostri pezzi da lavorare senza utilizzare morsetti. La superficie antiscivolo blocca il supporto al tavolo da lavoro e tiene comodamente serrato il pezzo da lavorare.
Potrete innalzare così la vostra superficie di lavoro sfruttando lo spazio creato per utilizzare i vostri utensili.

- Lunghezza: 75mm
- Larghezza: 50mm
- Altezza: 25mm

BBS-001



Descrizione	Codice
Set di 4 supporti per piani di lavoro 75x50x25	**BBS-001**

PPJ-002

Mai strumento fu più adatto del nuovo sistema di giunzione **Pocket-Pro™** per la costruzione rapida, semplice ed accurata di armadietti e mobili. Questo nuovo set vi consentirà di realizzare fori solidi come roccia su legni di spessore compreso tra i 12mm e i 40mm, con una velocità ed una precisione mai sperimentata prima.
Il cuore del sistema di giunzione **Pocket-Pro™** è rappresentato dalla nostra attrezzatura graduata con boccole di foratura rinforzate e design unico per la lavorazione di due pezzi da giuntare.
Facendola semplicemente scorrere verso l'alto o verso il basso potrete prossoisporre lo spessore da lavorare in modo tale da ottenere incrementi di 1,6mm, senza dover eseguire inutili test o misurazioni preliminari!

Se avete già familiarità con altri strumenti di questo genere e con le loro potenzialità, resterete sorpresi dagli ulteriori vantaggi offerti dal nostro **Pocket-Pro™**.

Per esempio:
- alcuni prodotti richiedono l'aggiunta o la sostituzione di alcune parti dell'attrezzatura per la lavorazione dei diversi spessori. Non è il caso del **Pocket-Pro™**!, che consente di ottenere la realizzazione di incastri con spessore compreso tra 12,7 e 40mm attraverso la semplice regolazione verticale dello strumento stesso.
- talune attrezzature richiedono frequenti riposizionamenti dell'anello di regolazione della profondità di foratura; non con il **Pocket-Pro™**, dove la maggior parte delle regolazioni possono essere ottenute lasciando invariato l'anello di profondità.
- inoltre, con il **Pocket-Pro™** si potranno creare incastri notevolmente più resistenti grazie al maggiore spessore delle giunzioni ottenibili nonché alla possibilità di utilizzo di viti più lunghe, il tutto semplicemente correggendo la posizioni del **Pocket-Pro™** rispetto alla parte terminale del pezzo da lavorare.

Accertatevi oggi stesso sulle possibilità del nostro sistema di giunzione **Pocket-Pro™**. Facile da utilizzare per il principiante, precisione professionale per l'esperto, il **Pocket-Pro™** offerto da CMT è l'articolo più versatile al mondo nella sua categoria.



515.001.51+541.095.00



999.505.10



999.505.05



990.101X30



999.505.08

Descrizione	Codice
Sistema di giunzione PPJ	**PPJ-002**
Il kit include	
Sistema di giunzione PPJ	**999.505.10**
Pressore per PPJ	**999.505.05**
Punte elicoidali doppi fori 9,5mm	**515.001.51**
Anello di battuta zincato 9,5mm	**541.095.00**
Inserto avvitatore impronta quadra (L=152mm)	**999.505.08**
Scatola da 30 viti 31,7mm	**990.101X30**

Accessori Optional	Codice
500 viti passo fine (31,7mm)	**990.101X500**
500 viti passo grosso (31,7mm)	**990.102X500**
500 viti passo fine (38,1mm)	**990.103X500**
500 passo grosso (38,1mm)	**990.104X500**
Pressore a pinza regolabile	**999.505.06**
Inserto per avvitatore ad impronta quadra (L=76mm)	**999.505.07**

Optional



999.505.06
Pressore a pinza regolabile

Molteplici benefici in poche, semplici operazioni!

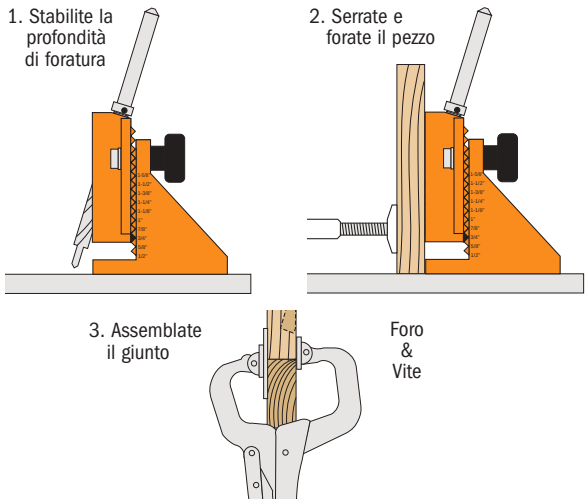

Costruite praticamente ogni cosa

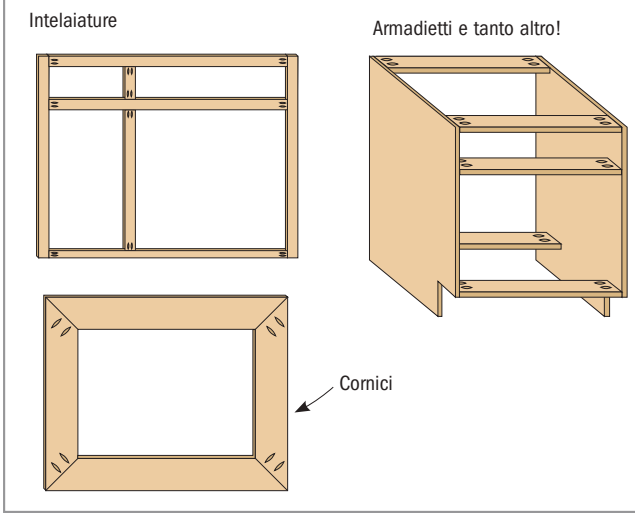

Dima per foratura universale

La dima di foratura universale è progettata per una precisa tassellatura manuale sul piano, con aumento della produttività, di elementi per mobili con viti euro-system da 32mm, per la realizzazione di fori per supporti scaffali con diametro di 3 e 5mm e per la realizzazione e marcatura di fori per cerniere.
La dima CMT900 consente di realizzare preforature per i tipi di cerniere maggiormente utilizzati.

CMT900

Costruzione di giunzioni a perno o a vite nel piano • Foratura per reggiscaffali • Foratura per cerniere



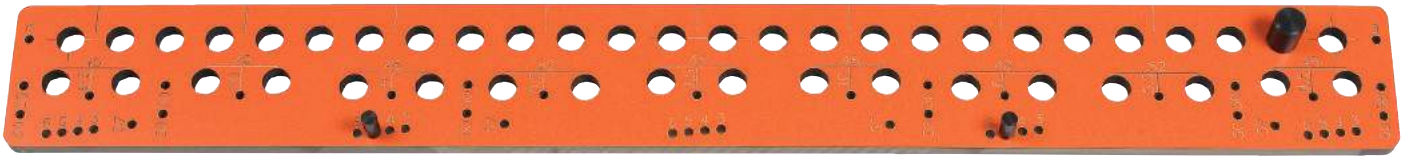

Materiale fenolico laminato **Marcature chiare e comprensibili della dima** **Finecorsa precisi**



ADATTATORE PORTAPUNTA *(non compreso):*

- Adatto ad ogni tipo di foratrice
- Anello di battuta per regolazione profondità di foratura
- Corpo in duralluminio con fori per la rimozione dei trucioli
- Alloggiamento preciso e orizzontale per un allineamento adeguato

CODICE **CMT400-1**
Adattatore portapunta per sistemi di foratura **CMT656, CMT900 JIGS**
da utilizzare con punte di profondità fino a 30mm:
306.030.21 - 306.050.11 - 306.080.11

FACILE E VELOCE:

CARATTERISTICHE TECNICHE:	CMT900
Larghezza max tavola con fissaggio:	900mm
Larghezza max tavola:	nessun limite
Spessore tavola:	nessun limite
Per perni:	Ø8mm
Distanza dei fori:	32mm:
Numero dei fori:	26
Per supporti, per scaffali:	Ø3mm, Ø5mm
Per cerniere:	Ø3mm viti da legno Ø5mm per viti std



PUNTE FORO CIECO IN HM *(non compreso):*

DESCRIZIONE			CODICE
D=3x18mm	S=8x20mm	HWM	306.030.21
D=5x30mm	S=8x20mm	HW	306.050.11
D=8x30mm	S=8x20mm	HW	306.080.11

Altre dimensioni disponibili nelle serie 306-307

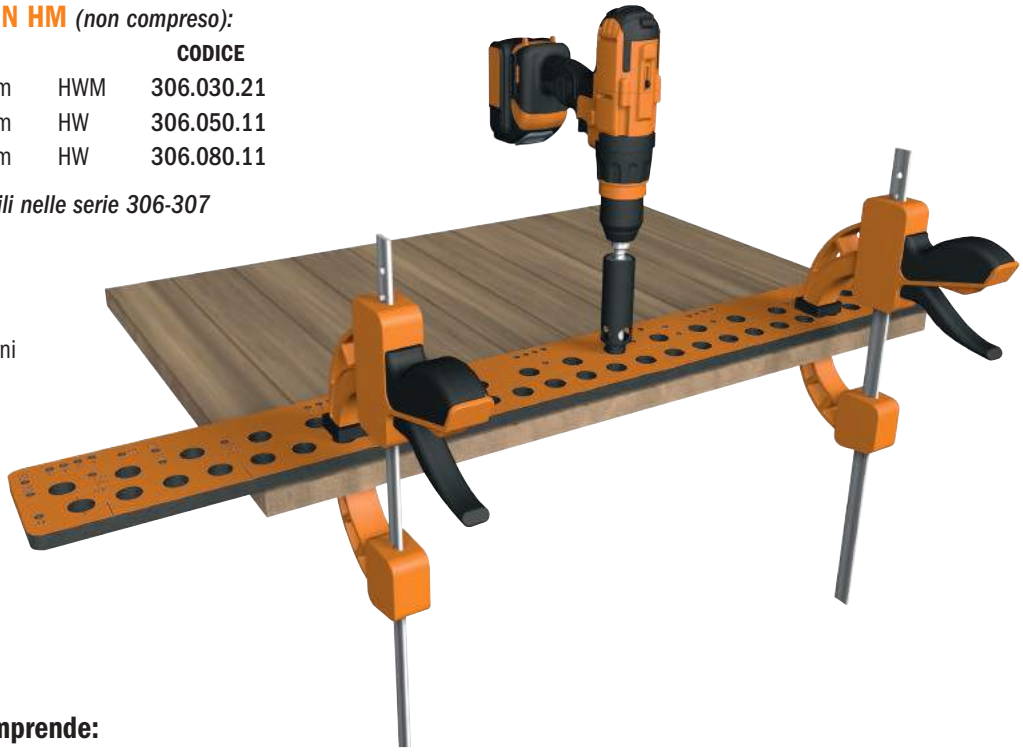

Foratura del piano per giunzione con perni utilizzando la dima.

Realizzazione di fori con Ø3 e Ø5mm per supporti per scaffali.

Preforatura di fori per cerniere (base e pannello).

La dima di foratura CMT900 comprende:
- Dima di foratura in fenolico laminato
- Serie di finecorsa
- Serie di finecorsa per elementi di grandi dimensioni
- Perno di centraggio per fori cerniera

DESCRIZIONE	CODICE
Dima per foratura universale	CMT900

CMT656

Con questo sistema potrete ottenere forature con interasse 32mm per giunzioni mediante spine necessarie per l'assemblaggio dei mobili. Il sistema CMT656 aumenterà la vostra produttività! Da utilizzare con gli speciali adattatori CMT400-1 e CMT400-2.

Per giunzioni di fianchi con spine

Forature di precisione
Finecorsa rimovibili
Volantini di serraggio ergonomici
Solida struttura in Duralumin



VOLANTINO DI SERRAGGIO *(optional)*
Necessario per velocizzare il lavoro per pannelli di diverse larghezze.
CODICE **CMT400-3**

SOLUZIONE ESCLUSIVA



L'esclusiva soluzione CMT permette di forare il pannello senza rovinare i taglienti della punta foratrice in quanto la stessa scorre all'interno dello speciale adattatore portapunta.



ADATTATORE PORTAPUNTA *(non incluso):*

- Punto di arresto per diverse profondità di foratura
- Adattabile per ogni tipo di trapano
- Corpo in Duralumin con fori per evacuazione truciolo
- Sede con pianetto per un allineamento di precisione

CODICE **CMT400-1**
Adattatore per sistemi **CMT656, CMT900 JIGS**
da usare con punte foratrici fino a 30mm di profondità:
306.030.21 - 306.050.11 - 306.080.11 - 307.050.11

CODICE **CMT400-2** (per giunzioni con viti autofilettanti)
Adattatore per sistemi **CMT656, CMT900 JIGS**
da usare con punte foratrici: **307.050.11**

3 facili operazioni per le tue giunzioni



Posizionare il sistema di foratura sul pannello, settare i finecorsa e serrare il pezzo. Posizionare la profondità di foratura e serrare la punta all'adattatore che va montato sul trapano. Eseguire le forature verticali.



Fissare il sistema sull'altro pannello, settare i perni di arresto e posizionare la profondità di foratura. Eseguire le forature orizzontali.



Ora inserite semplicemente le spine, incollate e giuntate i due pezzi.



Oppure usate punte per fori passanti per giunzioni a mezzo di viti autofilettanti.



PUNTE FORO CIECO IN HM *(non compreso):*

DESCRIZIONE			CODICE	
D=3x18mm	S=8x20mm	HWM	306.030.21	
D=5x30mm	S=8x20mm	HW	306.050.11	
D=8x30mm	S=8x20mm	HW	306.080.11	
D=5x40mm	S=8x20mm	HW	307.050.11	per giunzioni con viti
D=7x40mm	S=8x20mm	HW	307.070.11	per giunzioni con viti

Altre dimensioni disponibili nelle serie 306-307

CARATTERISTICHE TECNICHE:	CMT656
Larghezza max. tavola con un fissaggio:	656mm
Larghezza max. tavola:	nessun limite
Per perni:	Ø8mm
Per fori passanti:	Ø7mm
Distanza dei fori:	32mm
Numero di fori:	2x20
Spessore tavola:	16-40mm
Facetta (sporgenza elemento):	0,8mm

DESCRIZIONE	CODICE
Sistema per foratura universale (656mm in un serraggio)	CMT656

CMT ORANGE TOOLS®

RCS

Esclusivamente dal vostro rivenditore CMT!

Trasforma la tua fresa in un eccellente utensile per intagli e decorazioni.
E' veloce, facile da usare, divertente!

Chi ha detto che creare intagli su legno richieda un tocco da artista? Grazie a questo sistema brevettato è possibile creare figure e disegni fantasiosi in pochi minuti. Il segreto è nella fresa per intagli 3D, inserita in una guida conica a 45°, e le sue dime di lavorazione! La fresatura avviene con una regolazione di profondità della fresatrice sbloccata, permettendo alla punta di muoversi su e giù durante l'avanzamento della fresa.
Con l'ampliarsi della scanalatura la fresa si abbassa producendo un intaglio più profondo a "V".
Quando questa scanalatura si stringe la punta si alza producendo intagli più stretti e meno profondi.
Sembra semplice... e lo è davvero! (ecco perché il sistema è brevettato in tutto il mondo).
Per ulteriori informazioni consultate i disegni qui in basso, o il nostro sito web per il video 3D Carver CMT.

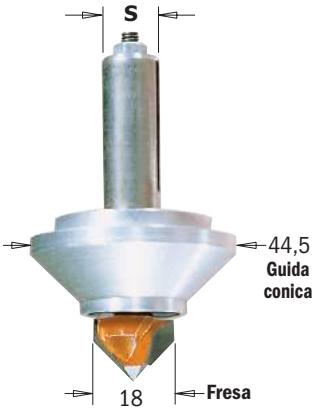

Per incominciare avete bisogno di:

- Fresa per intagli 3D con guida conica
- Dima di intaglio a vostra scelta
- Cornice per le dime (elencate nelle istruzione con la dima)
- Elettrofresatrice

Assicuratevi un'apertura della base dell'elettrofresatrice di almeno 47,6mm, altrimenti aggiungete un'ulteriore base che supporti il diametro della fresa.

Fresa per intagli 3D compresa di guida conica

S mm	CODICE Rotazione destra	Ricambi						Optional
			44,5					39
8	**RCS-BIT8**	RCS-CUT8	RCS-SLE8	RCS-SHIELD		RCS-NUT8	991.007.00	RCS-SLEEVE8
12,7	**RCS-BIT**	RCS-CUT	RCS-SLE	RCS-SHIELD	990.091.00	990.092.00		RCS-SLEEVE

Istruzioni:

1. Fissate la cornice sul pezzo da lavorare.

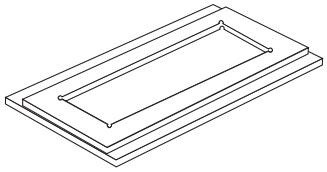

2. Inserite la dima al suo interno

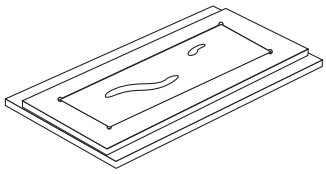

3. Posizionate la fresa all'interno della scanalatura di lavorazione e fresate con la regolazione di profondità della fresatrice sbloccata.

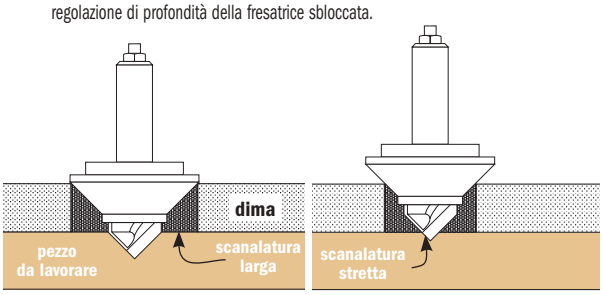

La corsa di profondità della fresatrice deve essere libera, così che si muova verso l'alto e verso il basso. Scanalature larghe producono intagli più profondi. Scanalature strette producono intagli meno profondi.

4. Con la cornice ancora posizionata, capovolgete la dima e fresate nuovamente. Con alcune guide i pezzi devono essere fresati da 2 a 4 volte secondo la complessità di lavorazione.

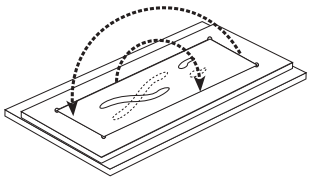

5. Rimuovere la dima ed il lavoro è finito!

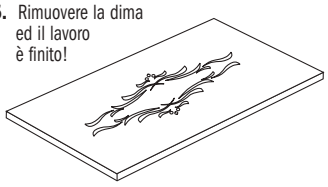





Decorazioni per porte e antine

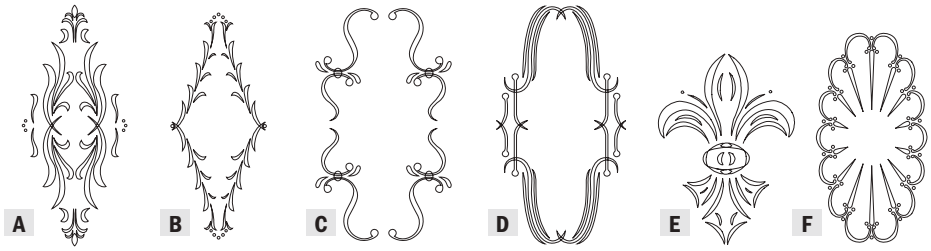

Disegni ideali per porte, antine, caminetti, ecc. inoltre ci sono disegni per cassetti, montanti e angoli da integrare con le dime per antine e porte. Per effettuare gli intagli occorrono circa 5 minuti.

DESCRIZIONE	DIMENSIONI DEGLI INTAGLI mm	NUMERO DELLE DIME	CODICE
Classical "A"	440 x 185	2	**RCS-302**
Florentine "B"	415 x 170	2	**RCS-304**
Cascade "C"	365 x 210	1	**RCS-305**
Roma "D"	375 x 200	1	**RCS-306**
Fleur-de-Lys "E"	250 x 180	4	**RCS-805**
Spanish "F"	380 x 200	2	**RCS-806**
Cornice per supporto dime per porte e antine			**RCS-003**





Suggerimento: molte decorazioni, come la "Florentine", possono essere migliorate con l'aggiunta di un rosone.



Decorazioni per pannelli e traverse

RCS

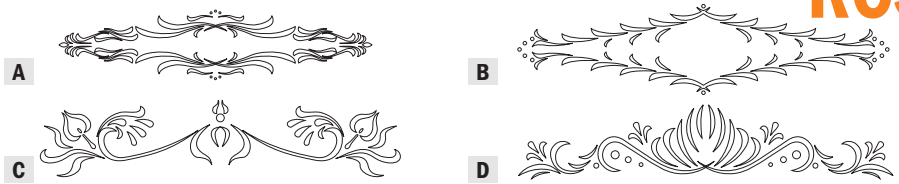

Disegni orizzontali, perfetti per montanti e traverse di porte, testiere e pannelli. Circa 4 minuti di lavoro.

Descrizione	Dimensioni degli Intagli mm	Numero delle Dime	Codice
Classical "A"	550 x 120	2	**RCS-402**
Florentine "B"	550 x 130	2	**RCS-404**
Cascade "C"	530 x 110	3	**RCS-405**
Folklore "D"	550 x 110	3	**RCS-406**
Cornice per supporto dime per montanti e traverse			**RCS-004**





Decorazioni per frontalini di cassetti e mobili

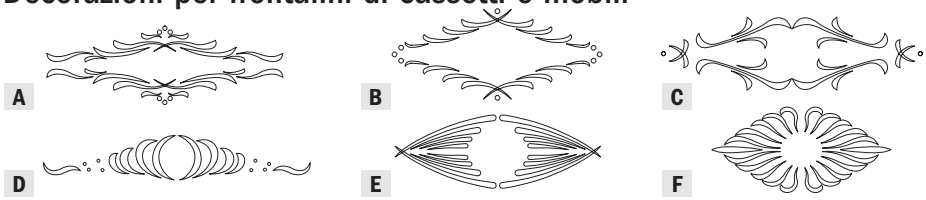

Disegni non solamente per cassetti, ma anche per altri progetti come porte piccole, parti laterali di antine per armadietti e mobili. Circa 4 minuti di lavoro.

Descrizione	Dimensioni degli Intagli mm	Numero delle Dime	Codice
Classical "A"	210 x 70	2	**RCS-502**
Florentine "B"	195 x 85	2	**RCS-504**
Cascade "C"	250 x 65	1	**RCS-505**
Folklore "D"	250 x 40	2	**RCS-506**
Roma "E"	190 x 65	2	**RCS-507**
Blaze "F"	250 x 110	2	**RCS-510**
Cornice per supporto dime per cassetti e mobili			**RCS-005**



Decorazioni per angoli



Descrizione	Dimensioni degli Intagli mm	Numero delle Dime	Codice
Classical "A"	155 x 40	3	**RCS-602**
Florentine "B"	120 x 30	3	**RCS-604**
Cascade "C"	190 x 40	3	**RCS-605**
Folklore "D"	150 x 45	3	**RCS-606**
Cornice per supporto dime per angoli			**RCS-006**

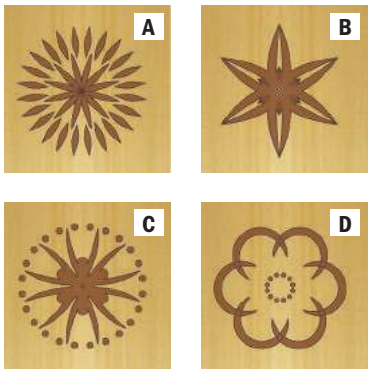

Decorazioni a rosone

Due disegni al prezzo di uno per produrre rosoni di due dimensioni.

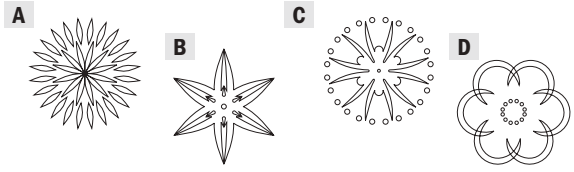

Descrizione	Dimensioni degli Intagli mm	Numero delle Dime	Codice
Rosone #1 & #5 - A	85 & 68	2 & 2	**RCS-701**
Rosone #2 & #6 - B	88 & 70	1 & 1	**RCS-702**
Rosone #3 & #7 - C	82 & 65	1 & 1	**RCS-703**
Rosone #4 & #8 - D	79 & 62	1 & 1	**RCS-704**
Cornice per supporto dime per cassetti e mobili			**RCS-007**

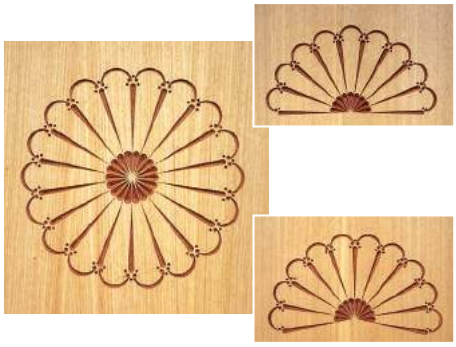

Decorazioni a rosone, tipo “Spanish”

RCS

Questi disegni popolari sono prodotti da un’unica forma ripetuta più volte. Entrambe le dimensioni possono essere fresate completamente circolari oppure solamente parzialmente secondo le esigenze del vostro progetto.

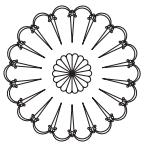

Fresate l’intero intaglio a rosone o parte di esso.



Descrizione	Dimensioni degli Intagli mm	Numero delle Dime	Codice
Grande	400	1	**RCS-801**
Piccolo	200	1	**RCS-802**
Cornice per supporto dima per rosone tipo “Spanish”			**RCS-007**

Per il vostro divertimento: decorazioni per gli amanti degli animali.



Fatti guidare dall’immaginazione con questi simpatici disegni. Mobili o decorazioni per bambini, pannelli per il salotto, la stanza dei giochi, un regalo per sportivi. Chi lo sa?

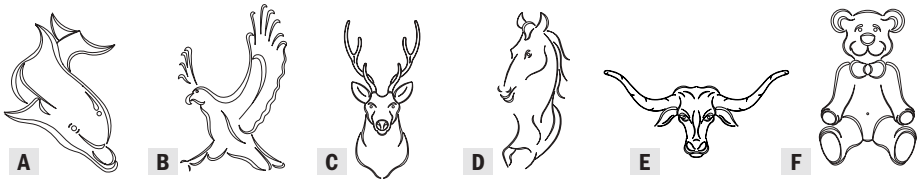

Descrizione	Dimensioni degli Intagli mm	Numero delle Dime	Codice
Delfino - A	200 x 290	4	**RCS-803**
Aquila - B	178 x 298	4	**RCS-804**
Cervo - C	394 x 190	4	**RCS-901**
Cavallo - D	445 x 203	3	**RCS-902**
Bufalo - E	419 x 194	4	**RCS-904**
Orso - F	394 x 203	3	**RCS-906**
Cornice per supporto dime per porte e antine			**RCS-003**

Organizer

03.51

Il pratico organizzatore CMT per punte foratrici e frese contiene fino a 100 utensili in tutta sicurezza e facilmente estraibili. Quante volte avete cercato delle frese o delle punte che pensavate perse, per poi trovarle danneggiate in un cassetto o nella cassetta degli attrezzi. Concepito per risolvere tutti i problemi degli hobbysti e degli artigiani, ma anche delle grandi industrie e dei centri di affilatura che lavorano con centinaia di utensili al giorno e che hanno non pochi problemi di stoccaggio, l’“Organizzatore CMT” può contenere fino a 100 utensili di tutte le dimensioni; boccole intercambiabili disponibili nei diametri d’attacco 6 - 6,35 - 8 - 9,5 - 10 - 12 e 12,7mm terranno l’utensile serrato.







Descrizione	Codice
Organizzatore per frese e punte foratrici (senza boccole)	**03.51.0106**
Boccole intercambiabili per attacco Ø6mm (20-pz.)	**03.51.0046A**
Boccole intercambiabili per attacco Ø6,35mm (20-pz.)	**03.51.0047A**
Boccole intercambiabili per attacco Ø8mm (20-pz.)	**03.51.0048A**
Boccole intercambiabili per attacco Ø9,5mm (20-pz.)	**03.51.0057A**
Boccole intercambiabili per attacco Ø10mm (20-pz.)	**03.51.0058A**
Boccole intercambiabili per attacco Ø12mm (20-pz.)	**03.51.0059A**
Boccole intercambiabili per attacco Ø12,7mm (20-pz.)	**03.51.0049A**

Kit CMT per intarsi

CMT ORANGE TOOLS®

899



Create intarsi eleganti con questo nuovo kit CMT. I componenti in ottone si accompagnano ad una fresa elicoidale o a taglienti diritti (vendute separatamente) con D=3mm e 3,2mm e S=6mm e 6,35mm rispettivamente. Rimuovete ed assemblate le boccole per creare la cavità sul vostro pezzo e ricavare l'intarsio. Realizzate giocattoli, puzzle e lettere. Consigliamo l'uso della fresa elicoidale su MDF e quella della fresa a taglienti diritti su legno naturale.



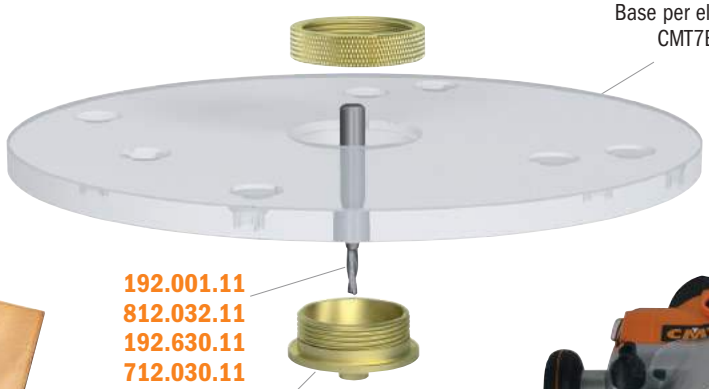

899.000.02
Base per elettrofresatrice CMT7E/CMT8E

192.001.11
812.032.11
192.630.11
712.030.11

899.001.00
Kit per intarsi



Istruzioni complete su come assemblare ed utilizzare il kit per intarsi CMT sono disponibili all'interno di ogni confezione del prodotto.

Descrizione		Codice
Kit per intarsi con frese elicoidale 3,2mm	(S=Ø6,35mm)	**899.051.00**
Kit per intarsi con fresa a tagli diritti Ø3,2mm	(S=Ø6,35mm)	**899.052.00**
Kit completo di boccole in ottone per intarsi		**899.001.00**
Base universale in fenolico "neutra" per elettrofresatrice		**899.000.01**
Base preforata per CMT7E/CMT8E		**899.000.02**
Frese elicoidale 3,2mm HWM	(S=Ø6,35mm)	**192.001.11**
Frese elicoidale 3,2mm HWM	(S=Ø6,35mm)	**812.032.11**
Fresa a tagli diritti 3mm HWM	(S=Ø6mm)	**192.630.11**
Fresa a tagli diritti 3mm HWM	(S=Ø6mm)	**712.030.11**

Kit di boccole guida

Un pratico kit in ottone di 7 boccole guida che vi permetterà di sfruttare al massimo la vostra elettrofresatrice.
Da utilizzare per operazioni con dima per fresature a coda di rondine, fresature per gradini, per cerniere, per serrature, ecc.
Le boccole possono essere utilizzate con qualsiasi elettrofresatrice con una base il cui foro misuri 30mm.
Da utilizzare sulle fresatrici più popolari.

Descrizione	Codice
Kit di boccole guida	**CMT-TGA**



CMT-TGA

Optional



Descrizione	Codice
Base preforata fresatrice per CMT7E e CMT8E	899.000.02
Base neutra	899.000.01

Set contiene:

QTY.	1	1	1	1	1	1	1	2	1
Diametro interno	15,87mm	16,66mm	13,49mm	10,31mm	8,73mm	7,14mm	6,35mm	Dado di bloccaggio	Adattore
Diametro esterno	20,24mm	19,05mm	15,87mm	12,7mm	11,11mm	9,52mm	7,93mm	Dado di bloccaggio	
Altezza	14,28mm	14,28mm	14,28mm	7,93mm	3,96mm	7,93mm	3,96mm		

Dima flessibile per fresature curve e ad arco

La dima flessibile per fresatura **CMT** si fissa con viti su qualsiasi pannello di legno, MDF e truciolare per la creazione rapida e sicura di forme. Per il fissaggio si possono utilizzare viti tradizionali a testa svasata, ampiamente disponibili sul mercato. **La dima** è realizzata in plastica **altamente elastica e resistente**, la quale può essere **legata in nodi senz'alcun problema e senza perdere un minimo di flessibilità.**
Quello che dovete fare è avvitare la dima sul bordo del pannello da seguire e fresarne il contorno sull'**anello di guida**. La dima pieghevole è adatta per **avanzamento manuale** su fresatrici, banchi da lavoro e macchine toupie. Potrete fresare in **maniera rapida, sicura e accurata** tante forme, compresi **archi, elementi curvi o forme ritagliate.** Delineate il contorno della forma in maniera precisa e fissatela con viti dalla parte inferiore di un pannello precedentemente collocato sotto di essa. Se fresate con un anello di guida montato su una macchina toupie, **le vostri mani saranno a distanza sicura dietro la dima.** Troverete **due profili in tre lunghezze;** notate che il profilo più piccolo ha il raggio più piccolo, mentre il profilo più grande presenta l'apertura più grande in caso di curve piane e lunghe.

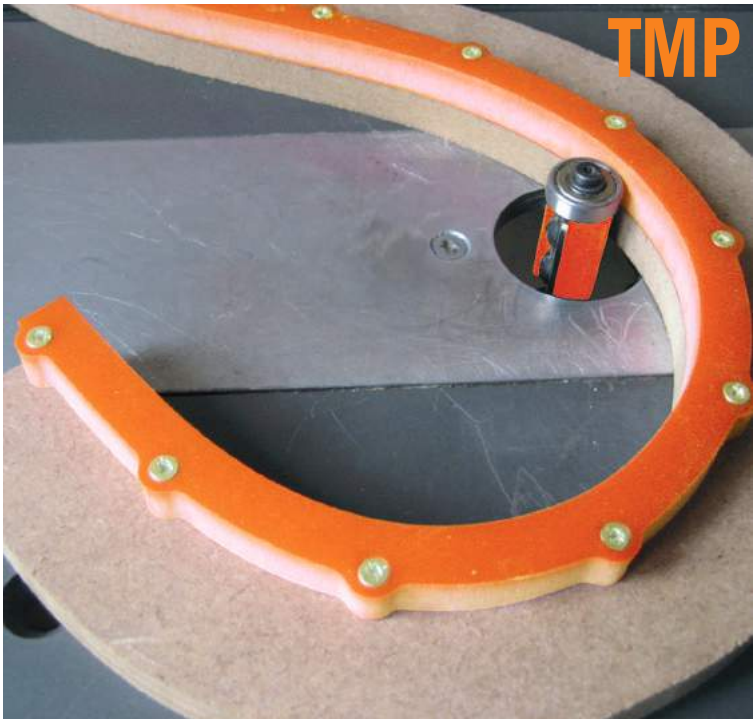

CARATTERISTICHE TECNICHE:
- Realizzata in una speciale plastica senza plastificante;
- Made in Germany;
- Durata superiore ai 10 anni!

DESCRIZIONE	L mm	CODICE
Dima flessibile per fresatura 18x18mm	1000	**TMP-1000**
Dima flessibile per fresatura 12x12mm	1200	**TMP-1200**
Dima flessibile per fresatura 18x18mm	2000	**TMP-2000**







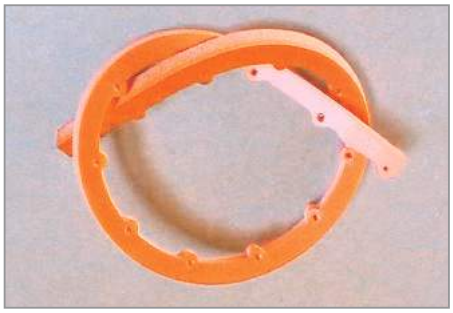

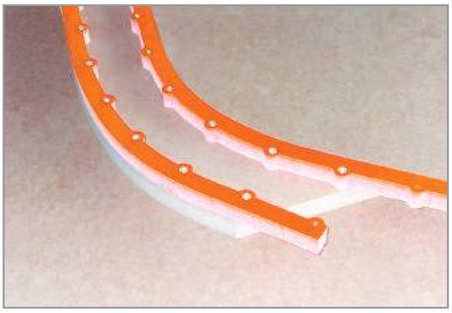

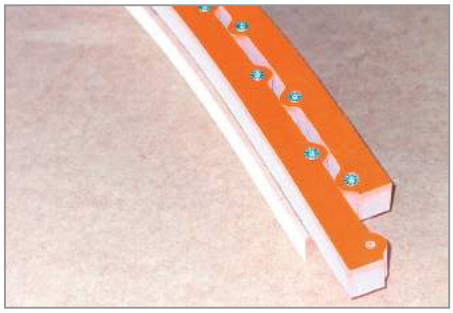

Set di dime per fresature fino a 12 raggi (da 3mm a 25mm)

Questo pratico set comprende 3 dime in acrilico con spessore 8mm che vi permetteranno di realizzare fino a 12 raggi (4 per dima), utilizzando una fresa per rifilare o una fresa a taglienti diritti per rifilare (non incluse). Compresi nell'acquisto troverete anche 4 perni d'allineamento e 4 viti per legno.
Utilizzate i perni per allineare la dima sul pezzo da lavorare, poi fissatela tramite le viti.
Rimuovete i perni e passate la fresa per lavorare gli angoli del vostro pezzo e realizzare lo stesso raggio della dima.

DESCRIZIONE	CODICE
Set di dime per fresature	**TMP-R12**
Set contiene:	
12 raggi differenti (3 dime)	
4 perni d'allineamento	
4 viti per legno	

RAGGIO	
mm	pollici
3	1/8"
5	3/16"
6	1/4"
8	5/16"
10	3/8"
11	7/16"
12	1/2"
14	9/16"
16	5/8"
19	3/4"
22	7/8"
25	1"



Taglierina per laminati e impiallacciati

Uno strumento utile e semplice per tagliare i vostri laminati e impiallacciati. Inserite il materiale nell'apposita guida e fate scorrere la taglierina lungo il lato del pannello. Le due lame circolari montate su cuscinetto tracceranno la linea di taglio. Utilizzate la manopola situata sulla parte superiore dell'utensile per impostare lo spessore di taglio, oppure regolatene la larghezza utilizzando l'apposita scala graduata in millimetri e pollici. Allentate la manopola di blocco localizzata sulla scala graduata, muovete la guida fissata alla staffa in metallo e serratela nuovamente sulla misura di taglio desiderata.

CARATTERISTICHE TECNICHE:
- Larghezza di taglio: 12~110mm.
- Spessore di taglio: 0~2mm.
- Peso: 1.2 kg.



DET-003

DESCRIZIONE	CODICE
Taglierina per laminati e impiallacciati	**DET-003**

Ferro per bordatura/impiallacciatura pannelli

Applicate il nastro preincollato sul bordo del pannello e passate il ferro. La superficie antiaderente del prodotto consente un'applicazione rapida e semplice. Il termostato vi consente di preriscaldare il ferro prima dell'utilizzo per consentirvi di lavorare più velocemente. Nell'acquisto è compresa la base in metallo resistente al calore per appoggiare il ferro quando non utilizzato.

- Termostato compreso nell'acquisto.
- Superficie antiaderente.
- Bordi arrotondati.
- Base per appoggio.
- Cavo da 154cm, 230V.



DET-004

CARATTERISTICHE TECNICHE:
- Voltaggio: 230V.
- Corrente elettrica: 2.5A.
- Temperatura minima: 70° ±10° C.
- Temperatura massima: 150° ±10° C.

DESCRIZIONE	CODICE
Ferro per bordatura/impiallacciatura pannelli	**DET-004**

Intestatore per bordi

Un utensile indispensabile per il taglio del nastro in eccesso utilizzato per le operazioni di bordatura in maniera semplice e sicura. Posizionate l'utensile sulla parte di nastro in eccesso da rimuovere e premete sulla leva verso il basso per effettuare il taglio. I coltelli sono intercambiabili. Potete semplicemente sostituire il coltello usurato con l'altro in dotazione per una doppia durata di taglio. Da utilizzare per nastri con spessore fino a 0,5mm e con una larghezza massima di 54mm. L'utensile può essere accoppiato per l'utilizzo al rifilatore doppio per bordi DET-001. Ci raccomandiamo di utilizzare l'intestatore per bordi DET-002 prima del rifilatore doppio per bordi DET-001.

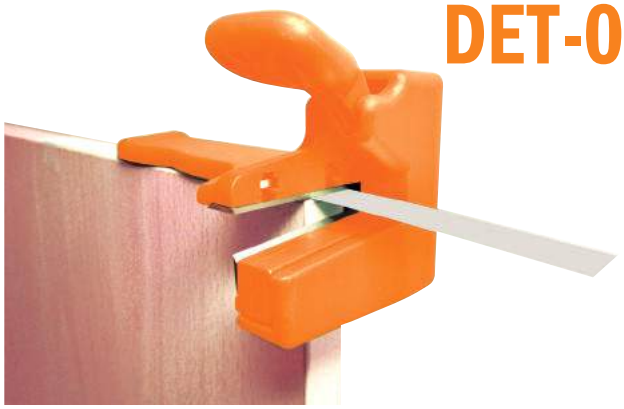

DET-002

DESCRIZIONE	CODICE
Intestatore per bordi	**DET-002**

Ricambi **DET-002K** Coppia di coltelli di ricambio 55x13x1,5mm

Rifilatore doppio per bordi

Incastrate il pezzo da lavorare all'interno della cavità del rifilatore. Premete su entrambi i lati e muovetevi nella direzione indicata dalla freccia per ottenere un taglio con spessore compreso tra 13mm e 25mm. Il primo coltello effettuerà un taglio diritto, mentre il secondo può essere regolato per un taglio con smusso. Entrambi i coltelli sono realizzati in acciaio temprato di alta qualità e possono essere facilmente sostituiti in caso di usura.



DET-001

DESCRIZIONE	CODICE
Rifilatore doppio per bordi	**DET-001**

Ricambi **DET-001K** Coppia di coltelli di ricambio

Calibro digitale per utensili

CMT ORANGE TOOLS®

DHG-001



- Misurazioni precise per frese, lame circolari, lame per seghe a nastro, teste porta coltelli, frese elicoidali e per la profondità dei fori.
- Riga graduata con sistema metrico/pollici/frazioni e manopola di blocco
- Misurazione orizzontale e verticale.
- Display digitale intuitivo.
- Supporto con magneti, per impostare altezze di taglio su tavoli da fresatura e per le relative guide.
- Manuale d'istruzioni.





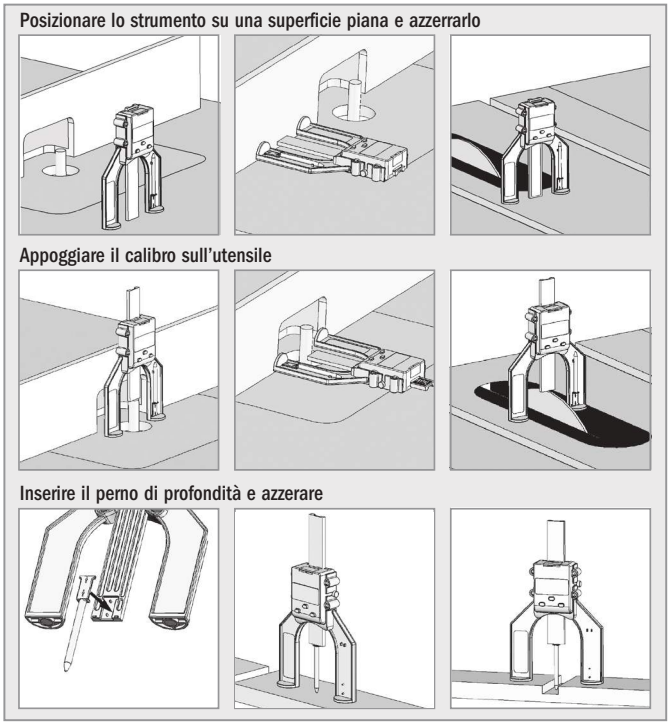

Caratteristiche tecniche:

- Campo di misura: Scala: 0~80mm (0~3");
  Perno di profondità: 0~50mm (0~2")
- Apertura: 60mm (2.5")
- Risoluzione: 0.05mm (0.002")
- Precisione: ±0.1mm (±0.004")
- Batteria: **Inclusa**
- Tipo batteria: CR2032-3V; Batteria a bottone al Litio

Descrizione	Confezione da	Codice
Calibro digitale per utensili	10	**DHG-001**

Misuratore digitale di umidità

DMM-001





Il nuovo DMM-001 misura il grado di umidità presente nei materiali, utilizzando due spinotti sensore che ne calcolano la resistività elettrica. Il pratico display LCD mostra il risultato della misurazione in pochi secondi. L'apparecchio, a basso consumo, è leggero e facile da utilizzare.



Fori di calibrazione







- Misura l'umidità contenuta valutando la resistività elettrica attraverso 2 spinotti
- Il risultato di misurazione viene mostrato su un pratico display LCD.
- Manuale d'istruzioni.

Caratteristiche tecniche:

- Campo di misura su legno: 5~50%
- Campo di misura su materiali da costruzione: 1.5~33%
- Precisione di misurazione: ±2%
- Spegnimento display: Dopo circa 15 secondi
- Spegnimento apparecchio: Dopo 3 minuti di inattività
- Indicatore batteria scarica: <7V
- Batteria: **Inclusa**
- Tipo di batteria: una da 9V (6F22 o 6LR6)
- Consumo di corrente: <25mA
- Temperatura ambiente per l'uso: 0~50°C (32~122°F)
- Umidità ambiente per l'uso: <90%RH senza condensa
- Conservazione: -20~60°C (-4~140°F) ≤85% (senza batteria)
- Dimensioni: 145mm×62mm×27mm
- Peso: Circa 86g (senza batteria)

Descrizione	Conf. da	Codice
Misuratore digitale di umidità	5	**DMM-001**
Ricambi	**DMM-001/1**	Set 2 spinotti per DMM-001

Goniometro digitale

DAG-001





Un goniometro impermeabile con un campo di misura di ±180°, livello di precisione di 0,1° e auto spegnimento. Tascabile e dotato di un comodo schermo LCD, questo piccolo apparecchio dispone di un sistema magnetico per un perfetto e pratico posizionamento su tutte le superfici ferrose. Ideale per misurare con precisione qualsiasi angolo di inclinazione su utensili, banchi da lavoro, troncatrici portatili, da banco ed innumerevoli applicazioni diverse dalla lavorazione del legno. Batteria inclusa.

- Impostate con precisione l'angolo d'inclinazione delle vostre lame. Progettato per troncatrici e seghe da banco
- Display LCD con retro illuminazione automatica
- Ampio display per una lettura facilitata
- Misurazione assoluta e relativa
- Angoli visualizzati in gradi
- Capovolgimento automatico delle cifre
- Funzione di azzeramento
- Calamita incorporata nella base
- Completa di custodia
- Manuale d'istruzioni.

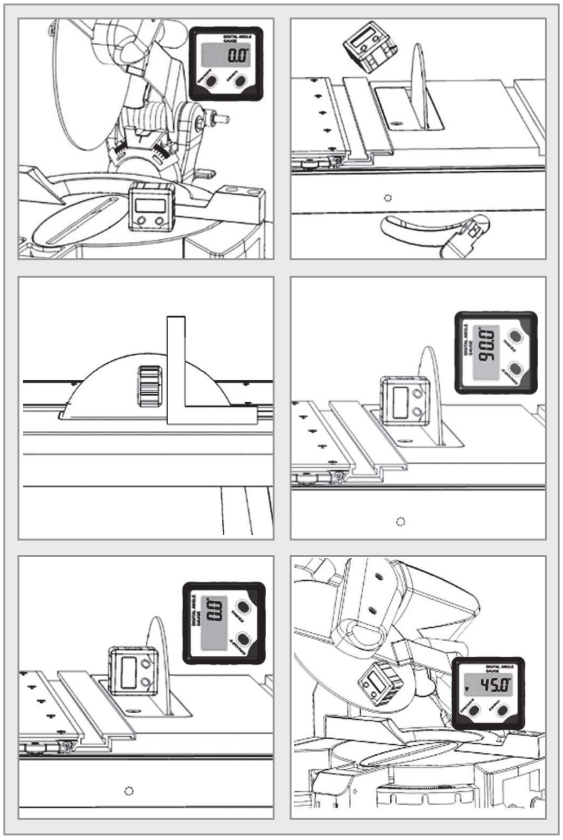

CARATTERISTICHE TECNICHE:

- Campo di misura: ±90°x 4
- Livello di precisione: 0.1°
- Batteria: **Inclusa**
- Tipo batteria: AAA-1.5V; Alcalina
- Dimensioni: 60 x 60 x 28mm (2-3/8" x 2-3/8" x 1-1/8")

DESCRIZIONE	CODICE
Goniometro digitale	**DAG-001**

Goniometro digitale

DAF-001



Il goniometro digitale DAF-001, oltre ad un display LCD dettagliato, è dotato di asta misuratrice per la ricerca di qualsiasi angolo di inclinazione i cui gradi vanno da 0 a 360°. Inoltre l'apparecchio è in grado di memorizzare l'ultima misurazione effettuata ed è provvisto di indicatore di batteria scarica e spegnimento automatico. Robusto, leggero e semplice da utilizzare, questo strumento è adatto per chiunque, principianti ed esperti. Batteria inclusa.

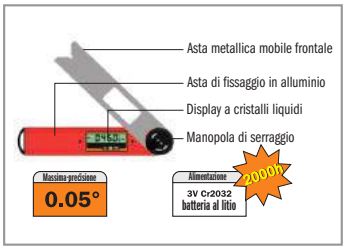

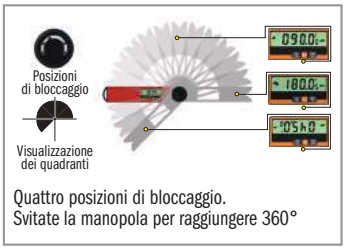

Quattro posizioni di bloccaggio.
Svitate la manopola per raggiungere 360°



Bloccate l'asta in prossimità dell'angolo desiderato. Disegnate o tagliate direttamente sull'oggetto.

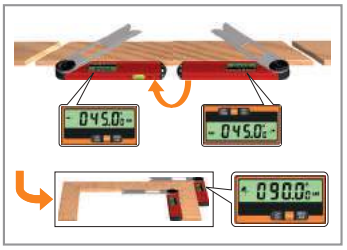



- Facile da utilizzare
- Misurazione angolare di precisione
- Lettura su pratico display LCD
- Robusta e leggera scocca in alluminio
- Misurazione 0 - 360°.

CARATTERISTICHE TECNICHE:

- Campo di misura: 0-360°
- Livello di precisione: 0.05°
- Batteria: **Inclusa**
- Tipo di batteria: CR2032-3V; Batteria a bottone al Litio
- Dimensioni: 260 x 50 x 25mm (10-1/4" x 2" x 1")

DESCRIZIONE	CODICE
Goniometro digitale	**DAF-001**

CMT ORANGE TOOLS®

Per uso professionale, industriale e domestico

DSS

VELOCE: vero diamante di qualità, il materiale più duro conosciuto, riduce il tempo di affilatura dell'utensile.

FACILE: con poca pressione passate la lama sulla superficie

LUNGA DURATA: il diamante naturale utilizzato garantisce una lunga durata.

VERSATILE affila ogni tipo di materiale: acciaio, vetro, ceramica, carburo di tungsteno, ecc.



PER AFFILATURA, FINITURA E LAPPATURA

- asce
- punte per carpenteria
- baionette
- utensili per stampi e matrici
- teste saldobrasate
- lame da taglio
- tronchesi
- coltelli per piallatrici e lime
- taglienti in carburo di tungsteno
- potatori
- seghe a nastro
- seghe a catena
- frese
- ceselli
- lame
- equipaggiamento per alpinismo
- forbici
- utensili per incisioni
- cesoie
- utensili per giardinaggio
- lamine di sci e snowboard
- ami da pesca
- utensili appuntiti
- punte Forstner
- pattini da ghiaccio e da hockey
- coltelli
- utensili per intagliare il legno
- utensili per pietre tombali
- utensili per la tornitura del legno
- lame per tagliaerba

PER ABRASIONE DI MATERIALI DURI

- ceramica
- composti
- fibra di vetro
- vetro
- acciaio inossidabile
- pietra naturale
- titanio
- utensili in acciaio
- carburo di tungsteno

PER SPIANATURA

- parte posteriore dei ceselli
- teste del motore
- supporti delle macchine

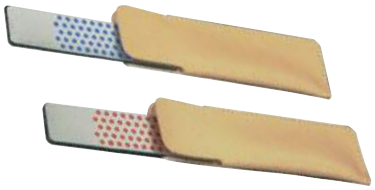

Pietra diamantata universale in astuccio di pelle

DIMENSIONI mm	DUREZZA GRANO	COLORE	CODICE
115 x 25 x 3	D15 extrafine	verde	DSS-115E
115 x 25 x 3	D25 fine	rosso	DSS-115F
115 x 25 x 3	D46 grosso	blu	DSS-115M
115 x 25 x 3	D76 extragrosso	nero	DSS-115G



Lima diamantata rotonda

DIMENSIONI mm	DUREZZA GRANO	COLORE	CODICE
100 Ø4,8	D54 grosso	blu	DSS-048M

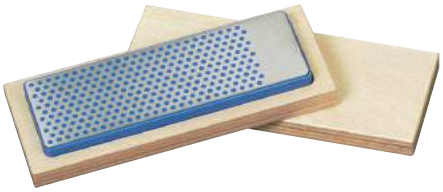

Pietra diamantata universale in confezione di legno

DIMENSIONI mm	DUREZZA GRANO	COLORE	CODICE
150 x 52 x 16	D15 extrafine	verde	DSS-150E
150 x 52 x 16	D25 fine	rosso	DSS-150F
150 x 52 x 16	D46 grosso	blu	DSS-150M
150 x 52 x 16	D76 extragrosso	nero	DSS-150G

Un processo produttivo unico garantisce una lunga durata

Una base di acciaio perforato viene fissata all'interno di una base in plastica utilizzando una forte pressione. L'acciaio viene poi ricoperto con diamante naturale incastrato in una lamina di nichel. La copertura di diamante assicura un'affilatura veloce mentre la dentellatura di plastica trattiene l'acqua che funge da lubrificante e disperde la polvere che i diamanti rimuovono durante il processo di affilatura.

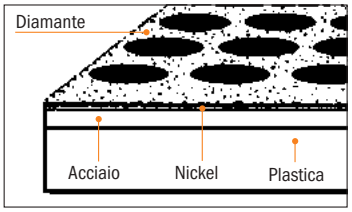

Le pietre diamantate sono disponibili in quattro diverse durezze:

D15 EXTRAFINE/VERDE (9 microns, durezza 1200)
Rifinisce e leviga i bordi affilati fino a renderli taglienti come un rasoio. Se non avete mai affilato prima o se non avete necessità che le vostre lame o bordi degli utensili siano il più affilati possibile, non si raccomanda l'uso di questo tipo di durezza. Ma se per voi non è mai abbastanza affilato, allora questo è ciò che stavate cercando.

D25 FINE/ROSSO (25 microns. durezza 600)
Restituisce bordi affilati a ogni coltello o utensile usurato. Molti dei nostri clienti considerano la durezza "fine" quella adatta a soddisfare ogni esigenza. Chef professionisti e cuochi in generale preferiscono questo modello. Per i falegnami e gli sportivi che si avvicinano all'affilatura questo è il passo che precede la micro-finitura e la lucidatura.

D46 GROSSO/BLU (45 microns, durezza 325)
Restituisce velocemente l'affilatura a un tagliente usurato. I clienti che desiderano un tagliente pronto all'uso e non si preoccupano della finitura usano i modelli di media durezza.

D76 EXTRA-GROSSO/NERO (60 microns, durezza 220)
Raccomandato per la rimozione aggressiva di metallo su utensili danneggiati o utilizzati all'aperto come asce e lame di tagliaerba. Utilizzato anche come primo passo per appiattire il retro dei ceselli e scalpelli o per la rimozione veloce di materiale da bordi scheggiati o gravemente danneggiati.

Istruzioni

Utilizzare l'acqua come lubrificante. Dopo l'uso lavare con acqua e asciugare

1. Tenere il coltello in modo tale che la lama sia opposta al corpo.

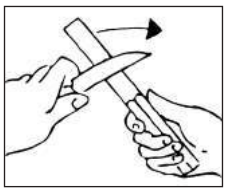

2. Bagnare leggermente la superficie della pietra e appoggiarvi la lama formando un angolo di 20°.

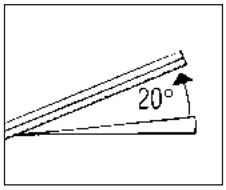

3. Con una leggera pressione e con movimenti lunghi passare la lama sulla superficie, dal manico verso la punta, alternando i due lati. Per gli utensili appuntiti utilizzare la superficie del diamante non perforata.

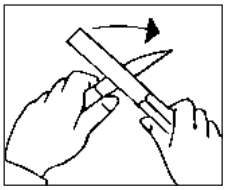

Formula 2050: preparato per la pulizia di lame, punte e frese

CMT ORANGE TOOLS®

Finalmente un preparato sicuro ed ecologico più efficace di qualsiasi prodotto chimico pericoloso usato per la pulitura di utensili da taglio.

998

I residui di pece e resina lasciati dal legno accorciano notevolmente la vita utile degli utensili. Dopo averlo provata, Formula 2050 è stata giudicata "fenomenale" e con altre espressioni positive! Molti prodotti per la pulizia degli utensili hanno azione solvente, ma sono necessarie sostanze chimiche forti per sciogliere i residui di legno e le sostante adesive. Il nostro prodotto, sicuro e non tossico, penetra le microscopiche fessure nella resina e attacca il legame fra questa e le superfici in carburo o acciaio. Risultato? Formula 2050 mantiene gli utensili puliti e ne aumenta la durata!







Descrizione	Confezione da	Codice
Flacone spray 0,500 lt.	8	**998.001.01***
Flacone in plastica 3,780 lt	4	**998.001.03**

***Tutti i flaconi sono venduti in confezione da 8 pezzi**
Ordine minimo di acquisto 8 pezzi o multipli

★★★★★
Questo prodotto ha ricevuto una valutazione di prestazione a cinque stelle dalla rivista "Wood® Magazine"

- Rimuove residui di pece, resina e altre sostanze adesive da tutti gli utensili da taglio per il legno (lame circolari, frese, punte, coltelli, lame per piallatrici, ecc.).
- Completamente non tossica, non infiammabile e certificata biodegradabile. Formula 2050 è un prodotto sicuro ed ecologico.
- Non occorre risciacquare dopo la pulizia. Formula 2050 protegge contro ruggine e corrosione. Previene la formazione di ruggine anche sul piano del banco lame!
- Può essere applicato con il flacone spray o utilizzato in preparati per la pulitura ultrasonici e vasche d'immersione.

Scorrilegno: evita l'adesione con la resina

998

- Evita l'adesione con la resina ed impedisce che i pezzi lavorati si incollino con trucioli e segatura.
- Per una pulizia efficace di manopole, bilancieri manuali, ecc.;
- Un prodotto efficace anti-corrosivo da applicare sui tavoli da lavoro dei macchinari;
- Anti-umidità

Istruzioni per l'uso:
utilizzate il prodotto sul vostro macchinario spruzzando o applicandolo con un pennello. Come risultato otterrete uno strato lubrificato che favorisce lo scivolamento dei pezzi di legno, evitando incollamenti e neutralizzando ogni tipo di adesione fisica e chimica.

PRODOTTO INFIAMMABILE.
NON È POSSIBILE LA SPEDIZIONE AEREA.



Descrizione	Confezione da	Codice
Flacone spray 1 lt.	12	**998.002.01**
Flacone in plastica 5 lt.	2	**998.002.03**

Sistema per vassoi

Questo sistema vi permette di creare regali molto eleganti in diverse essenze di legno ed in molteplici forme. Anche in assenza del tornio, questo kit vi permetterà di realizzare le vostre idee in maniera semplice e divertente. I vostri amici rimarranno stupiti dei prodotti realizzati da questo kit. Utilizzate legno residuo, incollate i pezzi e divertivi a creare tanti modelli colorati.

BTS-002



TMP-012
Dima MDF



TMP-011
Dima MDF



DESCRIZIONE	CODICE S=Ø12mm
Sistema per vassoi	**BTS-002**
Il kit include	
Fresa per creare vassoi	951.502.11B
Mandrino e pinza	796.002.00
Dima MDF	TMP-011
Dima MDF	TMP-012
Manuale istruzioni	



Tracciate la forma all'interno della dima.



Passate l'interno del vassoio con una punta Forstner da 50,8mm in un trapano a colonna.



Rifinite l'interno utilizzando la fresa per vassoi inserita in una mandrino.



Rifinite la parte esterna del vassoio utilizzando una sega a nastro.

Optional



TMP-101
Dima MDF
400x400mm.



TMP-103
Dima MDF
400x400mm.



TMP-105
Dima MDF
330x300mm.

Metro pieghevole

- Realizzato in fibra di vetro, resistente ad acqua e graffi.
- Resistente all'impatto, robusto e flessibile.
- Antiruggine.
- Qualità professionale garantita.
- Venduto in confezione da 12 pezzi.





FR2M

Descrizione	Confezione da	Codice
Metro pieghevole	12	**FR2M**

Matita per falegnami

new

La forma ergonomica e la superficie rettangolare più ampia fanno sì che questa matita non rotoli o scivoli via dalle vostre mani.
La mina squadrata rende le linee sia spesse che sottili ma soprattutto leggibili.
Facile da cancellare, è perfetta per tracciare segni con precisione e praticamente su qualsiasi superficie.
La forte mina sopporta lo stress del trattamento più duro oltre che delle rigide ed estreme condizioni dell'ambiente cantieristico.



PCL-1

Descrizione	Confezione da	Codice
Matita per falegnami	50	**PCL-1**

Borsone professionale portautensili

new

- Apertura con cerniera per riporre gli utensili con estrema facilità.
- Fondo foderato con plastica rigida resistente.
- 6 tasche interne e 12 esterne.
- Ideale per portare utensili di piccole e medie dimensioni.

Materiale: Poliestere 600D imbottito con 3 mm di schiuma EPE
Dimensioni: 400x200x250mm



BAG-001



5 gommini di appoggio



Descrizione	Confezione da	Codice
Borsone professionale portautensili	12	**BAG-001**

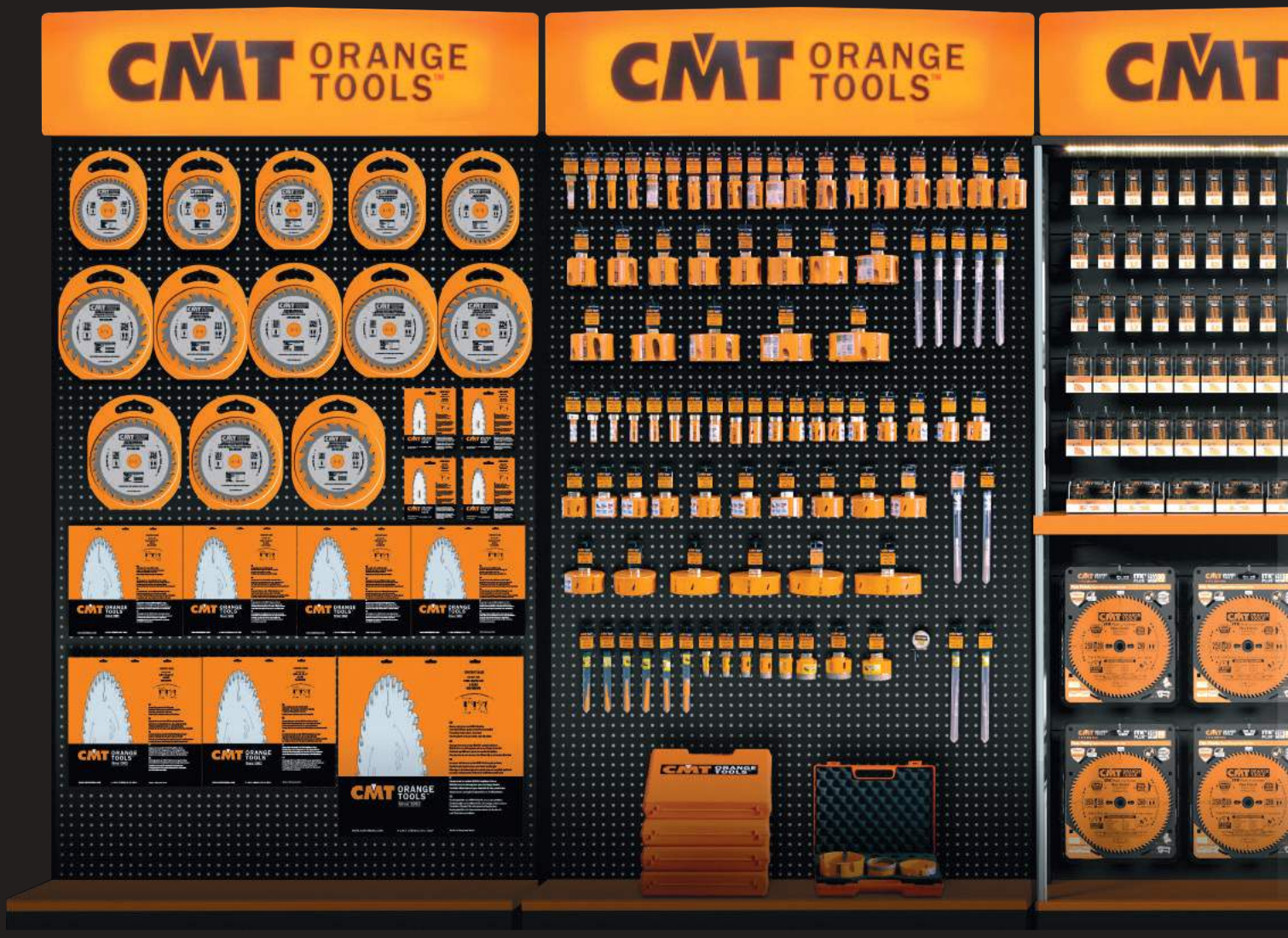
CMT ORANGE TOOLS
CMT ORANGE TOOLS
CMT

ESPOSITORI

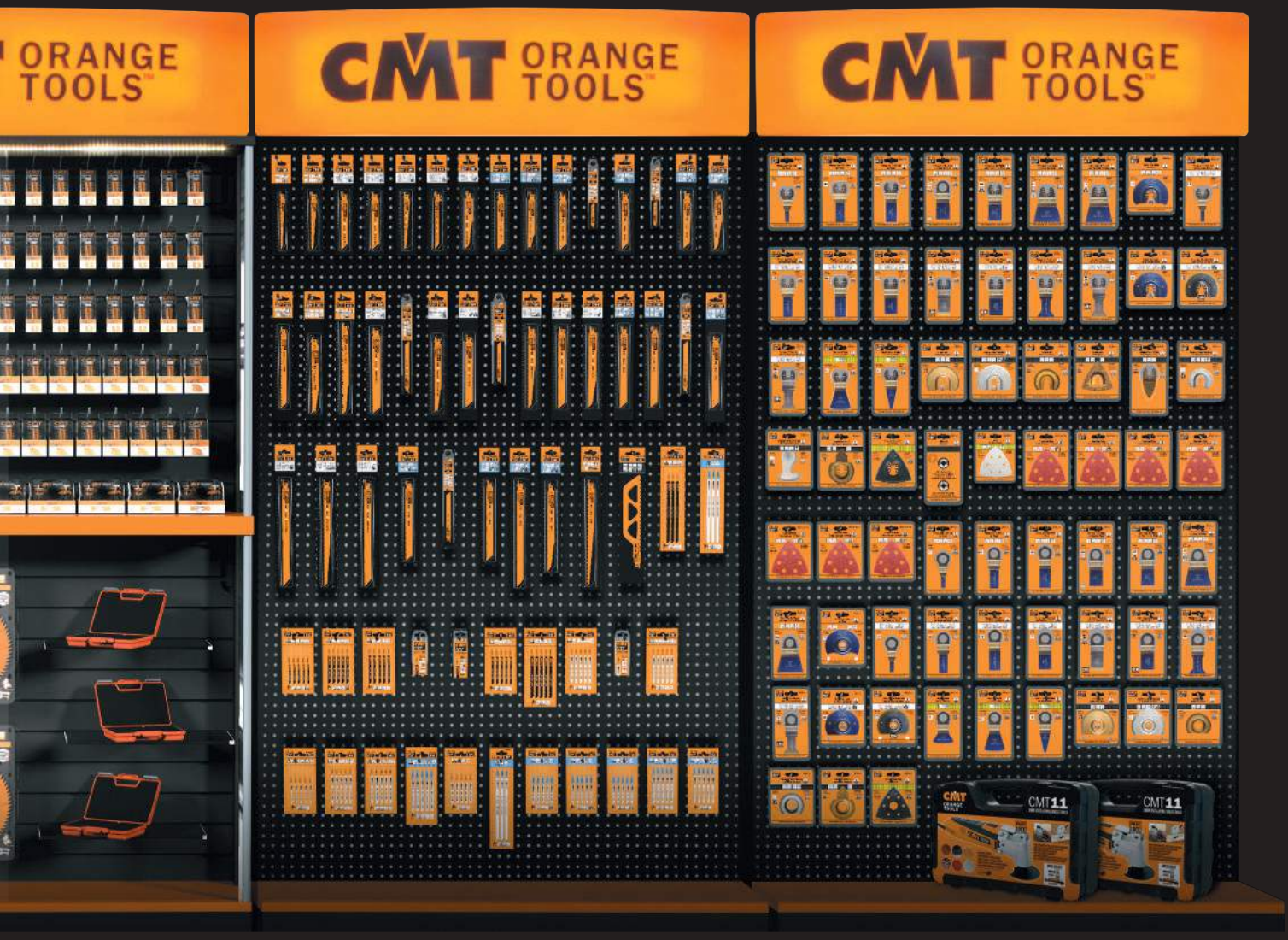

PRODOTTI	PAGINA
Espositore lame circolari	368
Espositore per seghetti alternativi e seghe a gattuccio	369
Espositore per accessori multifunzione	370
Espositore per frese	371
Espositore per frese e punte Forstner	372
Espositore per seghe a tazza	373
Espositore per punte ad attacco rapido e per macchine foratrici	374
Mini espositore da banco per utensili	375

Espositore per lame circolari

Un robusto espositore in acciaio per lame circolari con sfondo illuminato per il punto vendita.
Per differenti tipi di lame. Contatta il tuo agente CMT per una la composizione più adatta alla tua esposizione.
Lame non incluse. Dimensioni in cm.

03.00.0038

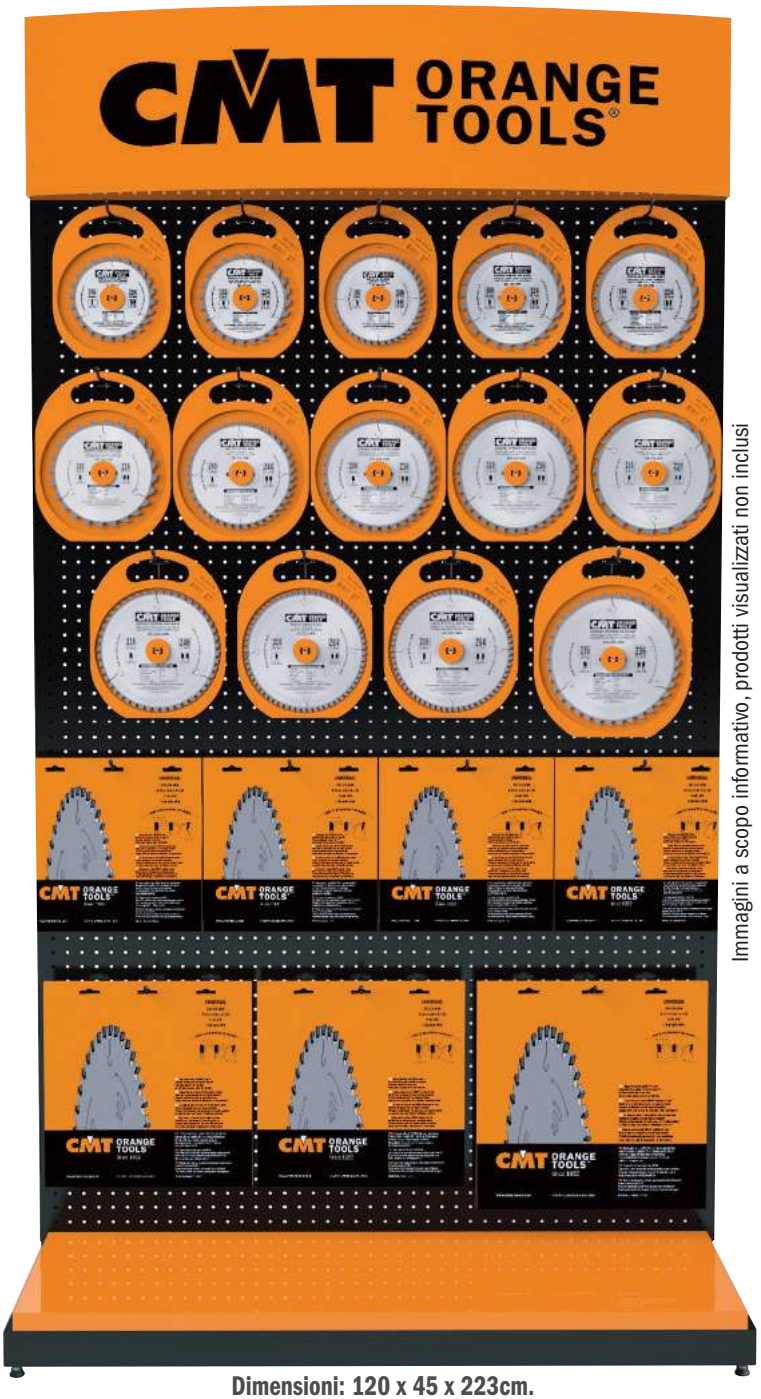

Immagini a scopo informativo, prodotti visualizzati non inclusi

Dimensioni: 120 x 45 x 223cm.



03.53.0011-X24
(150mm.)



03.53.0012-X24
(50mm.)

03.00.0030

Ora disponibile anche un espositore di filo metallico da banco per luoghi dove lo spazio è molto prezioso, per lame fino a Ø350mm. Dimensioni in cm.



Dimensioni: 51 x 49 x 27cm.

AUMENTA LE TUE VENDITE!

Adatto per ogni tipo di lama

ORANGE CHROME S



XTREME PERFORMANCE



ITK PLUS



CMT CONTRACTOR TOOLS



Descrizione	Codice
Struttura espositore da banco ***(vuoto)***	**03.00.0030**
Espositore lame retroilluminato 220V ***(vuoto)*** ganci non inclusi	**03.00.0038**
Ganci 50mm. (24 pezzi per confezione)	**03.53.0012-X24**
Ganci 150mm. (24 pezzi per confezione)	**03.53.0011-X24**
Insegna illuminata CMT ORANGE 220V ***(ricambi)***	**03.54.0084**
Lampada per insegna espositore neon 220V ***(ricambi)***	**03.54.0087**

Un robusto espositore in acciaio per seghetti con sfondo illuminato per il punto vendita. Per differenti tipi di seghetti.
Contatta il tuo agente CMT per una la composizione più adatta alla tua esposizione. **Seghetti non inclusi.** Dimensioni in cm.

IMBALL0143



Questo pratico espositore in cartone può essere collocato ovunque all'interno del vostro negozio, ad esempio sul bancone cassa, tra scaffalature o all'interno dei pratici espositori CMT. Può contenere fino a 12 tipi di seghetti differenti, 10 confezioni per tipo, 120 confezioni in totale. Una soluzione pratica e semplice per mettere in luce i vostri prodotti e aumentare il vostro fatturato!

AUMENTA LE TUE VENDITE!



5-Pezzi MASTERPACK

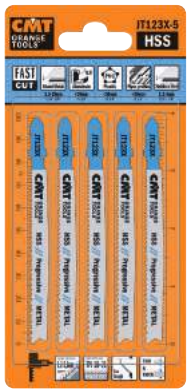



25-Pezzi MASTERPACK



5-Pezzi MASTERPACK



20-Pezzi MASTERPACK

03.00.0038

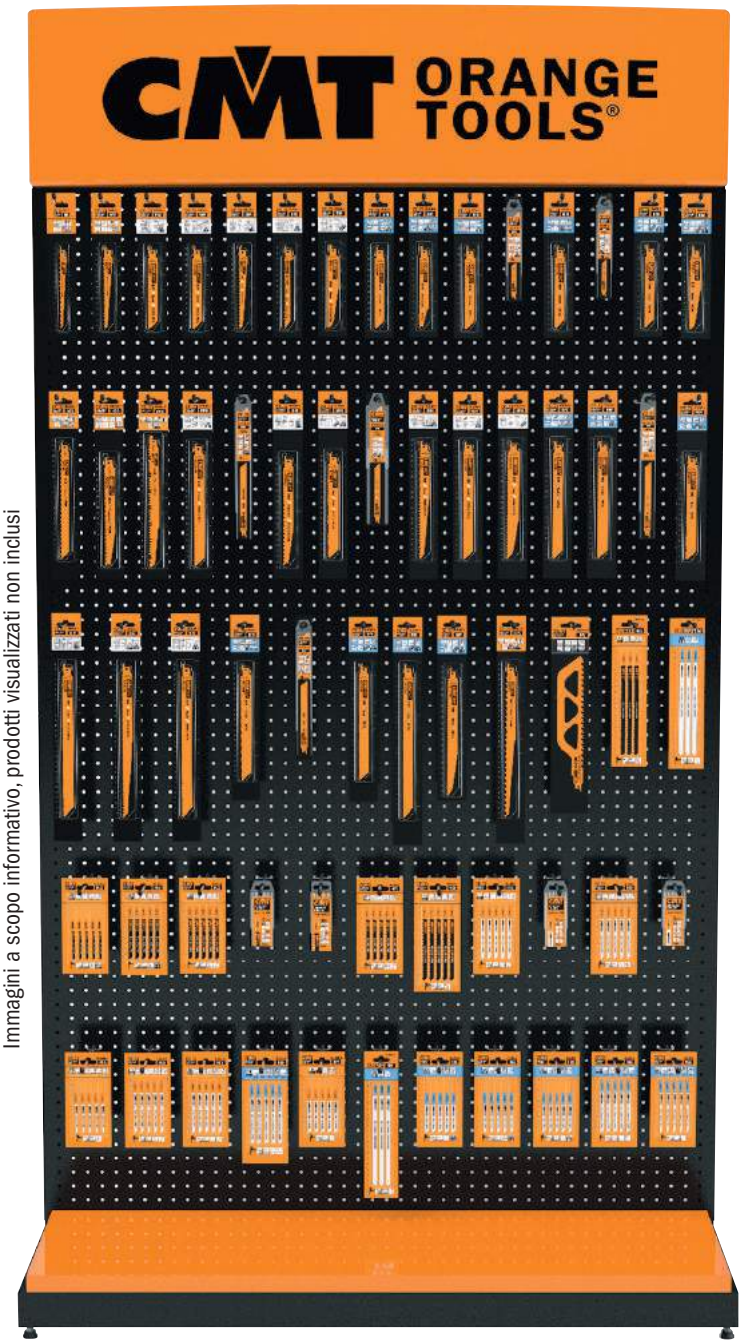

Immagini a scopo informativo, prodotti visualizzati non inclusi

Dimensioni: 120 x 45 x 223cm.



03.53.0011-X24
(150mm.)



03.53.0012-X24
(50mm.)

DESCRIZIONE	CODICE
Espositore da banco ***(vuoto)***	**IMBALL0143**
Espositore seghetti retroilluminato 220V ***(vuoto)*** ganci non inclusi	**03.00.0038**
Ganci 50mm. (24 pezzi per confezione)	**03.53.0012-X24**
Ganci 150mm. (24 pezzi per confezione)	**03.53.0011-X24**
Insegna illuminata CMT ORANGE 220V ***(ricambi)***	**03.54.0084**
Lampada per insegna espositore neon 220V ***(ricambi)***	**03.54.0087**

Espositore per accessori multifunzione

Un robusto espositore in acciaio per accessori multifunzione con sfondo illuminato per il punto vendita.
Contatta il tuo agente CMT per una la composizione più adatta alla tua esposizione. **Utensili non inclusi.** Dimensioni in cm.

03.00.0038

LEGNO



LEGNO&METALLO



MULTI-MATERIALI



MURATURA



1-Pezzo BLISTER
5-Pezzi MASTERPACK

Immagini a scopo informativo, prodotti visualizzati non inclusi



Dimensioni: 120 x 45 x 223cm.



03.53.0011-X24
(150mm.)



03.53.0012-X24
(50mm.)

AUMENTA LE TUE VENDITE!

DESCRIZIONE	CODICE
Espositore accessori multifunzione retroilluminato (220V) ***(vuoto)***, ganci non inclusi	**03.00.0038**
Ganci 50mm. (24 pezzi per confezione)	**03.53.0012-X24**
Ganci 200mm. (24 pezzi per confezione)	**03.53.0011-X24**
Insegna illuminata CMT ORANGE 220V ***(ricambi)***	**03.54.0084**
Lampada per insegna espositore neon 220V ***(ricambi)***	**03.54.0087**

Espositore per frese

Queste resistenti strutture di legno-acciaio e vetro temprato vi consentiranno una visibilità a 360° e, grazie alla loro versatilità, la possibilità di disporle in qualsiasi angolo del vostro negozio. La parte anteriore si compone di 2 sezioni. La parte superiore è progettata per contenere 141 tipi di frese tra le più vendute della linea CMT, corredate da 20 parti di ricambio, mentre la sezione inferiore è stata studiata per alloggiare 10 dei set in legno più richiesti o documentazione di vendita.
Vetro di sicurezza con chiusura a chiave. Dimensioni in cm.

WOOD® Magazine
Best Overall
CMT Overall Rating 10!
Top Performing Router Bits



Vendute in elegante confezione



03.53.0011-X24
(150mm.)



03.53.0017

03.00.0042



Immagini a scopo informativo, prodotti visualizzati non inclusi

Dimensioni: 120 x 45 x 223cm.

Descrizione	Codice
Espositore con: 240 frese HW (S=Ø6mm), 66 ricambi (lame a scelta), ganci inclusi	**700.300.00L**
Espositore con: 240 frese HW (S=Ø8mm), 66 ricambi (lame a scelta), ganci inclusi	**900.300.00L**
21 pz. frese HW con attacco Ø12mm per espositore ***(optional)***	**900.021.00**
Espositore per frese/teste coltelli ***(vuoto)***, ganci non inclusi	**03.00.0042**
Ganci 150mm. (24 pezzi per confezione)	**03.53.0011-X24**
Scaffale (270x209x1,5mm.) per espositore set di frese CMT 03.00.0042	**03.53.0017**
Lampada per insegna espositore neon 220V ***(ricambi)***	**03.54.0087**
Set 2 led 220V per espositore ***(ricambi)***	**03.54.0089**
Set 2 supporti metallici (RH-LH) per insegna luminosa ***(ricambi)***	**03.53.0109**
Insegna illuminata CMT ORANGE 220V ***(ricambi)***	**03.54.0084**

Espositori per frese e punte Forstner

Questi espositori con capienza sufficiente ad offrire un vasto assortimento di frese, rappresentano un efficace strumento di vendita. CMT ha progettato questo espositore per mostrare al meglio l'ampia selezione di prodotti di qualità come frese e punte Forstner.
Realizzati in MDF e vetro trasparente, contengono le frese CMT più conosciute e più comunemente utilizzate sulle elettrofresatrici.
La schiena in legno permette un'ottimale disposizione delle frese in esposizione ed è dotata di chiusura frontale in vetro con chiave. Dimensioni in cm.

WOOD Magazine Best Overall
CMT Overall Rating 10!
Top Performing Router Bits

03.00.0002



03.00.0002



Immagini a scopo informativo, prodotti visualizzati non inclusi

Indicato per punte trapani *(a scelta)*



Vendute in elegante confezione



Clamshell per punte



03.53.0011-X24
(150mm.)

AUMENTA LE TUE VENDITE!

Descrizione	Codice
Espositore: 76 frese HW (S=Ø6mm), 8 Ricambi (2 pz. ciascuno), ganci inclusi	**700.084.00**
Espositore: 76 frese HW (S=Ø8mm), 8 Ricambi (2 pz. ciascuno), ganci inclusi	**900.084.00**
Espositore per frese/punte per trapani ***(vuoto)***, ganci non inclusi	**03.00.0002**
Ganci addizionali corti 150mm (24 pezzi per confezione)	**03.53.0011-X24**

Espositore per seghe a tazza

Un robusto espositore in acciaio per seghe a tazza con sfondo illuminato per il punto vendita. Per differenti tipi di seghe a tazza. Contatta il tuo agente CMT per una la composizione più adatta alla tua esposizione. **Seghe a tazza non incluse.** Dimensioni in cm.

NON CI SONO LIMITI con le seghe a tazza **FASTX4®**
potete forare ogni tipo di materiale di qualsiasi durezza!

SERIES 550 IN METALLO DURO
SERIES 553 LUNGA IN METALLO DURO





10X LONGER LIFE

5X FASTER

SERIES 551 IN BIMETALLO CON 8% DI COBALTO

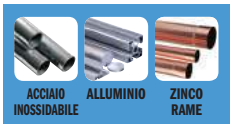



2X LONGER LIFE

SERIES 552 DIAMANTATE





10X LONGER LIFE

03.00.0038

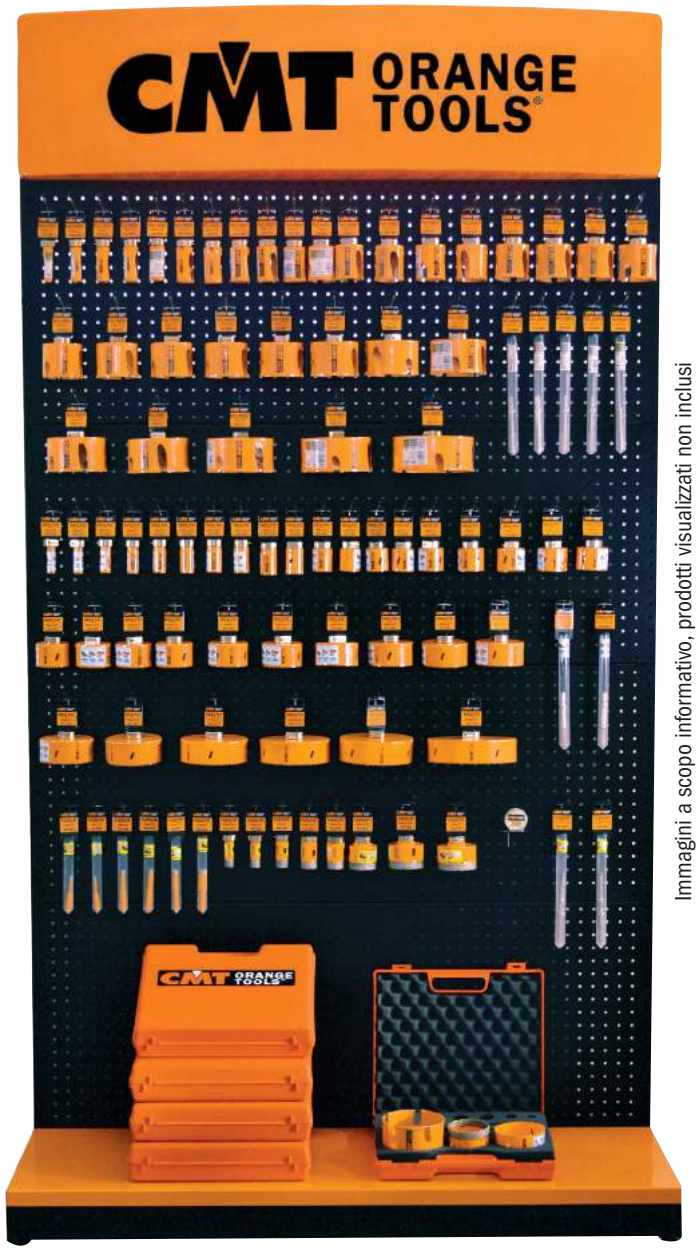

Immagini a scopo informativo, prodotti visualizzati non inclusi

Dimensioni: 120 x 45 x 223cm.

AUMENTA LE TUE VENDITE!



03.53.0013-X24
(200mm.)



03.53.0011-X24
(150mm.)

DESCRIZIONE	CODICE
Espositore seghe a tazza retroilluminato ***(vuoto)***, ganci non inclusi	**03.00.0038**
Ganci 150mm. (24 pezzi per confezione)	**03.53.0011-X24**
Ganci 200mm. (24 pezzi per confezione)	**03.53.0013-X24**
Insegna illuminata CMT ORANGE 220V ***(ricambi)***	**03.54.0084**
Lampada per insegna espositore neon 220V ***(ricambi)***	**03.54.0087**

03.00.0042

Organizzate il vostro magazzino con punte CMT, riceverete un espositore che vi permette di tenere il vostro magazzino di punte sotto controllo per avere sempre la giusta disponibilità di utensili e garantire un ottimo servizio alla vostra clientela. Contattateci subito, vi spiegheremo come è facile raggiungere questa soluzione, sarete voi stessi a scegliere gli utensili che preferite, in funzione della richiesta del vostro mercato. **Punte non incluse.** Dimensioni in cm.

- **Fino a 120 prodotti Top Selling da esporre**
- **Fino a 20 articoli per tipologia**
- **Vetro frontale di sicurezza con chiave**

XTREME BORING BITS





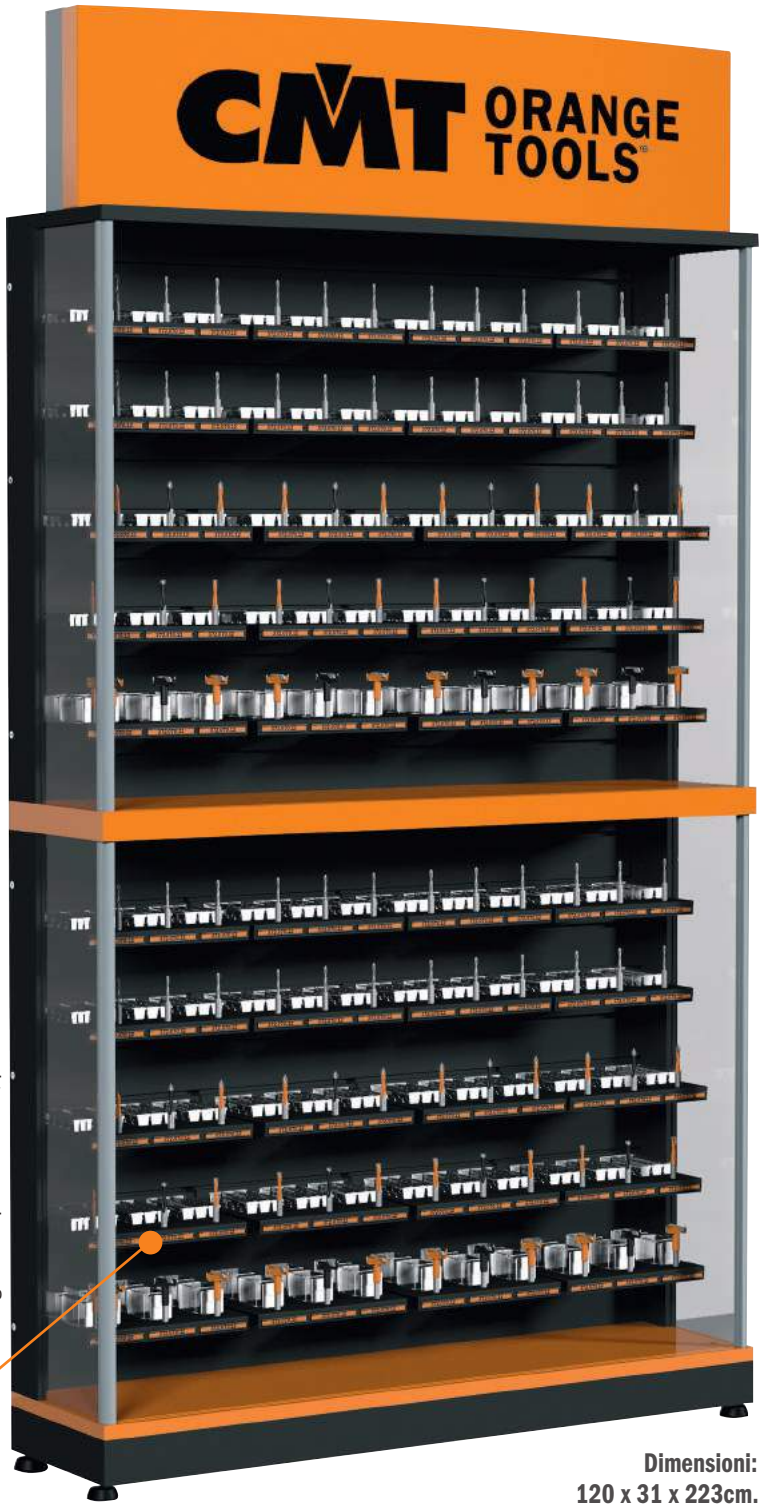

Immagini a scopo informativo, prodotti visualizzati non inclusi

Dimensioni:
120 x 31 x 223cm.

03.53.0017 Ripiano porta attrezzi in acciaio per punte ad attacco rapido e foratrici ***(vuoto)***.
Può contenere fino a 40 ripiani.

Dimensioni: 270 x 209 x 1,5mm.

AUMENTA LE TUE VENDITE!

Descrizione	Codice
Espositore punte ad attacco rapido e foratrici ***(vuoto)*** ripiano porta utensili non incluso	**03.00.0042**
Ripiano porta attrezzi (270x209x1,5mm.) per espositore 03.00.0042 per punte attacco rapido e foratrici	**03.53.0017**
Lampada per insegna espositore neon 220V ***(ricambi)***	**03.54.0087**
Set 2 led 220V per espositore ***(ricambi)***	**03.54.0089**
Set 2 supporti metallici (RH-LH) per insegna luminosa ***(ricambi)***	**03.53.0109**
Insegna illuminata CMT ORANGE 220V ***(ricambi)***	**03.54.0084**

new

CMT ORANGE TOOLS®

03.00.0043

Questo espositore, semplice e allo stesso tempo estremamente funzionale, renderà impeccabile la visibilità dei prodotti esposti.
Progettato per supportare una grande varietà di utensili come seghetti, gattucci, oscillatori, frese, punte e Forstner, seghe a tazza.
Il miglior modo per invogliare all'acquisto!
Solido, robusto e realizzato nel colore arancione CMT, impossibile da non notare!
Utensili non inclusi.





Adatto a tutti i tipi di utensili

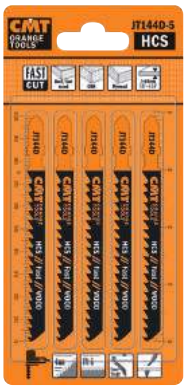

Lame per seghetti



Lame per seghe a gattuccio



Oscillatori multifunzione



Frese

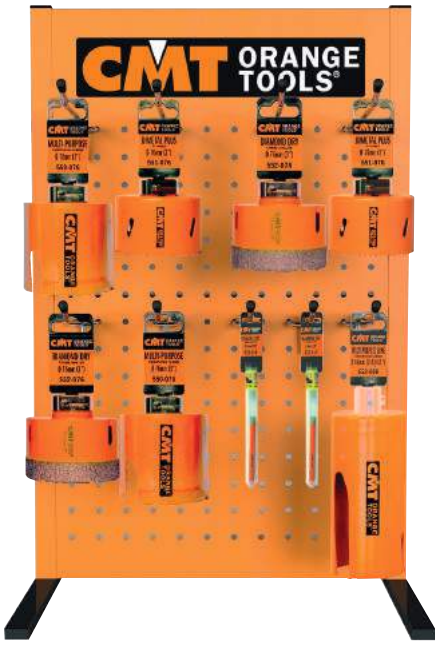

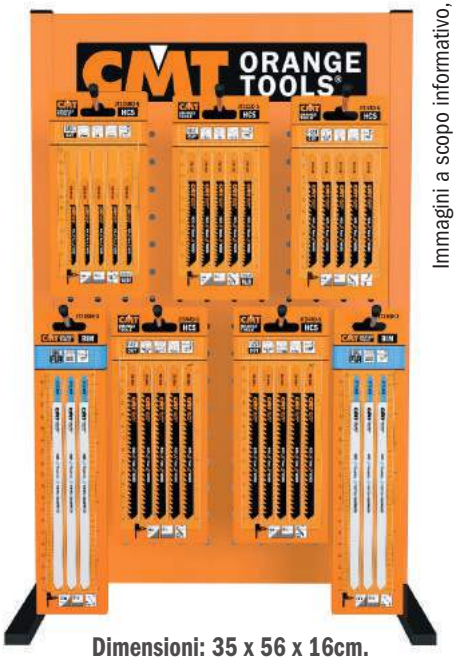

Dimensioni: 35 x 56 x 16cm.

Immagini a scopo informativo, prodotti visualizzati non inclusi



Punte Forstner



Seghe a tazza

AUMENTA LE TUE VENDITE!



03.53.0012-X24
(50mm.)

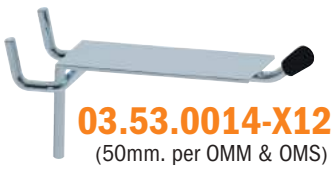

03.53.0014-X12
(50mm. per OMM & OMS)

Descrizione	Codice
Mini espositore da banco per utensili ***(vuoto)*** ganci non inclusi, ordinare separatamente	**03.00.0043**
Ganci 50mm. (24 pezzi per confezione)	**03.53.0012-X24**
Ganci 50mm. per OMM & OMS (12 pezzi per confezione)	**03.53.0014-X12**

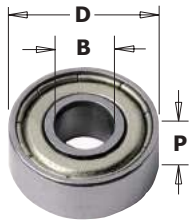

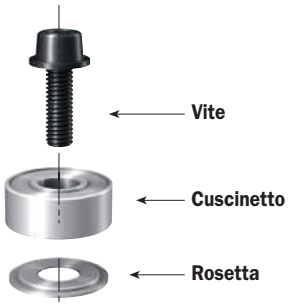

RACCOMANDAZIONI DI SICUREZZA:
quando cambiate i cuscinetti fate molta attenzione al verso di posizionamento della rosetta salva cuscinetto.
Questa non deve assolutamente venire a contatto con l'anello esterno del cuscinetto che ne provocherebbe lo svitamento.



***Cuscinetto conico 10° in Delrin®**



****Cuscinetto triangolare Delrin®**



*****Cuscinetto cilindrico in Delrin®**

Cuscinetti

791

D mm	D pollici	B mm	B pollici	P mm	CONF. DA	CODICE
6,35	1/4	3,17	1/8	2,8	10	**791.035.00**
9,5	3/8	4,76	3/16	3,2	10	**791.002.00**
12,7	1/2	4,76	3/16	5	10	**791.003.00**
12,7	1/2	6,35	1/4	4,8	10	**791.010.00**
13		5		4	10	**791.022.00**
13		6		5	10	**791.023.00**
15		6		5	10	**791.024.00**
15,8	5/8	4,76	3/16	5	10	**791.018.00**
15,8	5/8	6,35	1/4	5	10	**791.009.00**
16		5		5	10	**791.006.00**
16		8		5	10	**791.025.00**
19	3/4	4,76	3/16	7,5	10	**791.019.00**
19		6		6	10	**791.007.00**
19	3/4	6,35	1/4	7	10	**791.004.00**
19		8		6	10	**791.034.00**
19	3/4	12,7	1/2	4	10	**791.011.00**
22		8		6	10	**791.012.00**
22		8		7	10	**791.005.00**
22,2	7/8	4,76	3/16	7,5	10	**791.017.00**
22,2	7/8	9,52	3/8	7	10	**791.021.00**
22,2	7/8	12,7	1/2	7	10	**791.013.00**
24		8		8	10	**791.036.00**
28		12		8	10	**791.026.00**
28,5	1-1/8	4,76	3/16	8,4	10	**791.014.00**
28,5	1-1/8	8		8,5	10	**791.030.00**
28,5	1-1/8	12,7	1/2	8	10	**791.027.00**
31,7	1-1/4	8		5	10	**791.033.00**
31,7	1-1/4	12,7	1/2	8	10	**791.015.00**
34,9	1-3/8	4,76	3/16	11,5	10	**791.016.00**
34,9	1-3/8	8		11,6	10	**791.031.00**
34,9	1-3/8	12,7	1/2	11	10	**791.029.00**
37		12		12	10	**791.028.00**
38,1	1-1/2	12,7	1/2	13,3	10	**791.020.00**
62		30		16	10	**791.051.00**
62		35		14	1	**791.052.00**
80		40		18	1	**791.054.00**
80		50		16	1	**791.053.00**
Cuscinetto conico 10° in Delrin®						
19	3/4	4,76	3/16	6,8	10	**791.041.00***
22	7/8	4,76	3/16	6,8	10	**791.048.00***
Cuscinetto triangolare Delrin®						
12,7	1/2	4,76	3/16	5,8	10	**791.042.00****
19	3/4	4,76	3/16	7	10	**791.043.00****
Cuscinetto cilindrico in Delrin®						
12,7	1/2	4,76	3/16	5	10	**791.044.00*****
15,87	5/8	4,76	3/16	7,2	10	**791.045.00*****
19,05	3/4	4,76	3/16	6,8	10	**791.046.00*****
37,4		12,7	1/2	15,7	10	**791.047.00*****

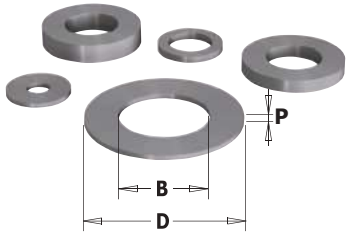

Anelli distanziali

541

B mm	D mm	P mm	CONF. DA	CODICE	B mm	D mm	P mm	CONF. DA	CODICE
3,25	9	1,6	10	**541.550.00**	8	14,7	5,8	10	**541.519.00**
3,25	15,8	2	10	**541.552.00**	12	20	2	10	**541.512.00**
5,2	15,8	2,5	10	**541.551.00**	12	20	3	10	**541.511.00**
6,4	9,52	2,2	10	**541.514.00**	12	21	0,1	10	**541.513.00**
8	14	0,1	10	**541.515.00**	12	21	0,3	10	**541.520.00**
8	14	0,3	10	**541.516.00**	12	21	1,59	10	**541.521.00**
8	14	0,5	10	**541.517.00**	12	21	3,18	10	**541.522.00**
8	14	1	10	**541.518.00**	12	21	6,16	10	**541.523.00**
8	14,7	3	10	**541.500.00**	12	21	1	10	**541.524.00**
8	14,7	4	10	**541.501.00**	12	21	0,5	10	**541.525.00**

Viti

990



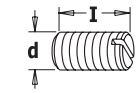

1_STIC

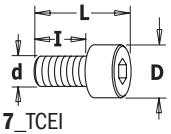

7_TCEI



2_STEI Piana



8_TSPEI



3_STEI Conica



9_TCPTI

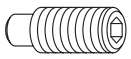

4_STEI Perno



10_TSPTI



5_TCEI Guida



11_TBPTI

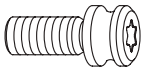

6_WEEKE

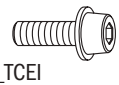

12_TCEI

d x l x L mm	D mm	Tipo	Conf. da	CODICE	d x l x L mm	D mm	Tipo	Conf. da	CODICE
M5x8		**1**	10	**990.008.00**	M4x12x16	7	**7**	10	**990.061.00**
M5x10		**1**	10	**990.003.00**	M6x25x31	10	**7**	10	**990.098.00**
M2x2		**2**	10	**990.060.00**	M8x25x33	13	**7**	10	**990.099.00**
M4x20		**2**	10	**990.091.00**	1/8”x1/2”x5/8”	5,5	**7**	10	**990.059.00**
M5x4		**2**	10	**990.015.00**	M5x10x15	8,5	**7**	10	**990.010.00**
M5x5		**2**	10	**990.001.00**	M4x4x6	8	**8**	10	**990.004.00**
M5x5 p/coppa		**2**	10	**990.006.00**	M5x9x12	10	**8**	10	**990.055.00**
M3x3		**3**	10	**990.005.00**	M5x5,2x8	9	**8**	10	**990.067.00**
M5x5		**3**	10	**990.002.00**	M6x8x10	9	**8**	10	**990.083.00**
M6x6		**3**	10	**990.007.00**	1/4”x11/16”x7/8”	12	**9**	10	**990.097.00**
M4x3		**3**	10	**990.013.00**	1/8”x3/8”x1/2”	7	**12**	10	**990.058.00**
M4x4		**3**	10	**990.014.00**	**Viti Torx**				
M6x5		**3**	10	**990.009.00**	M5x13x18 (T15)	6,8	**10**	10	**990.063.00**
M6x8		**4**	10	**990.087.00**	M3x4x5,7 (T8)	4,6	**9**	10	**990.082.00**
M6x10		**4**	10	**990.106.00**	M3,5x5,7x8,2 (T15)	6	**11**	10	**990.077.00**
M6x16		**4**	10	**990.066.00**	M2,5x3x4,5 (T8)	3,5	**10**	10	**990.070.00**
M6x20		**4**	10	**990.084.00**	M2,5x4,5x6 (T8)	3,7	**10**	10	**990.071.00**
M6x25		**4**	10	**990.085.00**	M4x2x3 (T9)	6	**10**	10	**990.079.00**
M8x12		**4**	10	**990.065.00**	M5x3,6x6,1 (T25)	8,8	**10**	10	**990.080.00**
M8x16		**4**	10	**990.064.00**	M5x5x8 (T25)	9	**10**	10	**990.093.00**
M8x20		**4**	10	**990.086.00**	M3,5x3,5x6 (T15)	6	**11**	10	**990.072.00**
M5x5x9	6	**5**	10	**990.068.00**	M3,5x5x7,2 (T15)	8,8	**11**	10	**990.073.00**
M5x11,5x17		**6**	10	**990.088.00**	M4x3,5x5,7 (T15)	8,8	**11**	10	**990.074.00**
M2,5x6x8,5	4,5	**7**	10	**990.062.00**	M4x4x6,2 (T15)	5,8	**11**	10	**990.076.00**
M3x6x9	5,5	**7**	10	**990.051.00**	M4x4x6,2 (T15)	8,8	**11**	10	**990.056.00**
M3x10x13	5,5	**7**	10	**990.053.00**	M4x5,5x8 (T20)	7,4	**9**	10	**990.094.00**
M3x16x19	5,5	**7**	10	**990.054.00**	M4x6x8 (T15)	6	**11**	10	**990.078.00**
M4x6x10	7	**7**	10	**990.052.00**	M4x6x8,2 (T15)	9	**11**	10	**990.075.00**

Chiavi

991



Descrizione	Conf. da	CODICE	Descrizione	Conf. da	CODICE
Chiave esagonale			**Chiave Torx**		
0,9mm (per vite M2)	10	**991.055.00**	T8	10	**991.063.00**
1,5mm (per vite M3)	10	**991.056.00**	T9	10	**991.069.00**
2mm	10	**991.060.00**	T15	10	**991.061.00**
3/32” (per vite 1/8W)	10	**991.057.00**	T20	10	**991.072.00**
2,5mm (per vite M4)	10	**991.062.00**	T25	10	**991.073.00**
3mm	10	**991.067.00**	T30	10	**991.071.00**
4mm	10	**991.064.00**			
5mm	10	**991.065.00**			
6mm	10	**991.066.00**			

Rosetta salva cuscinetto

990



Descrizione	Conf. da	CODICE	Descrizione	Conf. da	CODICE
Ø9,5mm	10	**990.422.00**	Ø12,7mm	10	**990.423.00**

Dado esagonale per albero portafresa

990.0



Descrizione	Conf. da	CODICE	Descrizione	Conf. da	CODICE
M4	10	**990.092.00**	M8	10	**990.020.00**
M6	10	**990.095.00**	M12x1,25mm	10	**990.022.00**

Anello di serraggio cuscinetto

541



B mm	Conf. da	CODICE	B mm	Conf. da	CODICE
3,175	10	**541.008.00**	9,5	10	**541.006.00**
6	10	**541.003.00**	12	10	**541.005.00**
6,35	10	**541.001.00**	12,7	10	**541.002.00**
8	10	**541.004.00**			

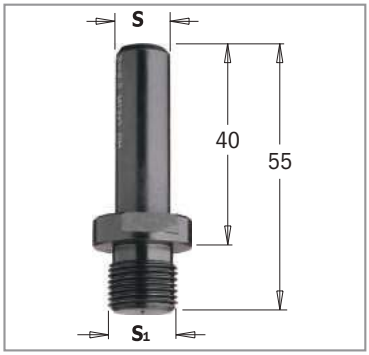

Riduzioni 797

S mm	S1 mm		Conf. da	CODICE
8	M10x1,5		10	**797.580.00**
10	M12x1		10	**797.100.00**
12	M12x1		10	**797.120.00**
12,7	M12x1		10	**797.127.00**

Caratteristiche tecniche:
- Realizzato con acciaio speciale ad alta resistenza
- Rettifica di precisione su tutte le superfici da accoppiare.

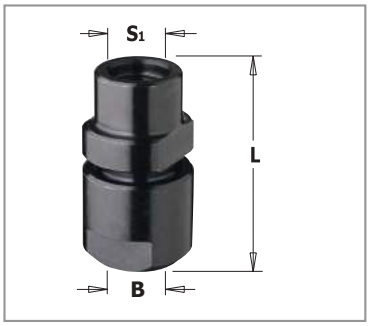

Mandrini portafrese per elettrofresatrici 796

S1 mm	B mm	L mm	Conf. da	CODICE
M10x1,5	6 - 6,35 - 8 - 9,5	38	10	**796.100.00**
M12x1	6 - 6,35 - 8 - 9,5	38	10	**796.000.00**
M12x1	10 - 12 - 12,7	47	10	**796.121.00**

Caratteristiche tecniche:
- Realizzato con acciaio speciale ad alta resistenza
- Rettifica di precisione su tutte le superfici da accoppiare.

Pinze non incluse.



Mandrini portafrese per elettrofresatrici 796.001/002

S mm	Pinza inclusa mm	Per pinza mm	L mm	Conf. da	CODICE
12	8	6 - 6,35 - 8 - 9,5	81	10	**796.002.01**
12	12	10 - 12 - 12,7	88	10	**796.002.00**
12,7	6,35	6 - 6,35 - 8 - 9,5	81	10	**796.001.01**
12,7	12,7	10 - 12 - 12,7	88	10	**796.001.00**

Caratteristiche tecniche:
- Realizzato con acciaio speciale ad alta resistenza
- Rettifica di precisione su tutte le superfici da accoppiare.

Pinza inclusa nel mandrino.

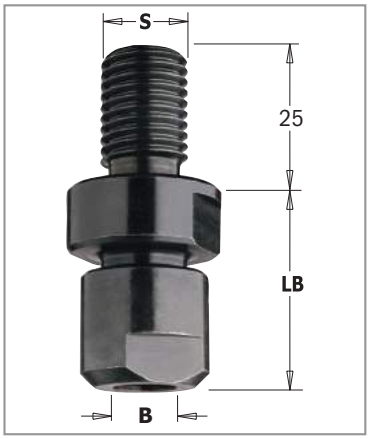

Mandrini portafrese per elettrofresatrici 796

S mm	Per pinza mm	LB mm	Conf. da	CODICE
M14x2	6 - 6,35 - 8 - 9,5	32	10	**796.140.00**
M14x2	10 - 12 - 12,7	38	10	**796.141.00**
M16x2	6 - 6,35 - 8 - 9,5	32	10	**796.160.00**
M16x2	10 - 12 - 12,7	38	10	**796.161.00**

Caratteristiche tecniche:
- Realizzato con acciaio speciale ad alta resistenza
- Rettifica di precisione su tutte le superfici da accoppiare.

Pinze non incluse.



Pinze per mandrini 796 796.500/600

B mm	Conf. da	CODICE	B mm	Conf. da	CODICE
6	10	**796.560.00**	10	10	**796.600.00**
6,35	10	**796.564.00**	12	10	**796.620.00**
8	10	**796.580.00**	12,7	10	**796.627.00**
9,5	10	**796.595.00**			



Riduzioni 798

S mm	S1 mm		Conf. da	CODICE
M10x1,5	M10x1,5		10	**798.101.00**
M10x1,5	M12x1		10	**798.102.00**
M12x1	M10x1,5		10	**798.121.00**
M12x1	M12x1		10	**798.122.00**

Caratteristiche tecniche:
- Realizzato con acciaio speciale ad alta resistenza
- Rettifica di precisione su tutte le superfici da accoppiare.

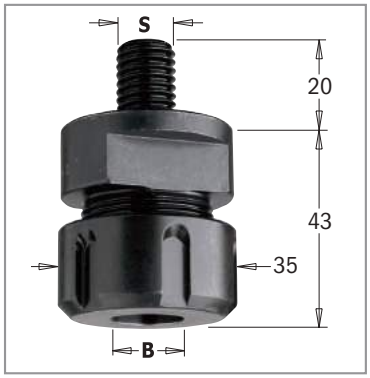

Mandrini portafrese con pinze "ER20" per toupie 796

S mm	Per pinza "ER20" mm	LB mm	Conf. da	CODICE
M12x1,75	3 ~ 12,7	43	10	**796.122.00**
M14x2	3 ~ 12,7	43	10	**796.142.00**
M16x2	3 ~ 12,7	43	10	**796.162.00**

Ricambi: **992.483.03** Ghiera di serraggio M25x1,5mm
991.483.00 Chiave "ER20"

Caratteristiche tecniche:
- Realizzato con acciaio speciale ad alta resistenza
- Rettifica di precisione su tutte le superfici da accoppiare.

Pinze non incluse.

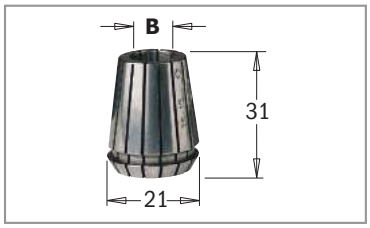

Pinze elastiche "ER20" per mandrini 796.122/142/162 184

B mm	Conf. da	CODICE	B mm	Conf. da	CODICE
3	10	**184.030.20**	8	10	**184.080.20**
5	10	**184.050.20**	10	10	**184.100.20**
6	10	**184.060.20**	12	10	**184.120.20**
6,35	10	**184.064.20**	12,7	10	**184.127.20**

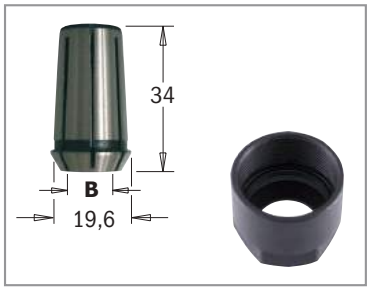

Pinze per macchine CMT1E, CMT2E, DeWalt®, Felisatti®, Fein®, Metabo® 796.8

B mm	Conf. da	CODICE	B mm	Conf. da	CODICE
6	10	**796.860.00**	10	10	**796.900.00**
6,35	10	**796.864.00**	12	10	**796.920.00**
8	10	**796.880.00**	12,7	10	**796.927.00**
9,5	10	**796.895.00**			

Ricambi: **992.100.01** Ghiera di serraggio pinza elastica M22

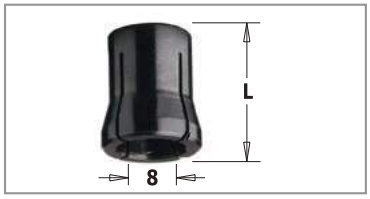

Pinze per macchine Freud®/Casals® 796.780

B mm	L mm	Conf. da	CODICE
8	14	10	**796.780.00**

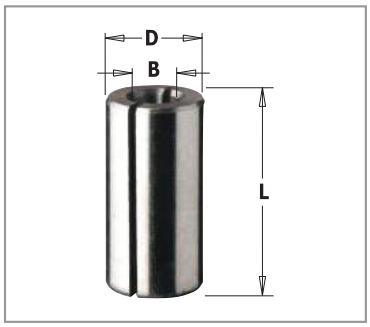

Boccole di maggiorazione per attacchi 799

B mm	D mm	L mm	Conf. da	CODICE	B mm	D mm	L mm	Conf. da	CODICE
6	8	25	10	**799.060.00**	8	10	25	10	**799.280.00**
6	9,5	25	10	**799.160.00**	8	12	25	10	**799.380.00**
6	12	25	10	**799.260.00**	8	12,7	25	10	**799.480.00**
6,35	8	25	10	**799.064.00**	9,5	12,7	25	10	**799.001.00**
6,35	9,5	25	10	**799.164.00**	10	12	25	10	**799.100.00**
6,35	12,7	25	10	**799.264.00**	13	16	45	10	**799.130.00**
8	9,5	25	10	**799.180.00**					

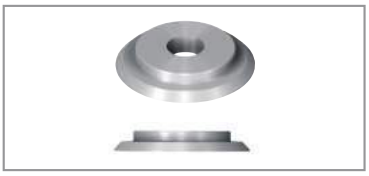

Ghiera filettata per coltello, testa 694.001 — 695.996

Descrizione	Conf. da	Codice
M4 (Ø10x1,6mm)	10	**695.996.01**
M4 (Ø12x1,7mm)	10	**695.996.02**

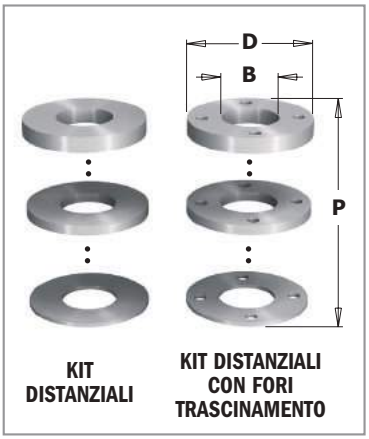

Kit di distanziali — 695.998

Descrizione D x B x P mm	Per testa portacoltelli	Conf. da	Codice	Descrizione D x B x P mm	Per testa portacoltelli	Conf. da	Codice
Kit distanziali				**Kit distanziali con fori trascinamento**			
50x30x9	694.015	10	**695.998.01**	65x30x8	694.001 & 694.015	10	**695.998.21**
50x31,75x9	694.015	10	**695.998.02**	65x31,75x8	694.001 & 694.015	10	**695.998.22**
55x35x9	694.015	10	**695.998.03**	65x35x8	694.001 & 694.015	10	**695.998.23**
60x40x9	694.015	10	**695.998.04**	70x40x8	694.001 & 694.015	10	**695.998.24N**
70x50x9	694.015	10	**695.998.05**	70x50x8	694.001 & 694.015	10	**695.998.25N**
50x30x33	694.005	10	**695.998.11**				
50x31,75x33	694.005	10	**695.998.12**				
55x35x33	694.005	10	**695.998.13**				
60x40x33	694.005	10	**695.998.14**				
70x50x22	694.005	10	**695.998.15**				

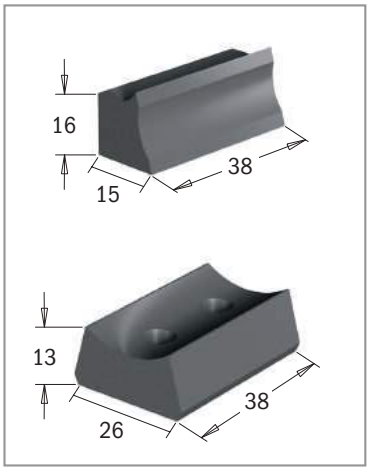

Cuneo — 651-692-693-695

Descrizione	Conf. da	Codice	Descrizione	Conf. da	Codice
Cuneo per testa portacoltelli			31x11x9,5mm	10	**695.999.31**
38x15x16mm	10	**692.999.01**	38x11x9,5mm	10	**695.999.38**
38x22,5x13mm	10	**692.999.02**	39x11x9,5mm	10	**695.999.39**
38x26x13mm	10	**693.999.01**	41x11x9,5mm	10	**695.999.41**
38x28x12,5mm	10	**693.999.02**	42x11x9,5mm	10	**695.999.42**
38x15x16mm (per 695.018)	10	**695.018.01**	46x11x9,5mm	10	**695.999.46**
7x11x9,5mm	10	**695.999.07**	49x11x9,5mm	10	**695.999.49**
16x11x9,5mm	10	**695.999.16**	53x11x9,5mm	10	**695.999.53**
17x11x9,5mm	10	**695.999.17**	**Cuneo per frese con coltellini**		
22x11x9,5mm	10	**695.999.22**	D=8x20mm	10	**651.999.01**
23x11x9,5mm	10	**695.999.23**	D=10-12-12,7x30mm	10	**651.999.02**
23x11x9,5mm	10	**695.999.24**	D=12-12,7x50mm	10	**651.999.03**

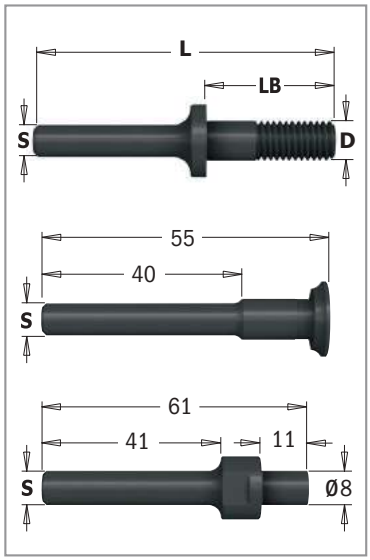

Alberini portafrese — 7/8/924

D mm	LB mm	L mm	Conf. da	Codice S=Ø6mm	Codice S=Ø6,35mm	Codice S=Ø8mm	Codice S=Ø12mm	Codice S=Ø12,7mm
Alberini per frese a disco serie 822								
M8	26	61	10	**724.060.00**	**824.064.00**	**924.080.00**		
M8	40	86	10			**924.083.00**		
M8	26	67,5	10				**924.120.00**	**824.127.00**
M8	40	81	10				**924.128.00**	**824.128.00**
M12	54	97	10				**924.129.00**	**824.129.00**
M8	47	97	10				**924.130.00**	**824.130.00**
M8	29,75	71	10				**924.131.00**	**824.131.00**
M8	35,5	71	10				**924.132.00**	**824.132.00**
M8	23	71	10				**924.133.00**	**824.133.00**
M12	39,5	85	10				**924.134.00**	**824.134.00**
M12	54,5	100	10					**824.135.00**
Alberini per frese a disco con foro svasato serie 823								
		55	10	**724.061.00**	**824.061.00**	**924.081.00**		**824.121.00**
8	11	61	10	**724.062.00**	**824.062.00**	**924.082.00**		**824.122.00**

Indice alfabetico

DESCRIZIONE — PAGINA

A

Accessori da taglio per multifunzione ... 73~77, 83~87
Accessori per levigatura e lucidatura ... 81, 90
Accessori per molatura e intagli ... 78-79, 88-89
Accessori per multifunzione ... 70~72, 82
Accessori per seghe a tazza ... 327
Accessori per sistema di giunzione ... 345
Accessori per taglio e raschiatura ... 80
Albero portalama con attacco cilindrico ... 243
Anelli di battuta Delrin® ... 317
Anelli di riduzione per foro lame ... 40
Attacchi cilindrici per punte intercambiabili ... 302
Attacchi conici per punte intercambiabili ... 303
Attacchi filettati per punte intercambiabili ... 302-303
Attacchi rapidi per punte intercambiabili ... 302

B

Banco morsa da lavoro portatile ... 340
Boccola ad attacco rapido per punte elicoidali ... 284
Borsone professionale portautensili ... 365

C

Calibro digitale per utensili ... 360
Chiave a impronta per ghiera “ER32” ... 239
Chiave a impronta per ghiera “ER40” ... 237
Chiave a settore USAG per ghiera “DIN6388” e “ER40” ... 240
Coltelli con zigrinatura in HSS ... 131
Coltelli per pialla per teste portacoltelli ... 132-133
Coltelli reversibili in HWM ... 134-135
Coltelli reversibili in HWM per piallatrici portatili ... 136
Coltelli sagomati e limitatori ... 116~129
Confronta le lame CMT ... 8
Confronta le punte foratrici ... 279
Confronta le punte per cerniere ... 295
Coppia di coltelli e limitatori (da profilare) ... 130
Coppia di riduzioni per foro ... 130
Corpo fresa coltelli profilati per macchine CNC ... 263
Costruzione di un infisso ... 176

D

Dadi di fissaggio per macchine punto/punto ... 242
Dado e frese a mortasare ... 153
Dima flessibile per fresature curve e ad arco ... 358
Dima per foratura universale ... 352
Disco per allineamento e levigatura ... 40

DESCRIZIONE — PAGINA

E

Elettrofresatrice 1010W con dotazione standard ... 334
Elettrofresatrice 2400W con dotazione standard ... 335
Elettrofresatrice professionale 550W ... 336
Espositore per accessori multifunzione ... 370
Espositore per frese ... 371
Espositore per lame circolari ... 368
Espositore per seghe a tazza ... 373
Espositore per seghetti alternativi e seghe a gattuccio ... 369
Espositori per frese e punte Forstner ... 372
Espositori per punte ad attacco rapido e per macchine foratrici ... 374

F

Ferro per bordatura/impiallacciatura pannelli ... 359
FILE-FREE Frese per rifilare laminati ... 161
Formula 2050: preparato per la pulizia di lame, punte e frese ... 363
Fresa livellatrice con coltellini intercambiabili ... 263
Fresa per intagli a V (90°) ... 184
Fresa per unione a coda di rondine 9° ... 182
Fresa speciale per unione a coda di rondine 15° per travi ... 182
Frese a disco con foro svasato per scanalature laterali ... 171
Frese a disco per rimozione su materiali compositi ... 218
Frese a disco per scanalature laterali e alberini portafrese ... 170
Frese a doppi canali diritti ... 186
Frese a gradino ... 165-166
Frese a mezzo tondo ... 202-203
Frese a raggio concavo ... 192~194
Frese a raggio concavo con coltellini reversibili ... 193
Frese a raggio concavo per materiali compositi ... 215
Frese a raggio convesso ... 189, 191-192
Frese a sfera ... 190
Frese a taglienti combinati per rifilare ... 156-157
Frese a taglienti diritti con coltellini intercambiabili ... 262
Frese a taglienti diritti con coltellini reversibili ... 150-151
Frese a taglienti diritti per canali ... 146
Frese a taglienti diritti per canali, serie corta ... 147
Frese a taglienti diritti per canali, serie lunga ... 145
Frese a taglienti diritti per elettrofresatrici e cavatrici ... 148
Frese a taglienti diritti per laminati con coltellini reversibili ... 150
Frese a taglienti diritti per pantografo ... 259~261
Frese a taglienti diritti per pantografo in HWM micrograna ... 259
Frese a taglienti diritti per pantografo, serie industriale ... 144
Frese a taglienti diritti per rifilare ... 154-155
Frese a taglienti diritti per sede guarnizioni per serramenti ... 156
Frese a taglienti elicoidali negativi ... 245, 249, 251

Indice alfabetico

DESCRIZIONE	PAGINA
Frese a taglienti elicoidali negativi con rompitruciolo	247
Frese a taglienti elicoidali positivi	245, 248, 250
Frese a taglienti elicoidali positivi a raggio convesso	254
Frese a taglienti elicoidali positivi con rompitruciolo	244, 246
Frese a taglienti elicoidali positivi con rompitruciolo per travi lamellari	253
Frese a taglienti elicoidali positivi con rompitruciolo, con smusso a 60°	252
Frese a taglienti elicoidali positivi e negativi	244
Frese a taglienti elicoidali positivi per serrature	252
Frese CNC per scanalature a V, decorazioni e folding	264
Frese con coltellini e cuscinetto in Delrin® per rifilare materiali compositi	221
Frese con coltellini intercambiabili con rompitruciolo	253
Frese con cuscinetto in Delrin® per rifilare materiali compositi	221
Frese con profilo orizzontale per antine	212
Frese con profilo verticale per antine	208
Frese elicoidali	142-143
Frese elicoidali in diamante policristallino per Nesting	255
Frese elicoidali per alluminio e PVC HSS 5%co monotagliente positivo	149
Frese elicoidali per rifilare con doppio cuscinetto	160
Frese in policristallino a tagliente assiale	258
Frese in policristallino a tagliente diritto	258
Frese in policristallino a taglienti assiali	256-257
Frese in policristallino a taglienti assiali 20°	256
Frese in policristallino a taglienti assiali 40° per sgrossatura	254
Frese in policristallino a taglienti assiali 45°	257
Frese in policristallino a taglienti elicoidali	255
Frese laser point	185
Frese livellatrice con coltellini intercambiabili	262
Frese multiprofilo	204
Frese per alloggiamento cerniere	153
Frese per antine con controprofilo	213
Frese per bordi di tavolo e corrimano	208
Frese per bordo salvagoccia su materiali compositi	219
Frese per canali arrotondati su materiali compositi	220
Frese per cassetti	175
Frese per cornici	205
Frese per forare e rifilare a taglienti diritti con coltellini reversibili	151
Frese per forare e rifilare con guida	163
Frese per giunzioni parallele	174
Frese per giunzioni su materiali compositi	219
Frese per incastri ad angolo retto	173
Frese per intarsi su materiali compositi	220
Frese per lettere (60°)	183
Frese per macchine Festool® modello Domino® 313	
Frese per maniglie	207
Frese per mortasare	152
Frese per pannelli, montanti e traverse	214
Frese per pavimenti in legno	168
Frese per rifilare	158, 161
Frese per rifilare a taglienti assiali	159, 162
Frese per rifilare con taglienti in policristallino	159
Frese per rifilare e scanalare a “V”	163
Frese per rifilare laminati 3in1	160
Frese per rifilare multifunzione	162
Frese per rivestimenti in legno	177, 201
Frese per scanalature	185
Frese per scanalature a “T”	167
Frese per scanalature a “V” con coltelli reversibili (90°)	186
Frese per scanalature per viti a testa svasata	168
Frese per serrature	167
Frese per smussare	187-188
Frese per smussare a raggio concavo per materiali compositi	216
Frese per smussare con coltellini intercambiabili	264
Frese per smussare con coltellini reversibili	187
Frese per smussare e rifilare	157
Frese per smussare materiali compositi	217
Frese per smussare profilate per materiale compositi	216
Frese per unione a coda di rondine	180-181
Frese per unione a dente	178
Frese per vasellame in legno	183
Frese professionali per incastri	178
Frese profilate	196~199, 206
Frese profilate a raggio concavo	195
Frese profilate per ante e finestre	177
Frese raggio concavo con smusso 45°	201
Frese regolabili per doppio raggio concavo	200
Frese regolabili per raggio concavo e smusso	200
Frese triplo raggio per materiali compositi	215

G

Ghiera di serraggio pinza “DIN6388”	240
Ghiera per mandrini a pinze elastiche “ER32”	239
Ghiera per mandrini a pinze elastiche “ER40”	237
Giunzioni per morse con riga graduata (optional)	342
Goniometro digitale	361
Guarnizioni per l’allineamento dei pannelli	228
Guida alla fresatura	141
Guida per l’utilizzo di seghetti alternativi	52

I

Indice lame	41~48
Intestatore per bordi	359

DESCRIZIONE PAGINA

K

Kinetic Dust Extractor ... 236
Kit CMT per intarsi ... 357
Kit di boccole guida ... 357
Kit di frese a disco per scanalature laterali ... 169
Kit di frese a gradino ... 166

L

L'ABC della costruzione di un'antina ... 210
Lama circolare per Lamello® mini-spot ... 39
Lame a dente trapezoidale negativo per laminati e truciolari serie XTreme ... 19
Lame a dente trapezoidale positivo cromate e silenziate ... 18
Lame a dente trapezoidale positivo per laminati e truciolari serie industriale ... 19
Lame a denti alternati cromate e silenziate ... 14
Lame con limitatore per l'edilizia ... 11
Lame con limitatore per taglio lungo vena serie industriale ... 11
Lame Contractor in confezione Combopack ... 36
Lame Contractor in confezione masterpack ... 36
Lame cromate e silenziate per bilaminati serie industriale ... 17
Lame cromate e silenziate per melaminici e laminati serie industriale ... 15
Lame incisore a denti conici cromate ... 24
Lame incisore a denti conici in diamante policristallino serie XTreme ... 22
Lame incisore a denti conici serie industriale ... 24
Lame incisore regolabili cromate ... 23
Lame incisore regolabili serie industriale ... 23
Lame industriali per acciaio inossidabile ... 28
Lame ITK-Plus® a spessore sottile per taglio di precisione ... 31
Lame ITK-Plus® a spessore sottile per taglio lungo e traverso vena ... 30
Lame ITK-Plus® a spessore sottile per taglio lungo vena ... 30
Lame ITK-Plus® a spessore sottile per taglio traverso vena ... 31
Lame ITK-Plus® per macchine portatili a batteria ... 32
Lame per bilaminati e rivestimenti plastici serie industriale ... 16
Lame per bilaminati e rivestimenti plastici serie industriale ... 17
Lame per decespugliatori ... 32
Lame per incastri ... 39
Lame per incastri per Lamello® ... 38
Lame per incastri serie industriale ... 38
Lame per macchine portatili ... 49-50
Lame per macchine sezionatrici serie industriale ... 25
Lame per materiali abrasivi e compositi serie industriale ... 29
Lame per materiali duri e abrasivi in diamante ... 33
Lame per materiali non ferrosi e plastici serie industriale ... 26
Lame per materiali non ferrosi, plastici e laminati serie industriale ... 27
Lame per melaminici e laminati serie industriale ... 15
Lame per melaminici e laminati, lunga durata serie XTreme ... 18

DESCRIZIONE PAGINA

Lame per multi materiali ... 20-21
Lame per plexiglass e plastica serie industriale ... 29
Lame per seghe a gattuccio ... 62~68
Lame per seghetti alternativi ... 53~57
Lame per taglio di cornici serie XTreme ... 13
Lame per taglio di materiali ferrosi serie industriale ... 28
Lame per taglio di precisione per macchine portatili ... 35
Lame per taglio di precisione serie industriale ... 13
Lame per taglio di super precisione serie XTreme ... 16
Lame per taglio lungo e traverso vena per macchine portatili ... 34
Lame per taglio lungo vena per macchine portatili ... 33
Lame per taglio traverso vena serie industriale ... 12
Lame trapezoidali in diamante policristallino serie XTreme ... 22

M

Mandrini a pinze biconiche con attacco conico MK2 ... 243
Mandrini a pinze elastiche "DIN6388" attacco HSK-F63 ... 240
Mandrini a pinze elastiche "ER32" attacco cilindrico Ø25mm ... 239
Mandrini a pinze elastiche "ER32" attacco conico HSK ... 238
Mandrini a pinze elastiche "ER32" attacco conico ISO30 ... 238
Mandrini a pinze elastiche "ER32" attacco conico MK2/MK3 ... 239
Mandrini a pinze elastiche "ER40" attacco conico HSK ... 237
Mandrini a pinze elastiche "ER40" attacco conico ISO30 ... 237
Mandrini per punte ad attacco rapido per macchine foratrici ... 276~278
Mandrini portafresa ... 242
Mandrini portafrese per pinze "ER20" per toupie ... 130
Mandrino ad attacco rapido per punte elicoidali ... 284
Matita per falegnami ... 365
Maxi fresa a gradino ... 165
Maxi set di frese a gradino ... 164
Metro pieghevole ... 365
Mini espositore da banco per utensili ... 375
Misuratore digitale di umidità ... 360
Mola per affilatura punte con incisori rinforzati ... 280
Morsa di sicurezza per lavorazione di piccoli pezzi ... 341
Morse professionali con riga graduata ... 342
Multifunzione oscillante 300W ... 337
Multilama con limitatore serie industriale ... 9
Multilama con rasanti a spessore maggiorato serie industriale ... 10
Multilama con rasanti a spessore sottile serie industriale ... 10
Multilama con rasanti serie industriale ... 9

O

Organizer ... 356

DESCRIZIONE PAGINA

P

Pietre diamantate per affilatura ... 362
Pinza elastica biconica “DIN6388” ... 240
Pinze biconiche per mandrini 123 ... 243
Pinze elastiche “DIN6499” ... 241
Pinze elastiche “ER20” per mandrini 796.122/142/162 ... 130
Punte a forare per cavatrici ... 270
Punte a mortasare e forare per cavatrici ... 270
Punte a mortasare per bedanatrici ... 307
Punte a mortasare per cavatrici ... 271
Punte a taglienti diritti ambidestri per mortasare ... 272~274
Punte a taglienti diritti per mortasare con rompitruciolo ... 268
Punte a taglienti elicoidali per mortasare con rompitruciolo ... 269
Punte a taglienti inclinati per mortasatrici oscillanti ... 274
Punte ad attacco cilindrico per cerniere ... 304~307
Punte ad attacco cilindrico tipo Forstner ... 310
Punte ad attacco filettato con foratrici ... 300
Punte ad attacco filettato con svasatore per foratrici ... 298-299
Punte ad attacco filettato per foratrici ... 298-299
Punte ad attacco rapido con svasatore per foratrici ... 291
Punte ad attacco rapido con svasatore per fori passanti ... 291
Punte ad attacco rapido in HW micrograna per foratrici ... 282
Punte ad attacco rapido in HWM micrograna per foratrici ... 279-280
Punte ad attacco rapido in policristallino per cerniere per rompitruciolo ... 295
Punte ad attacco rapido per cerniere per foratrici ... 296-297
Punte ad attacco rapido per cerniere per foratrici con rompitruciolo ... 296
Punte ad attacco rapido per foratrici ... 286~290
Punte ad attacco rapido per foratrici in HW micrograna per fori passanti ... 283
Punte ad attacco rapido per foratrici in HWM micrograna per fori passanti ... 281
Punte ad attacco rapido per fori ciechi per macchine Mafell® ed elettrofresatrici ... 313
Punte ad attacco rapido per fori passanti per foratrici ... 292-293
Punte elicoidali ... 314-315
Punte elicoidali ad attacco cilindrico ... 312
Punte elicoidali ad attacco esagonale ... 312
Punte elicoidali con svasatore per giunzioni con viti autofilettanti ... 319
Punte elicoidali per cerniere ANUBA® ... 315
Punte elicoidali per fori ciechi ... 285
Punte elicoidali per fori passanti 120° ... 285
Punte elicoidali per fori passanti 60° ... 285
Punte elicoidali per mortasare con rompitruciolo ... 271
Punte intercambiabili con attacco filettato ... 303
Punte per foratrici in HWM micrograna, ambidestre ... 281
Punte per perni ... 308
Punte per rosoni ... 311
Punte per trafilare ... 308

DESCRIZIONE PAGINA

R

Ricambi & Accessori ... 376~380
Ricambi per mandrini portafresa ... 242
Rifilatore doppio per bordi ... 359

S

Scorrilegno: evita l’adesione con la resina ... 363
Seghe a tazza con denti in bimetallo ... 328-329
Seghe a tazza diamantate ... 330-331
Seghe a tazza multiuso ... 324-325
Seghe a tazza multiuso con svasatore per bordi ... 327
Seghe a tazza multiuso serie lunga ... 326
Set 2 teste portacoltelli per raggi convessi e smussi a 45° ... 99
Set 5 punte ad attacco cilindrico per cerniere ... 304
Set 5 punte ad attacco cilindrico per cerniere ... 305
Set completo CMT per cucina ... 228
Set completo per antine in MDF ... 266-267
Set completo per decorazioni su MDF ... 265
Set con 6 punte diritte per mortasare ... 268
Set con 6 punte elicoidali per mortasare ... 269
Set di 12 frese ... 224
Set di 13 frese ... 224
Set di 13 frese a coda di rondine e a taglienti diritti ... 223
Set di 15 frese ... 222
Set di 2 teste portacoltelli per incastri regolabili ... 97
Set di 26 frese ... 222
Set di 3 frese a raggio concavo ... 194
Set di 3 frese a raggio convesso ... 190-191
Set di 3 frese per ante e porte in vetro ... 225
Set di 3 frese per cucina ... 229
Set di 3 frese per porte ... 226
Set di 3 frese per sede guarnizioni per serramenti ... 225
Set di 3 teste portacoltelli per antine e portoncini ... 110-111
Set di 3 teste portacoltelli per incastri regolabili ... 96
Set di 5 frese a taglienti diritti e profilate ... 233
Set di 5 frese con coltellini reversibili ... 232
Set di 5 frese elicoidali ... 232
Set di 5 frese per smussare ... 188
Set di 6 frese profilate ... 226
Set di 8 frese a coda di rondine e a taglienti diritti ... 223
Set di 8 punte per perni e cerniere ... 309
Set di accessori per multifunzione ... 91
Set di allineatori magnetici per coltelli pialla ... 131
Set di dime per fresature fino a 12 raggi (da 3mm a 25mm) ... 358
Set di frese a disco per scanalature ... 233

DESCRIZIONE	PAGINA
Set di frese a disco per tenoni e incastri	227
Set di frese per antine	229-230
Set di frese per giunzioni a “V”	176, 179
Set di frese per giunzioni snodabili	172
Set di frese per incastri a “dente e canale”	169
Set di frese per incastri a 22,5°	172
Set di frese per incastri maschio/femmina	209, 211
Set di frese per porte	227
Set di frese per rifilare	158
Set di frese per riparazioni su materiali compositi	218
Set di frese per scanalature multistrato	146
Set di frese profilate per ante e finestre	206
Set di frese regolabili per tenoni ed incastri	231
Set di lame per incastri	37
Set di punte ad attacco cilindrico tipo Forstner	310
Set di punte elicoidali	314
Set di supporti per piani di lavoro	350
Set multiprofilo per antine con limitatore	115
Set multiprofilo per antine senza limitatore	114
Set per foratura 45°	317
Set per foratura 90°	317
Sistema di bordatura CMT	203
Sistema di giunzione per piani da cucina	347
Sistema di giunzione Pocket-Pro™	351
Sistema di giunzione universale per incastri	344
Sistema di precisione regolabile per canali	343
Sistema per archi ed elissi	346
Sistema per foratura universale interasse 32mm	353
Sistema per intagli 3D Carver	354~356
Sistema per vassoi	364
Sistema universale per foratura cerniere e cremonesi	348-349
Smontaconi universale per mandrini	243
Stabilizzatore per lame	40
Svasatore ad attacco cilindrico, foro cieco svasato 90°	319
Svasatore portapunta 45° ad attacco cilindrico	318
Svasatore portapunta ad attacco cilindrico	316
Svasatore portapunta ad attacco filettato	316
Svasatore portapunta piano ad attacco cilindrico	318
Svasatore portapunta regolabile	316
Svasatori per punte elicoidali	294

T

Taglierina per laminati e impiallacciati	359
Tavolo Industrio per elettrofresatrice	339
Tavolo professionale per elettrofresatrice	338
Testa per antine con profilo orizzontale	108
Testa portacoltelli con limitatori	113
Testa portacoltelli con multiraggio concavo	102-103
Testa portacoltelli con multiraggio concavo e convesso	104
Testa portacoltelli elicoidale per incastri e levigatura	98
Testa portacoltelli per antine, profilo e controprofilo	112
Testa portacoltelli per battute	94
Testa portacoltelli per battute e profili da 40mm	95
Testa portacoltelli per giunzioni ad angolo retto	107
Testa portacoltelli per giunzioni parallele	106
Testa portacoltelli per giunzioni professionali	105
Testa portacoltelli per smussare a 45°	100
Testa portacoltelli per smussare regolabile	101
Testa portacoltelli professionale per antine	109
Testa portacoltelli regolabili professionali per smussare	101
Testa portacoltelli senza limitatori	113
Testina per cerniere per macchine foratrici	350
Testina portapunte System 32	350
Tirante per mandrini ISO30	242

U

Utilizzo delle lame per seghe a gattuccio	60-61

Indice numerico

CODICE	PAGINA
01.02	280
03.00.0002	372
03.00.0030	368
03.00.0038	368~370, 373
03.00.0042	371, 374
03.00.0043	375
03.51	356
03.53.0011-X24	368~373
03.53.0012-X24	368~370, 375
03.53.0013-X24	373
03.53.0014-X12	375
03.53.0017	371, 374
03.53.0109	371, 374
03.54.0084	368~371 373-374
03.54.0087	368~371 373-374
03.54.0089	371, 374
102	268
103	272
104	273
105	273
106	274
107	274
112	260
113	260
123	243
124	243
140	257
141	258
142	256
143	255
145	254
160	269
161	269, 271
163	271
164	270
166	270
167	270
170	148
171	148
172	268
173	148
174	144, 259
175	261
176	261
177	144, 261
179	272
180	148
181	148
182	148
183	243
183.000	238
183.100	238
183.200	237
183.201	236
183.210	237
183.211	236
183.220	237
183.221	236
183.250	237
183.251	237
183.260	242
183.300	237
183.310	236
183.320	240
183.360	242
183.400	238
183.410	243
184	130, 241, 379
185	240
188	149
189	149
190	142, 244
190B	160
191	143, 232, 250
191.143	252
191.163	252
191.635	156
191B	160
192	143, 232, 251
192B	160
193	248
194	249
195	246, 252-253
195.143	252
195.163	252
196	247
197	244
198	142, 245
199	189, 254
222	29
223	29
226	28, 32
230	37
235	20-21
236	33
237	22
238	22
240	38-39
240.004.04	39
241	38
271	30, 32
272	31-32
273	31
274	16
277	10
278	9
279	9
280	10
281	18-19, 25, 35
282	25
283	15
284	26
285	11~14, 34-35
285.5	13
286	11
287	16-17
288	24
289	23
290	11, 33
291	12, 34
292	35
293	11
294	12-13
295	12, 18
296	27
297	27
298	32
299	40
299.10	40
299.11	40
301	276
302	276
303	276
304	276
305	277
306	288
307	288
308	289
309	289
310	286
310.21/22	280
310.41/42	282
311	287
311.21/22	280
311.41/42	282
311.71/72	279
312	313
313	292
313.41/42	283
314	292
314.21/22	281
314.41/42	283
315	294
316	294
317	295~297
317C	296
325	299
327	299
329	299
330	299
332	298
334	298
336	298
337	298
338	299
339	299
340	299
341	298
342	298
343	298
344	300
346	300
350	316
351	316
352	300
353	300
358	277
359	277
360.001	277
360.101	278
360.201	278
360.301	278
360.401	278
361	286
362	287
363	285
364	284
365	284
366	292
367	293
368	293
369	295~297
369C	296
370	297
372	290
373	290
374	293
375	293
376	291
377	291
378	291
380	313
381	293
382	281
392	307
500.001.08	309
500.002.08	309

CODICE	PAGINA
500.003.08	309
501	303
503	303
506	302
509	302
511	302
512	304-305
512.001.00	305
513	306
514	306
515	315, 318-319
515A	317
516	315
517	314
521	318-319
521.001	316
521.001.01	304
521A	317
522	182
523	182
529	308
530	308
531	311
532	302
533	302
534	303
535	312
537	310
537.000.04	310
537.000.05	310
537.000.07	310
537.000.12	310
537.000.16	310
540	312
541	312, 317, 376-377
542	312
542.100.51	326
543	307
550	324-325
550-DB1	325
550-EX1	327
550-EX2	327
550-HS1	325
550-HS2	325
550-HS2XL	327
550-HW1	325
550-HW2	325
550-HW2XL	327
550-SDS1	327
550-SDS2	327
550CS	327
551	328-329
551-HS1	329
551-HS2	329
551-HS2XL	327
552	330-331
552-DD1	331
552-DD2	331
552-WAX	331
553	326
553-CP2	326
553-HW10	326
600.005.01	232
615.004.01	266-267
616.001.01	265
616.200	265
651	150, 380
652	150
652B	155
653	151, 262
654	151
655	151
656	155
657.1	161
657.9	161
657B	162
658	187
659	187
660	166
660.9	165
661.11	193
661.41	193
662	253
663	262-263
663.101	264
663.201	264
663.301	263
664	182
665	186
690	116~130
691	116~130
692	113-114, 380
693	113, 115
693	380
694.001	96
694.002	100
694.003	102
694.004	103
694.005	99
694.007	104
694.008	105
694.009	106
694.011	107
694.012	108
694.013	109
694.014	112
694.015	110-111
694.017	101
694.018	101
694.019	98
694.020	95
694.021	97
694.022	97
694.100	94
695	380
695.996	380
695.998	380
699	130
700.001	222
700.003	222
700.005.03	233
700.084.00	372
700.300.00L	371
701	152
701B	152
702	153
703	187
704	187
705	187
706	158-159
707	157, 160
709	157
710	157
711	146-147, 154
711.031	156
711B	154
712	145
712.030	156
712.040	156
712B	154
713.001	156
714	189
714B	189
715	184
715B	184
716	163
716.061	163
718	180-181
718B	180-181
721	156
722A	170
724	170-171, 380
727	192
735	165-166
736	188
737	191
738	194, 215
739	193
740	198
741	198
742	157
743	157
744	198
745	198
746	199
747	199
748	197
748B	197
749	183
750	167
751	183
751B	183
753	163
754	202
755	175
758	185
759	199
760	199
761	202
762	203
763	192
764	192
765	195
765.1	197
765.4	196
765B	196
790	134~136
791	376
791.703	166
792	132
793	131
795	133
796	130, 378-379
796.001	378
796.002	378
796.500	378
796.600	378
796.780	379
796.8	379
797	378
798	379
799	379
800.001	222
800.005.01	233
800.500	223
800.501	223
800.503	224
800.504	226
800.505	224
800.506	169
800.509	228
800.510	228

Indice numerico

CODICE	PAGINA
800.511	228
800.512	229
800.513	229
800.514	229
800.515	230
800.516	229
800.517	229
800.518	229
800.519	223
800.520	230
800.521	229
800.522	229
800.524	230
800.525	225
800.527	226
800.606	178
800.616	178
800.622	200
800.623	200
800.624	231
800.625	231
800.626	169
800.627	227
800.628	227
801	152
801B	152
806	158-159
806B	162
807	157, 160-161
809	157
811	146-147, 154
811B	154
812	145
812.032	156
812B	154
813	168
813.001	156
814	189-190
814B	189
815	184
815B	184
816	163
818	180-181
818B	180-181
821	156
822.023B	168
822.024B	168
822.033B	218
822A	170
822B	170
823	171
823.001	233
823B	171
824	170-171, 380
827	192
835	165-166
835.503	164
835.990	164
836	188
837	191
838	194
839	193
840	198
841	198
842	157
843	157
844	198
845	198
846	199
847	199
848	197
848B	197
849	183
849B	183
850	167
850.6	167
851	183
851B	183
852	153
852B	153
853	163
854	202
855	172, 175, 207
855.3	177
855.501	174
855.503	173
855.504	173
855.506	179
855.510	179
855.604	207
855.606	207
855.701	172
855.8	206
855.801	176
855.802	177
855.803	225
855.806	227
855.8B	206
855.901	205
855.902	205
856.501	205
856.601	208
856.701	208
856.702	208
856.8	204
856.851	203
856.852	203
857	188
858	185
859	199
860	199
861	202
861.6	201
862	203
863	192
864	192
865	195
865.1	197
865.4	196
865.9	195
865B	196
866.501	217
866.601	216
866.602	216
867.5B	206
867.6B	206
868	190
870	214
880.5	215
880.511	220
880.512	220
880.513	220
880.521	215
880.531	219
880.541	216
880.542	216
880.551	217
880.56	221
880.57	221
881.501	219
881.511	220
881.512	220
881.521	217
881.531	219
881.541	218
890	212
890.5	213
890.6	208
891	209, 211
891.517	209
891.521	211
899	357
900.001	222
900.003	222
900.005.01	233
900.005.03	233
900.021.00	371
900.024	230
900.025	225
900.084.00	372
900.300.00L	371
900.506	169
900.509	228
900.510	228
900.511	228
900.512	229
900.513	229
900.514	229
900.516	229
900.517	229
900.518	229
900.521	229
900.522	229
900.527	226
900.606	178
900.616	178
900.622	200
900.623	200
900.624	231
900.625	231
900.626	169
900.627	227
900.628	227
901	152
901B	152
902	153
903	187
904	187
905	187
906	158-159
906B	162
907	160-161
909	157
910	157
911	146-147
911	154
911B	154
912	145
912B	154
913	168
914	189
914B	189
915	184-185
915B	184
916	163
918	180-181
921	156
922.033B	218
922A	170
922B	170
923.001	233
923A	171
924	170-171, 380
927	192

CODICE	PAGINA
935	165-166
935.503	164
935.990	164
936	188
937	191
938	194, 215
939	193
940	198
941	198
944	198
945	198
946	199
947	199
948	197
948B	197
949	183
949B	183
950	167
950.6	167
951	183
953	163
954	201-202
955	172, 175, 207
955.3	177
955.302	177
955.501	174
955.503	173
955.504	173
955.506	179
955.510	179
955.604	207
955.701	172
955.8	206
955.801	176
955.803	225
955.806	227
955.8B	206
955.901	205
955.902	205
956.501	205
956.601	208
956.701	208
956.702	208

CODICE	PAGINA
956.8	204
956.851	203
956.852	203
957	188
958	185
959	199
960	199
961	202
961.6	201
963	192
964	192
965	186, 195
965.1	197
965.4	196
965.9	195
965B	196
966.501	217
966.601	216
966.602	216
967.5B	206
967.6B	206
968	190
970	214
980.5	215
980.511	220
980.512	220
980.513	220
980.521	215
980.531	219
980.541	216
980.542	216
980.551	217
980.56	221
980.57	221
981.501	219
981.511	220
981.512	220
981.521	217
981.531	219
981.541	218
990	212, 377
990.0	377
990.088	278

CODICE	PAGINA
990.5	213
990.6	208
991	209, 211
991	377
991.183	239
991.184	236
991.283	240
991.517	209
991.521	211
992	236
992.183	238
992.283	240
992.383	236
993.0	242
998	363
999.100.11	338
999.110.00	338
999.500.01	339
BAG-001	365
BBS-001	350
BTS-002	364
CMT-TGA	357
CMT10	336
CMT11	337
CMT200	340
CMT300	344-345
CMT3000	346
CMT333	348-349
CMT333-325	350
CMT334	350
CMT650	347
CMT656	353
CMT792	131
CMT7E	335
CMT8E	334
CMT900	352
DAF-001	361
DAG-001	361
DET-001	359
DET-002	359

CODICE	PAGINA
DET-003	359
DET-004	359
DHG-001	360
DMM-001	360
DSS	362
FR2M	365
IMBALL0143	369
JS1025VF	67
JS1110VF	65
JS1111DF	65
JS1111K	62
JS1120CF	68
JS1122AF	66
JS1122BF	67
JS1122EF	66
JS1122HF	63
JS1122VF	64
JS1125VF	67
JS1210VF	65
JS1222VF	64
JS1225VF	68
JS123XF	67
JS1243HM	68
JS1411DF	65
JS1531L	62
JS1617K	62
JS2243HM	68
JS2345X	63
JS3456XF	63
JS610VF	65
JS611DV	64
JS617K	62
JS641HM	66
JS644D	62
JS711DF	64
JS725VFR	63
JS920CF	68
JS922AF	66
JS922BF	67
JS922EF	66

CODICE	PAGINA
JS922HF	63
JS922VF	64
JS925VF	67
JT016	57
JT101AO	54
JT101B	54
JT101BIF	55
JT101BR	54
JT101D	55
JT111C	53
JT118A	56
JT118B	56
JT119BO	53
JT123X	56
JT127D	56
JT141HM	57
JT144D	53
JT218A	56
JT234X	55
JT244D	53
JT244DDC	53
JT301CD	55
JT318VF	55
JT341HM	57
JT344D	54
JT718BF	56
JT744D	54
K	36
OMA30	81, 90
OMA30000	81, 90
OMF001	79
OMF002	79
OMF106	73
OMF113	73
OMF114	78
OMF118	78
OMF125	78
OMF126	74
OMF133	74
OMF136	81

Indice numerico

CODICE	PAGINA
OMF157	77
OMF160	76
OMF165	80
OMF174	73
OMF183	76
OMF184	75
OMF198	74
OMF205	75
OMF206	75
OMF221	76
OMF222	77
OMF223	77
OMF226	80
OMF243	79
OMF245	80
OMM-X33	91
OMM-X37	91
OMM01	83
OMM02	83
OMM03	83
OMM04	84
OMM05	84
OMM06	84
OMM07	84
OMM08	84
OMM09	85
OMM10	85
OMM11	85
OMM12	85
OMM13	86
OMM14	86
OMM15	86
OMM16	86
OMM17	87
OMM18	87
OMM19	87
OMM20	87
OMM21	88
OMM22	88
OMM23	88
OMM24	88
OMM25	89
OMM26	89
OMM27	89
OMM28	89
OMM29	90
OMM30	90
OMS01	83
OMS02	83
OMS03	83
OMS04	84
OMS05	84
OMS06	84
OMS07	84
OMS08	84
OMS09	85
OMS10	85
OMS11	85
OMS12	85
OMS13	86
OMS14	86
OMS15	86
OMS16	86
OMS17	87
OMS18	87
OMS19	87
OMS20	87
OMS21	88
OMS22	88
OMS23	88
OMS24	88
OMS27	89
OMS29	90
OMS30	90
PCL-1	365
PGC	342
PGD-1	343
PNL	228
PPJ-002	351
PTC-1	341
RCS	354~356
TMP	358
TMP-R12	358

Lame

SEMPRE controllare attentamente che tutte le lame non presentino danni o difetti prima del loro utilizzo. Non utilizzare lame che abbiano denti danneggiati o mancanti.
SEMPRE indossare occhiali e cuffie protettive per le orecchie durante l'utilizzo.
SEMPRE leggere attentamente il manuale del produttore e le istruzioni di utilizzo prima di qualsiasi uso.
SEMPRE utilizzare una guida di battuta ed un cuneo separatore durante l'utilizzo di lame sul tavolo da lavoro. Mai realizzare lavori di taglio a mano libera
SEMPRE utilizzare pressori di bloccaggio o di fissaggio, in particolare nel caso di lavori su pezzi di legno di dimensioni ridotte o stretti.
SEMPRE accertarsi che la corrente elettrica sia disinserita prima di pulire o sistemare la vostra lama o comunque prima di effettuare qualsiasi cambiamento su di essa.
SEMPRE tenere i vostri utensili ben affilati, puliti e riposti in luogo sicuro onde evitare rotture o incidenti che possano compromettere l'effettiva durata di vita dell'utensile.
SEMPRE lavorate i vostri pezzi spingendoli contro il movimento di rotazione delle lame su seghe da banco.
SEMPRE assicurarsi che il blocco in lavorazione sia completamente appoggiato prima e dopo il taglio.

MAI rimuovere le protezioni da radiali e troncatrici.
MAI rimuovere il cuneo separatore, le guide o i sistemi anti-contraccolpo dal tavolo da lavoro.
MAI utilizzare utensili rovinati o danneggiati.
MAI utilizzare lame con denti scheggiati o mancanti.
MAI forzare la lavorazione durante un'operazione di taglio.
MAI cambiare la lama installata su macchina prima di staccare la presa di corrente.
MAI apportare aggiustamenti o cambiamenti mentre la lama viene utilizzata.



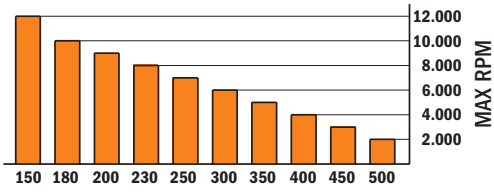

Teste portacoltelli

SEMPRE controllate attentamente che le lame non presentino danni o difetti prima del loro utilizzo.
SEMPRE indossate occhiali e cuffie di protezione durante l'utilizzo.
SEMPRE leggete attentamente il manuale del produttore e le istruzioni di utilizzo prima dell'uso.
SEMPRE utilizzate le protezioni fornite assieme alla testa.
SEMPRE utilizzate la testa con una guida. Non effettuate tagli a mano libera.
SEMPRE utilizzate pressori di bloccaggio o di fissaggio, in particolare nel caso di lavori su pezzi di dimensioni ridotte o stretti.
SEMPRE scollegate la testa dalla corrente elettrica prima di pulire o sistemare l'utensile e prima di ogni altra eventuale operazione sulle lame.
SEMPRE assicuratevi che il dado dell'albero del motore sia stretto prima di collegare l'utensile alla corrente.
SEMPRE controllate che i coltelli siano inseriti correttamente nelle teste con coltelli intercambiabili.
SEMPRE tenete i vostri utensili ben affilati, puliti e riposti in luogo sicuro onde evitare rotture o incidenti che possano compromettere l'effettiva durata di vita dell'utensile.
SEMPRE lavorate il vostro blocco spingendolo contro il movimento di rotazione dei coltelli.
SEMPRE assicuratevi che il blocco in lavorazione sia completamente appoggiato prima e dopo il taglio.

MAI togliere le protezioni o qualsiasi altro dispositivo prima e dopo il taglio.
MAI utilizzare coltelli rovinati o difettosi.
MAI forzare la lavorazione o sovraccaricare l'utensile.
MAI cambiare lama, coltelli e apportare aggiustamenti quando l'utensile è collegato alla corrente elettrica.
MAI regolare l'utensile mentre la lama è in movimento.



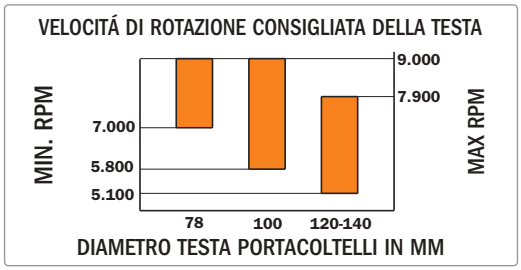

Frese

SEMPRE prima di utilizzarli, assicuratevi che i vostri utensili non siano difettosi.
SEMPRE indossate occhiali e cuffie di protezione durante l'utilizzo.
SEMPRE leggete attentamente il manuale del produttore e le istruzioni di utilizza prima dell'uso.
SEMPRE assicuratevi che almeno il 75% dell'attacco sia propriamente inserito nella pinza della fresatrice.
SEMPRE quando è possibile utilizzate gli anelli guida per ridurre le flessioni laterali della fresa.
SEMPRE utilizzate una guida quando lavorate sul tavolo da fresatura.
SEMPRE riducete la velocità della fresatrice quando lavorate con frese di diametro grande.
SEMPRE regolate sempre la guida così che ci sia sempre spazio tra il cuscinetto e il pezzo lavorato.
SEMPRE rimuovete i residui del materiale lavorato (superiore in quantità a 10mm) in più di una passata.
SEMPRE tenete i vostri utensili affilati, puliti e conservateli in un luogo sicuro per evitare rotture accidentali e garantire una lunga durata di vita degli stessi.

MAI utilizzare utensili difettosi, nemmeno se sospettate che lo siano.
MAI forzare l'utensile dentro la pinza completamente. Lasciate almeno 3,2mm (1/8") di spazio dal fondo.
MAI forzare l'utensile dentro la fresatrice o sovraccaricare quest'ultima.



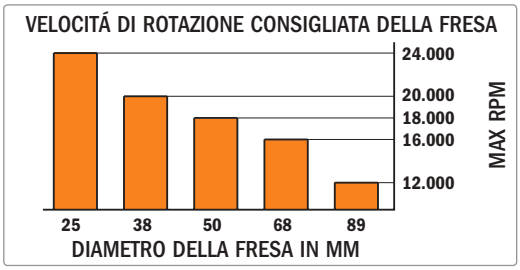

Tabella di conversione

Pollici Decimali	Pollici (Frazioni) (x)						Millimetri					
	1/64	1/32	1/16	1/8	1/4	1/2	mm	1" + (x)	2" + (x)	3" + (x)	4" + (x)	5" + (x)
								25.400	50.800	76.200	101.600	127.000
0.015625	1/64						0.397	25.797	51.197	76.597	101.997	127.397
0.031250		1/32					0.794	26.194	51.595	76.994	102.394	127.794
0.046875	3/64						1.191	26.591	51.991	77.391	102.791	128.191
0.062500			1/16				1.588	26.988	52.388	77.788	103.188	128.588
0.078125	5/64						1.984	27.384	52.784	78.184	103.584	128.984
0.093750		3/32					2.381	27.781	53.181	78.581	103.981	129.381
0.109375	7/64						2.778	28.178	53.578	78.978	104.378	129.778
0.125000				1/8			3.175	28.575	53.975	79.375	104.775	130.175
0.140625	9/64						3.572	28.972	54.372	79.772	105.172	130.572
0.156250		5/32					3.969	29.369	54.769	80.169	105.569	130.969
0.171875	11/64						4.366	29.766	55.166	80.568	105.966	131.366
0.187500			3/16				4.762	30.162	55.562	80.962	106.362	131.762
0.203125	13/64						5.159	30.559	55.959	81.359	106.759	132.159
0.218750		7/32					5.556	30.956	56.356	81.756	107.156	132.556
0.234375	15/64						5.953	31.353	56.753	82.153	107.553	132.953
0.250000					1/4		6.350	31.750	57.150	82.550	107.950	133.350
0.265625	17/64						6.747	32.147	57.547	82.947	108.347	133.747
0.281250		9/32					7.144	32.544	57.944	83.344	108.744	134.144
0.296875	19/64						7.541	32.941	58.341	83.741	109.141	134.541
0.312500			5/16				7.938	33.338	58.738	84.138	109.538	134.938
0.328125	21/64						8.334	33.734	59.134	84.534	109.934	135.334
0.343750		11/32					8.731	34.131	59.531	84.931	110.331	135.731
0.359375	23/64						9.128	34.528	59.928	85.328	110.728	136.128
0.375000				3/8			9.526	34.925	60.325	85.725	111.125	136.525
0.390625	25/64						9.922	35.322	60.722	86.122	111.522	136.922
0.406250		13/32					10.319	35.719	61.119	86.519	111.919	137.319
0.421875	27/64						10.716	36.116	61.516	86.916	112.316	137.716
0.437500			7/16				11.112	36.512	61.912	87.312	112.712	138.112
0.453125	29/64						11.509	36.909	62.309	87.709	113.109	138.509
0.468750		15/32					11.906	37.306	62.706	88.106	113.506	138.906
0.484375	31/64						12.303	37.703	63.103	88.503	113.903	139.303
0.500000						1/2	12.700	38.100	63.500	88.900	114.300	139.700
0.515625	33/64						13.097	38.497	63.897	89.297	114.697	140.097
0.531250		17/32					13.494	38.894	64.294	89.694	115.094	140.494
0.546875	35/64						13.891	39.291	64.691	90.091	115.491	140.891
0.562500			9/16				14.288	39.688	65.088	90.488	115.888	141.288
0.578125	37/64						14.684	40.084	65.484	90.884	116.284	141.684
0.593750		19/32					15.081	40.481	65.881	91.281	116.681	142.081
0.609375	39/64						15.478	40.878	66.278	91.678	117.078	142.478
0.625000				5/8			15.875	41.275	66.675	92.075	117.475	142.875
0.640625	41/64						16.272	41.672	67.072	92.472	117.872	143.272
0.656250		21/32					16.669	42.069	67.469	92.869	118.269	143.669
0.671875	43/64						17.066	42.466	67.866	93.266	118.666	144.066
0.687500			11/16				17.462	42.862	68.262	93.662	119.062	144.462
0.703125	45/64						17.859	43.259	68.659	94.059	119.459	144.859
0.718750		23/32					18.256	43.656	69.056	94.456	119.856	145.256
0.734375	47/64						18.653	44.053	69.453	94.855	120.253	145.653
0.750000					3/4		19.050	44.450	69.850	95.250	120.650	146.050
0.765625	49/64						19.447	44.847	70.247	95.647	121.047	146.447
0.781250		25/32					19.844	45.244	70.644	96.044	121.444	146.844
0.796875	51/64						20.241	45.641	71.041	96.441	121.841	147.241
0.812500			13/16				20.638	46.038	71.438	96.838	122.238	147.638
0.828125	53/64						21.034	46.434	71.834	97.234	122.634	148.034
0.843750		27/32					21.431	46.831	72.231	97.631	123.031	148.431
0.859375	55/64						21.828	47.228	72.628	98.028	123.428	148.828
0.875000				7/8			22.225	47.625	73.025	98.425	123.825	149.225
0.890625	57/64						22.622	48.022	73.422	98.822	124.222	149.622
0.906250		29/32					23.019	48.419	73.819	99.219	124.619	150.019
0.921875	59/64						23.416	48.816	74.216	99.616	125.016	150.416
0.937500			15/16				23.812	49.212	74.612	100.012	125.412	150.812
0.953125	61/64						24.209	49.609	75.009	101.409	126.809	152.209
0.968750		31/32					24.606	50.000	75.406	100.806	126.206	151.606
0.984375	63/64						25.003	50.403	75.803	101.203	126.603	152.003

Legenda

HV10 Durezza del materiale valutata con prova Vickers da 10 Kg (HV10).

N/mm² Resistenza alla flessione (espressa in N/mm²).

HW Metallo duro saldato	HWM Metallo duro integrale	INSERT CARBIDE Coltellini reversibili in metallo duro	SP Acciaio legato
HSS Acciaio super rapido	HPS Acciaio ad alte prestazioni	HCS Acciaio al carbonio	HL Acciaio altamente legato
BIM 8% Co Bi-metallo con 8% di cobalto	BIM TiN Bi-metallo con 8% di cobalto rivestito TiN	CERMET CARBIDE Metallo duro Cermet	CARBIDE GRIT Grana di metallo duro
DP Policristallino (Diamante)	Policristallino (Diamante)	GRIT Grana diamantata	Utensile con cuscinetto di guida
Z1 1 tagliente	Z2 2 taglienti	Z3 3 taglienti	Z4 4 taglienti
Z1+1 1 tagliente positivo + 1 tagliente negativo	Z2+2 2 taglienti positivi + 2 taglienti negativi	Z3+3 3 taglienti positivi + 3 taglienti negativi	Z4+4 4 taglienti positivi + 4 taglienti negativi
Z2+1 2 taglienti a fresare e 1 a forare	Z3R 3 taglienti con rompitruciolo	V1 1 incisore a forare	V2 2 incisori a forare
V4 4 incisori a forare	RH Rotazione destra	LH Rotazione sinistra	RH LH Rotazione ambidestra
Utensile con anti-contraccolpo	Utensile con spoglia radiale	2 taglienti a fresare e 1 a forare	Angolo assiale
MEC Avanzamento meccanico	MAN Avanzamento manuale	Rifilare	Fresare, tagliare
Profilare	Mortasare	Forare a spirale o interpolare	Non forare assialmente
Confezione di plastica per teste portacoltelli	Lame in imballo di plastica	Lame in blister	Lame in scatola di cartone
Lame cromate e silenziate	SINTERMIP HI-DENSITY CARBIDE Micrograna di carburo industriale ad alta densità	XTREME Utensile ad alte prestazioni	NON-STICK ORANGE SHIELD COATING Rivestimento PTFE arancio
SHEAR ANGLE Affilatura con angolo assiale	Lame silenziate con intagli riempiti	Lame silenziate senza intagli riempiti	Usare solo su banchi da lavoro
Attenzione! Pericolo generico	Attenzione! Materiale infiammabile	Usare le calzature di sicurezza	Usare i guanti protettivi
Proteggere gli occhi	Proteggere l'udito	Indossare la maschera	Indossare il casco di protezione

Condizioni generali di vendita

PREMESSA
I prodotti **C.M.T.** sono soggetti ad un continuo sviluppo tecnologico, ottenuto attraverso la ricerca tecnica, la sperimentazione di laboratorio ed applicativa, svolta su larga scala sui più impegnativi mercati mondiali. Disegni quotati, dati e caratteristiche tecniche, fotografie, illustrazioni del prodotto e del confezionamento, sono forniti a scopo informativo e non hanno carattere impegnativo. C.M.T. si riserva pertanto di apportare ogni modifica ed i miglioramenti che riterrà necessari, senza peraltro assumersi l'impegno di estendere le innovazioni anche ai prodotti già forniti, né incorrere in alcun genere di obbligazione. Le tolleranze dimensionali d'uso sui prodotti finiti, che sui componenti, nei limiti definiti dalle norme tecniche inerenti la categoria dei prodotti specifici, si intendono implicitamente ammesse.

ACCETTAZIONE DEL CONTRATTO
Tutte le ordinazioni dei nostri prodotti si intendono accettate esclusivamente ai prezzi ed alle condizioni di vendita in vigore all'epoca della consegna della merce.
Ogni ordinazione viene accettata ed ogni fornitura viene eseguita alle Condizioni Generali di Vendita, di seguito indicate; pertanto il conferimento di un ordine o l'accettazione di un'offerta, dati sotto qualsiasi forma, valgono espressa integrale accettazione di tali Condizioni Generali di Vendita, senza riserva di sorta, salvo che eventuali deroghe siano state confermate per iscritto da **C.M.T.** Per quanto non previsto dalle Condizioni Generali di Vendita sotto riportate, avranno valore le norme del Codice Civile italiano. Le offerte e le conferme, si intendono salvo disponibilità. Le ordinazioni anche se raccolte tramite il nostro personale di vendita, si intendono subordinate alla nostra accettazione, che può essere anche parziale. L'emissione e l'invio della conferma d'ordine, ratifica l'avvenuta formale accettazione dell'ordinazione ed il contestuale inserimento dell'ordine stesso, nei piani di produzione e/o di consegna; pertanto non potranno essere accettate variazioni di qualsivoglia genere, né annullamenti parziali o totali dell'ordine, trascorsi tre giorni dalla data di ricevimento da parte di **C.M.T.**

PREZZI
Il prezzo indicato sui listini **C.M.T.**, offerte commerciali o conferme d'ordine, è quotato al netto in euro: si intende fisso ed invariabile per merce resa "franco proprio stabilimento" - I.V.A. esclusa. L'aliquota I.V.A. sarà quella vigente nel giorno della spedizione. I prezzi indicati sui cataloghi, sui listini e nella conferma d'ordine, hanno carattere esclusivamente indicativo e non impegnano in alcun modo **C.M.T.**, la quale si riserva il diritto di apportare agli stessi, variazioni adeguate agli intervenuti aumenti di costo della mano d'opera e delle materie prime e degli altri elementi di costo che si fossero verificati nel corso del contratto e fino al giorno della spedizione. I prezzi dei prodotti **C.M.T.**, sono quelli del listino vigente alla data della spedizione.

TERMINI DI CONSEGNA
I termini di consegna indicati nella conferma d'ordine, hanno carattere puramente indicativo e sono comunicati senza garanzia. Se accettati, sono validi in normali condizioni di lavoro, salvo casi fortuiti o di forza maggiore od imprevisti, tra i quali i ritardi di consegna delle materie prime, mancanza della forza motrice e più in generale tutti quei fatti non imputabili a dolo o colpa grave di **C.M.T.** Il mancato rispetto dei termini indicati, non pregiudica la validità dell'ordinazione, né costituisce motivo plausibile di annullamento totale o parziale dell'ordine. I prodotti di serie, potranno essere spediti entro cinque giorni lavorativi dal ricevimento dell'ordine, salvo imprevisti o cause di forza maggiore. Nessuna responsabilità di ordine patrimoniale o d'altro genere affine, potrà essere imputata a **C.M.T.**, qualora dovessero verificarsi ritardi nelle consegne e/o nei trasporti, conseguenti a cause di forza maggiore o dipendenti dal comportamento del vettore.

GARANZIA
Gli utensili professionali e gli altri prodotti **C.M.T.** sono realizzati secondo metodologie tecniche rigorose, pertanto vengono garantiti esenti da difetti di materiale o di fabbricazione. La garanzia esclude prioritariamente l'obbligo di risarcire danni diretti od indiretti, conseguenti all'impiego del prodotto **C.M.T.** anche nel caso di rottura; anche se ciò dovesse causare danni a persone e/o cose. La garanzia esclude ogni rivalsa per danni diretti ed indiretti. Deve ritenersi escluso dalla garanzia, qualsiasi danneggiamento conseguente all'impiego improprio o colposo od in contrasto con i limiti di impiego dettati dalle norme e/o riportati sui cataloghi e/o sui documenti tecnici **C.M.T.** La garanzia è inoltre esclusa nel caso di una affilatura inidonea, usura ordinaria, installazione non corretta od uso improprio. Si esclude altresì qualsiasi indennizzo per danni, sia diretti che indiretti, eccettuato il caso in cui sia rilevabile una grave negligenza. **C.M.T.** si impegna alla riparazione od alla sostituzione del prodotto che, sia all'esame oggettivo dei propri tecnici che a seguito di prove di laboratorio risultasse manifestamente difettoso per cause inerenti il ciclo di produzione. Qualsiasi reclamo per vizi o difetti di qualità del prodotto, anche se non apparenti, deve essere proposto, sotto pena di decadenza, entro il termine di quindici giorni dal ricevimento della merce ed esclusivamente in forma scritta. Il difetto che dovesse evidenziarsi in un secondo tempo, dovrà essere segnalato immediatamente, con una dettagliata descrizione delle condizioni di impiego: in tal caso **C.M.T.** si riserva la più ampia discrezionalità decisionale in ordine all'accoglimento del reclamo.
Il prodotto effettivamente difettoso, dovrà essere inviato in porto franco alla nostra sede, solo dopo la preventiva autorizzazione alla restituzione, corredandolo di dettagliate informazioni sull'impiego avvenuto e le presunte cause di difetto. In mancanza di quanto sopra, il prodotto verrà respinto. **C.M.T.** non risponde dei danni diretti od indiretti causati dai prodotti all'utilizzatore e/o a terzi, alle cose ed all'ambiente.

DIRITTI D'AUTORE
Questo catalogo è tutelato dalla legge sui diritti d'autore (n° 633 del 22/4/1941) e dalla legge n° 1485 del 14/2/1942; è quindi proibita ogni riproduzione di testi, disegni ed illustrazioni, in modo totale o parziale, con qualsiasi metodo, elettronico, meccanico, fotocopia, microfilm, registrazione od altro metodo. In ordine alla tutela dei diritti d'autore, si intende richiamare l'attenzione dei nostri Clienti distributori e rivenditori, raccomandando di tenere presente e rendere noto anche al loro personale, che ogni richiesta di utensili, con riferimento ai codici di identificazione **C.M.T.** - denominazione e forma, vincola il venditore ad offrire i prodotti **C.M.T.** e non articoli similari di altra provenienza. La mancata osservanza di tali norme, comporta l'applicazione delle sanzioni previste dalla legge.

FORO COMPETENTE
Il foro competente per qualsiasi controversia è esclusivamente quello di Pesaro, senza possibilità di alcuna modificazione, con rinuncia della controparte ad ogni eccezione al riguardo. Pertanto l'acquirente rinuncia ad ogni diritto od eccezione contraria all'integrale osservanza di questa clausola, eleggendo concordemente domicilio presso la sede di **C.M.T. Utensili S.p.A.** I contratti, anche se stipulati con acquirenti stranieri o per materiali forniti all'estero, sono regolati dalla legislazione italiana.

®: CMT, i loghi CMT, CMT ORANGE TOOLS e il colore arancio del rivestimento della superficie degli utensili sono marchi registrati di C.M.T. UTENSILI S.P.A.
Ogni altro marchio riportato nei cataloghi dei prodotti CMT e nel sito web CMT rimane di proprietà dei rispettivi produttori.

© C.M.T. UTENSILI S.P.A.
Questo documento Vi è stato inviato solo ad uso personale.
Qualsiasi altro uso e/o riproduzione di esso è vietata senza preventiva autorizzazione scritta rilasciata da C.M.T. UTENSILI S.P.A.

C.M.T. UTENSILI S.p.A.

Via della Meccanica
61122 Pesaro - Fraz. Chiusa di Ginestreto - Italia

Tel. #39 0721 48571
Fax #39 0721 481021
e-mail info@cmtutensili.com

www.cmtutensili.com

8 019296 066104

10K917

#03.60.3002